ภาคผนวก ข.7

เอกสารข้อกำหนด TOR งานตรวจติดตามคุณภาพสิ่งแวดล้อม
และเอกสารขึ้นทะเบียนห้องปฏิบัติการวิเคราะห์เอกชน

ภาคผนวก ข.7-1

เอกสารข้อกำหนด TOR งานตรวจติดตามคุณภาพสิ่งแวดล้อม

เอกสารแนบท้ายสัญญาหมายเลข 1

บริษัท พีทีที โกลบอล เคมิคอล จำกัด (มหาชน)

ข้อกำหนด

การติดตามตรวจสอบผลกระทบสิ่งแวดล้อม และจัดทำรายงานผลการปฏิบัติตามมาตรการป้องกันและแก้ไขผลกระทบสิ่งแวดล้อมและมาตรการติดตามตรวจสอบผลกระทบสิ่งแวดล้อม ที่ระบุไว้ในรายงานการประเมินผลกระทบสิ่งแวดล้อม

(EIA Monitoring Report)

ประจำปี 2566 – 2568

สารบัญ

ข้อกำหนด

การติดตามตรวจสอบผลกระทบสิ่งแวดล้อม และจัดทำรายงานผลการปฏิบัติตามมาตรการป้องกัน และแก้ไขผลกระทบสิ่งแวดล้อมและมาตรการติดตามตรวจสอบผลกระทบสิ่งแวดล้อม ที่ระบุไว้ในรายงานการประเมินผลกระทบสิ่งแวดล้อม (EIA Monitoring Report)

1. วัตถุประสงค์:

1.1 เพื่อตรวจสอบ ควบคุมคุณภาพและรวบรวมข้อมูลผลการดำเนินการตามมาตรการป้องกันและแก้ไขผลกระทบสิ่งแวดล้อมที่ระบุไว้ในรายงานการประเมินผลกระทบสิ่งแวดล้อม (EIA) ของแต่ละโครงการ และการปฏิบัติตามประกาศกระทรวงทรัพยากรธรรมชาติและสิ่งแวดล้อม เรื่อง หลักเกณฑ์และวิธีการจัดทำรายงานผลการปฏิบัติตามมาตรการที่กำหนดไว้ในรายงานการประเมินผลกระทบสิ่งแวดล้อม ซึ่งผู้ดำเนินการหรือขออนุญาตจะต้องจัดทำเมื่อได้รับอนุญาตให้ดำเนินโครงการหรือกิจการแล้ว พ.ศ. 2561 และ/หรือกฎหมาย แนวทาง ข้อกำหนดต่างๆ ที่เกี่ยวข้อง

1.2 เพื่อดำเนินการตรวจสอบ ตามมาตรการติดตามตรวจสอบผลกระทบสิ่งแวดล้อมที่ระบุไว้ในรายงานการประเมินผลกระทบสิ่งแวดล้อม (EIA) ของแต่ละโครงการ

1.3 เพื่อจัดทำรายงานผลการปฏิบัติตามมาตรการป้องกันและแก้ไขผลกระทบสิ่งแวดล้อมและมาตรการติดตามตรวจสอบผลกระทบสิ่งแวดล้อมของแต่ละโครงการ ตามมาตรการที่ระบุไว้ในรายงานการประเมินผลกระทบสิ่งแวดล้อม (EIA) เสนอต่อหน่วยงานของรัฐซึ่งมีอำนาจอนุญาตตามกฎหมาย รวมถึงหน่วยงานราชการอื่น ภายในเวลาที่กำหนด

1.4 เพื่อจัดทำรายงานสรุปผลการตรวจวัดสุขศาสตร์อุตสาหกรรมของแต่ละโครงการ เสนอต่อหน่วยงานที่เกี่ยวข้อง

1.5 เพื่อดำเนินการตรวจวัดคุณภาพสิ่งแวดล้อม ตามรายการนอกเหนือจากที่ระบุไว้ในมาตรการฯ ซึ่งแต่ละโครงการได้ระบุไว้ พร้อมจัดทำรายงานสรุปผลการตรวจวัด

2. ข้อกำหนดทั่วไปสำหรับการเสนอบริการ:

2.1 ผู้เสนอบริการต้องศึกษาข้อกำหนดทั่วไป เงื่อนไข และขอบเขตงาน รวมทั้งกระบวนการควบคุมคุณภาพงานและความปลอดภัย ให้เข้าใจอย่างถี่ถ้วนก่อนยื่นข้อเสนอบริการ หากมีข้อสงสัยประการใด ให้ซักถามเพิ่มเติมได้ในช่วงเวลาหลังจากผู้เสนอบริการรับเอกสารข้อกำหนดจนถึงก่อนวันยื่นข้อเสนอให้บริการ เพื่อผู้เสนอบริการจะได้เข้าใจในเนื้อหาของงานและทราบขอบเขตงานก่อนยื่นข้อเสนอบริการ และเพื่อหลีกเลี่ยงความผิดพลาดของการยื่นข้อเสนอบริการ ความผิดพลาดในการวางแผนการปฏิบัติงาน และความล่าช้าในการให้บริการ และผู้เสนอบริการจะยกข้อเรียกร้อง หรือข้ออ้างนั้น โดยอาศัยเหตุผลที่มิได้ตรวจสอบเอกสารมิได้

2.2 ข้อกำหนด หรือเอกสารอื่นใดที่ได้ทำขึ้นเพื่อวัตถุประสงค์ในการเชิญชวนเสนอบริการนี้ ผู้เสนอบริการจะต้องไม่เปิดเผยข้อมูลใดๆ ที่อยู่ในเอกสารดังกล่าว หรือข้อมูลที่ได้ให้แก่ผู้เสนอบริการโดยวิธีการอื่นใดที่เกี่ยวข้องกับการเชิญชวนเสนอบริการนี้ให้แก่บุคคลที่สาม เว้นแต่เพื่อเป็นการจัดเตรียมเอกสารข้อเสนอให้บริการของตนเท่านั้น ผู้เสนอบริการจะต้องเก็บรักษาข้อมูลเกี่ยวกับการเชิญชวนเสนอบริการและเอกสารเสนอให้บริการของตนไว้เป็นความลับตลอดระยะเวลาการพิจารณา ในกรณีที่มีการฝ่าฝืนข้อห้ามเกี่ยวกับการรักษาความลับดังกล่าว บริษัทฯ อาจปฏิเสธไม่รับข้อเสนอให้บริการนั้น บริษัทฯ สงวนลิขสิทธิ์แต่ผู้เดียวในบรรดาข้อมูล แบบแปลนและในเอกสารอื่นๆ ทั้งหมดที่ส่งให้แก่ผู้เสนอบริการ

2.3 ข้อกำหนดฉบับนี้ มีจุดมุ่งหมายเพื่อใช้เป็นแนวทางในการดำเนินการเท่านั้น บริษัทฯ หรือตัวแทนของบริษัทฯ ไม่จำเป็นต้องรับผิดชอบต่อคำรับรองใดๆ หรือข้อมูลใดๆ ในเอกสารดังกล่าวเหล่านี้

2.4 ผู้เสนอบริการจำเป็นต้องเสนอค่าบริการ ค่าเก็บตัวอย่าง ค่าการตรวจวัดและการวิเคราะห์ผล โดยรวมเป็นค่าใช้จ่ายสำหรับแต่ละรายการตรวจวัด เป็นราคาต่อหน่วยตัวอย่าง และราคาต่อพารามิเตอร์ ตามที่บริษัทฯ ได้กำหนดไว้ รวมถึงระบุวิธีการตรวจวัดและวิเคราะห์ผล ที่ผู้เสนอบริการได้รับอนุญาตหรือขึ้นทะเบียนห้องปฏิบัติการต่อหน่วยงานราชการ ทั้งนี้งานบริการติดตามตรวจสอบคุณภาพสิ่งแวดล้อมจะคิดค่าใช้จ่ายที่เกิดขึ้นจริง รวมถึงค่าใช้จ่ายสำหรับการจัดทำรายงานผลการปฏิบัติตามมาตรการป้องกันและแก้ไขผลกระทบสิ่งแวดล้อมและมาตรการติดตามตรวจสอบผลกระทบสิ่งแวดล้อมของแต่ละโครงการ

2.5 ในกรณีที่ทางบริษัทฯ ได้แจ้งขอให้มีการตรวจวัดคุณภาพสิ่งแวดล้อมเพิ่มเติมจากที่ระบุไว้ในเอกสารแนบที่ 1 ทางผู้เสนอบริการจะต้องคิดค่าใช้จ่ายตามที่ได้เสนอไว้เป็นราคาต่อหน่วยตัวอย่าง และราคาต่อพารามิเตอร์ ตามหัวข้อ 2.4 เท่านั้น

2.6 การติดต่อ การรับรอง หรือการให้คำชี้แจงใดๆ ของพนักงานบริษัทฯ หรือตัวแทนของบริษัทฯ ไม่ว่าเป็นลายลักษณ์อักษรหรือด้วยวาจา ไม่ถือว่าผูกพันบริษัทฯ หรือตัวแทนของบริษัทฯ เว้นแต่จะได้มีคำชี้แจงเป็นลายลักษณ์อักษรจากบริษัทฯ ซึ่งได้ระบุเป็นการชัดแจ้ง

2.7 ผู้เสนอบริการพึงรับทราบว่าบริษัทฯ อาจจะออกคำแนะนำสำหรับผู้เสนอบริการ หรือภาคผนวกของข้อกำหนดเพิ่มเติมได้ในระหว่างระยะเวลาการยื่นข้อเสนอบริการได้และโดยที่ไม่เป็นการกระทบถึงลำดับแห่งเอกสารทั่วไป ให้บทบัญญัติในเอกสารที่ออกเพิ่มเติมนี้อยู่ในลำดับที่เหนือกว่าข้อกำหนดที่ได้ออกไปก่อนหน้านี้

2.8 ผู้เสนอบริการพึงรับทราบว่า ผู้เสนอบริการอาจมีความจำเป็นที่จะต้องมาทำการปรึกษาหารือ หรือชี้แจงในบางประการเกี่ยวกับเอกสารข้อเสนอบริการ ทั้งนี้ เนื้อความในเอกสารข้อเสนอบริการใดๆ หรือข้อแก้ไข หรือข้อชี้แจงใดๆ ให้ผู้เสนอบริการยื่นเอกสารเป็นลายลักษณ์อักษร โดยระบุเป็นการชัดแจ้งว่าให้ถือเป็นส่วนหนึ่งของเอกสารข้อเสนอบริการ ทั้งนี้ไม่ว่าจะมีการร้องขอก่อนหรือหลังการยื่นเอกสารเพิ่มเติม จะถือเป็นส่วนหนึ่งของเอกสารข้อเสนอบริการ และไม่ว่าเอกสารที่เพิ่มเติมนั้นจะเป็นเอกสารเพิ่มเติมหรือเป็นฉบับแก้ไขใหม่ก็ตาม

2.9 ผู้เสนอบริการพึงรับทราบถึงนโยบายบริษัทฯ เกี่ยวกับการประเมินเอกสารข้อเสนอบริการทั้งด้านเทคนิคและราคา เพื่อพิจารณาตรวจสอบความถูกต้อง และความเป็นไปตามข้อกำหนดของบริษัทฯ และเป็นไปตามรายละเอียดคุณลักษณะเฉพาะ (Specification) หรือไม่ โดยผู้เสนอบริการที่เสนอเอกสารข้อเสนอที่ถูกต้องและเป็นไปตามข้อกำหนด จึงจะมีสิทธิที่เข้าร่วมเสนอราคา

2.10 ผู้เสนอบริการจะต้องตรวจสอบและรับผิดชอบในความถูกต้องของข้อมูล โดยรวมถึงความถูกต้องด้านงานพิมพ์ รูปภาพและสัญลักษณ์ต่างๆ ให้ถูกต้องชัดเจน

2.11 ผู้เสนอบริการพึงรับทราบว่าการจัดทำรายงานผลการปฏิบัติตามมาตรการป้องกันและแก้ไขผลกระทบสิ่งแวดล้อมและมาตรการติดตามตรวจสอบผลกระทบสิ่งแวดล้อม ของแต่ละโครงการอาจจะเริ่มดำเนินการในระยะเวลาที่แตกต่างกันออกไป โดยจะต้องเสนอรายงานผลการปฏิบัติตามมาตรการป้องกันและแก้ไขผลกระทบสิ่งแวดล้อมและมาตรการติดตามตรวจสอบผลกระทบสิ่งแวดล้อมให้แก่ หน่วยงานของรัฐซึ่งมีอำนาจอนุญาตตามกฎหมาย รวมถึงหน่วยงานราชการอื่น ภายในวันที่ 31 กรกฎาคม และ 31 มกราคม ในปีถัดไป ดังนั้นผู้เสนอบริการจะต้องประสานงานกับบริษัทฯ อย่างใกล้ชิดและต่อเนื่อง เพื่อติดตามผลการดำเนินงานและรายงานผลให้บริษัทฯ ทราบอย่างต่อเนื่อง

3. การจัดเตรียมข้อเสนอบริการ:

ผู้เสนอบริการพึงรับทราบว่าการจัดเตรียมข้อเสนอบริการ การติดตามตรวจสอบผลกระทบสิ่งแวดล้อม และจัดทำรายงานผลการปฏิบัติตามมาตรการป้องกันและแก้ไขผลกระทบสิ่งแวดล้อมและมาตรการติดตามตรวจสอบผลกระทบสิ่งแวดล้อม โดยขอบเขตงานในครั้งนี้จะต้องพิจารณาให้ครอบคลุมมาตรการต่างๆ ในความรับผิดชอบของแต่ละโครงการ โดยมีเนื้อหาสาระถูกต้อง ครบถ้วนและสมบูรณ์

ทั้งนี้การจัดทำข้อเสนอบริการให้จัดทำข้อเสนอด้านเทคนิคและด้านราคา พร้อมเสนอรายละเอียดของการติดตามตรวจสอบผลกระทบสิ่งแวดล้อมในลักษณะของราคาต่อหน่วย และราคาต่อพารามิเตอร์ เพื่อประกอบการพิจารณาในรายละเอียด

ในกรณีที่ไม่ได้มีการเดินเครื่องหรือไม่มีความพร้อมในการตรวจวัดคุณภาพสิ่งแวดล้อม บริษัทฯ สงวนสิทธิ์ในการไม่ดำเนินการตรวจวัดตามรายการหรือแผนงานที่ได้ระบุไว้ ทั้งนี้จะได้มีการแจ้งให้ทราบล่วงหน้าในแต่ละกรณี

4. เงื่อนไขการพิจารณาจ้าง:

4.1 บริษัทฯ ขอสงวนสิทธิ์ในการพิจารณาจ้างงาน เฉพาะส่วนใดส่วนหนึ่งเพียงบางส่วน หรือทั้งหมดของขอบเขตงานได้

4.2 การดำเนินการตรวจวัดคุณภาพสิ่งแวดล้อมและการจัดทำรายงานฯ ต้องดำเนินการโดยบุคลากรที่มีคุณสมบัติตามที่กำหนด มีความสามารถและประสบการณ์เหมาะสมกับลักษณะงานที่ปฏิบัติและใช้วัสดุอุปกรณ์อย่างดี ที่ผ่านการสอบเทียบให้ผลถูกต้องและเชื่อถือได้ มีคุณสมบัติหรือวิธีการตรวจวัดตามรายละเอียดและเงื่อนไขของบริษัทฯ

4.3 บริษัทฯ สงวนไว้ซึ่งสิทธิ์ที่จะทำการต่อรองราคากับผู้เสนอบริการ เพื่อให้มีการลดราคาลงตามที่เห็นว่าจำเป็นในอันที่จะให้ราคาอยู่ในวงเงินที่เหมาะสม

5. ระยะเวลาการดำเนินงาน:

การดำเนินการตรวจสอบคุณภาพสิ่งแวดล้อม และจัดทำรายงานผลการปฏิบัติตามมาตรการป้องกันและแก้ไขผลกระทบสิ่งแวดล้อมและมาตรการติดตามตรวจสอบผลกระทบสิ่งแวดล้อมตามที่ระบุในข้อกำหนดฉบับนี้ มีระยะเวลาการว่าจ้างรวม 3 ปี โดยเริ่มนับตั้งแต่วันที่ 1 มกราคม พ.ศ. 2566 ถึง 28 กุมภาพันธ์ 2569 ซึ่งรวมระยะเวลาในการจัดทำรายงานผลการปฏิบัติตามมาตรการฯ ระหว่างเดือนกรกฎาคม ถึง เดือนธันวาคม ของปี 2568

6. หน้าที่ความรับชอบในการดำเนินการของผู้เสนอบริการ

6.1 ผู้เสนอบริการจะต้องจัดส่งแผนการปฏิบัติงานในภาพรวมและระยะเวลาดำเนินการของแต่ละโครงการ ตั้งแต่เริ่มต้นการจัดเตรียมแผนงาน จนกระทั่งได้เสนอรายงานผลการปฏิบัติตามมาตรการป้องกันและแก้ไขผลกระทบสิ่งแวดล้อมและมาตรการติดตามตรวจสอบผลกระทบสิ่งแวดล้อม ให้หน่วยงานของรัฐซึ่งมีอำนาจอนุญาตตามกฎหมาย รวมถึงหน่วยงานราชการอื่น โดยจัดส่งให้บริษัทฯ ในวันประชุมเริ่มงาน (Kick-off meeting) ทั้งนี้ให้เสนอแผนงานเบื้องต้นให้บริษัทฯ พิจารณาพร้อมกับข้อเสนอทางเทคนิค

6.2 ผู้เสนอบริการจะต้องดำเนินการตรวจสอบและส่งผลการตรวจสอบผลกระทบสิ่งแวดล้อม รวมถึงเข้าทวนสอบ (Audit) ผลการปฏิบัติตามมาตรการฯ ของแต่ละโครงการที่รับผิดชอบ ตามขอบเขตงานที่กำหนดในไว้ทุกรายการ ให้แล้วเสร็จภายในเดือนมิถุนายน และ เดือนธันวาคมของปีที่ดำเนินการ (ยกเว้นกรณีที่โรงงานไม่สามารถให้เข้าดำเนินการตรวจวัดได้ ซึ่งจะต้องมีการปรับเปลี่ยนช่วงเวลาดำเนินการ)

6.3 ผู้เสนอบริการจะต้องมีการบันทึกและรายงานลักษณะของกิจกรรมต่างๆ ที่เกิดขึ้นบริเวณโดยรอบจุดเก็บตัวอย่างน้ำ จุดตรวจวัดคุณภาพอากาศ และระดับเสียง ขณะทำการเก็บตัวอย่างหรือตรวจวัด รวมถึงลักษณะของตัวอย่างน้ำที่เก็บ

6.4 ผู้เสนอบริการจะต้องจัดทำรายงานผลการปฏิบัติตามมาตรการฯ ตามแนวทางการเสนอรายงานฯ ที่ สผ. กำหนด โดยมีขอบเขตงานที่กำหนดในไว้ข้อ 7. จัดส่งให้บริษัทฯ โดยปฏิบัติตามตารางเวลาการจัดทำรายงาน ดังตารางที่ 1 หรือตามที่ได้ตกลงร่วมกับโครงการ

6.5 ผู้เสนอบริการมีหน้าที่จัดทำรายงานผลการปฏิบัติตามมาตรการฯ เพื่อให้บริษัทฯ นำเสนอรายงานต่อหน่วยงานของรัฐซึ่งมีอำนาจอนุญาตตามกฎหมาย รวมถึงหน่วยงานราชการอื่น ทั้งนี้ต้องรายงานความก้าวหน้าของการดำเนินการ ให้บริษัทฯ ทราบอย่างน้อยทุกๆ 3 เดือน หรือตามที่บริษัทฯ มีการร้องขอ

6.6 ผู้เสนอบริการจะต้องเข้าติดตามทวนสอบ (Audit) มาตรการฯปีละ 2 ครั้ง ภายในช่วงเดือนเมษายน – พฤษภาคม และเดือนตุลาคม – พฤศจิกายน หรือตามที่ตกลงร่วมกับโครงการ ตามรอบการจัดทำรายงานผลการปฏิบัติตามมาตรการฯ

6.7 ถือเป็นความรับผิดชอบของผู้เสนอบริการ ร่วมกับบริษัทฯ ในการจัดทำรายงานผลการปฏิบัติตามมาตรการฯ และนำส่งรายงานต่อหน่วยงานของรัฐตามที่กฎหมายกำหนด ให้ได้ภายในวันที่ 31 กรกฎาคม และ 31 มกราคม ของปีถัดไป พร้อมเก็บสำเนาหลักฐานการส่งรายงาน และนำส่งให้บริษัทฯ พร้อมเล่มรายงานตามที่ระบุ รวมถึงการนำรายงานฯ เข้าระบบ SMART EIA ของ สผ.

6.8 การให้คำปรึกษา ให้คำแนะนำ ตลอดจนเสนอแนะแนวทางการปฏิบัติตามมาตรการด้านสิ่งแวดล้อมและให้เป็นไปตามกฎหมายและข้อกำหนดต่างๆ ที่เกี่ยวข้องให้ครบถ้วน

6.9 นำส่งผลการตรวจวัดคุณภาพสิ่งแวดล้อมตามรายการที่กำหนด ภายใน 14 วันนับจากวันที่ทำการเก็บตัวอย่างแล้วเสร็จ หรือตามระยะเวลาที่ตกลงร่วมกัน พร้อมแนบภาพถ่ายประกอบการเก็บตัวอย่าง ข้อมูลเบื้องต้นและใบรับรองผลการสอบเทียบของอุปกรณ์การตรวจวัดผ่านทางสื่ออิเล็กทรอนิกส์ (E-mail)

6.10 อื่นๆ ตามที่ได้มีการตกลงร่วมกันระหว่างบริษัทฯ และผู้เสนอบริการ

ตารางที่ 1 กำหนดระยะเวลาการจัดส่งรายงาน

ลำดับ	รายงานผลการปฏิบัติตามมาตรการตามรายงาน EIA	จำนวนรายงาน *	ส่งรายงาน *
1	ร่างรายงานผลการปฏิบัติตามมาตรการป้องกันและแก้ไขฯของแต่ละโครงการ นำเสนอ GC และบริษัทในกลุ่ม ตรวจสอบรายงาน	E-file / hard copy (ตามที่ตกลง)	ภายในวันที่ 15 พฤษภาคม และ 15 พฤศจิกายน
2	GC และบริษัทในกลุ่มแจ้งผลการตรวจสอบร่างรายงานผลการปฏิบัติตามมาตรการฯ (Draft Report) เพื่อปรับปรุงแก้ไข	-	ภายในวันที่ 1 มิถุนายน และ 1 ธันวาคม
3	ร่างรายงานผลการปฏิบัติตามมาตรการฯ ฉบับสมบูรณ์ (Draft Final Report) ของแต่ละโครงการ นำเสนอ GC และบริษัทในกลุ่มตรวจสอบรายงาน	E-file / hard copy (ตามที่ตกลง)	ภายในวันที่ 20 มิถุนายน และ 20 ธันวาคม
4	GC และบริษัทในกลุ่ม แจ้งผลการตรวจสอบร่างรายงานผลการปฏิบัติตามมาตรการฯ ฉบับสมบูรณ์ (Draft Final Report) เพื่อปรับปรุงแก้ไขและจัดทำรายงานผลการปฏิบัติตามมาตรการฯ ฉบับสมบูรณ์ (Final Report)	-	ภายในวันที่ 1 กรกฎาคม และ 3 มกราคม
5	จัดทำรายงานฯ ฉบับสมบูรณ์ สำหรับเสนอให้ผู้ที่เกี่ยวข้องลงนาม	1 ชุด	ภายในวันที่ 15 กรกฎาคม และ 15 มกราคม
6	จัดทำรายงานฯ ฉบับสมบูรณ์ (Final Report) พร้อมซีดีรอม และนำส่งรายงานราชการที่เกี่ยวข้อง ** (ซีดีรอมบันทึกรายงานในรูปแบบ pdf file จำนวน 9 แผ่น และ pdf file + soft file (ทั้ง word file และ Excel file) จำนวน 2 แผ่น)	5 ชุด (ขึ้นกับแต่ละโครงการ)	ภายในวันที่ 31 กรกฎาคม และ 31 มกราคม
7	รายงานผลการตรวจวัดคุณภาพสิ่งแวดล้อม (ฉบับรวมผลการตรวจวัดทุกรายงาน) พร้อมซีดีรอม นำส่งให้ GC และบริษัทในกลุ่ม (ซีดีรอมบันทึกรายงาน pdf file + doc file จำนวน 2 ชุด)	2 ชุด	ภายในวันที่ 30 สิงหาคม และ 28 กุมภาพันธ์
8	รายงานผลการตรวจวัดสุขศาสตร์อุตสาหกรรม (Industrial Hygiene) พร้อมซีดีรอม นำส่งให้ GC และบริษัทในกลุ่ม (ซีดีรอมบันทึกรายงาน pdf file + doc file จำนวน 2 ชุด)	2 ชุด (ต่อครั้งการตรวจวัด)	ภายใน 30 วัน นับจากวันที่ตรวจวัดเสร็จสิ้น

หมายเหตุ:

* ระยะเวลาและจำนวนเล่มรายงานอาจมีการปรับเปลี่ยนตามความเหมาะสมและขึ้นกับการตกลงร่วมกันของแต่ละโครงการ

** เก็บสำเนาหลักฐานการส่งรายงาน และนำส่งให้บริษัทฯ พร้อมเล่มรายงานตามที่ระบุ

- กรณีที่รายงานฉบับสมบูรณ์ไม่สามารถนำส่งได้ตามกำหนดอันเนื่องมาจากทางโครงการนั้น การจัดทำรายงานฯ ฉบับรวม ผลการตรวจวัดทุกรายการ จะนำส่งภายใน 10 วัน นับจากวันที่จัดส่งรายงานฉบับสมบูรณ์

7. ขอบเขตของงาน:

รายละเอียดสำหรับผู้เสนอบริการ เพื่อประกอบการจัดทำข้อเสนอบริการตามมาตรการป้องกันและแก้ไขผลกระทบสิ่งแวดล้อมและมาตรการติดตามตรวจสอบผลกระทบสิ่งแวดล้อม พร้อมจัดทำรายงานผลการปฏิบัติตามมาตรการป้องกันและแก้ไขผลกระทบสิ่งแวดล้อมและมาตรการติดตามตรวจสอบผลกระทบสิ่งแวดล้อม โดยมีขอบเขตดังนี้

7.1 โครงการที่ต้องดำเนินการ

โครงการที่ต้องดำเนินการติดตามตรวจสอบคุณภาพสิ่งแวดล้อม มีจำนวน 22 โครงการ แบ่งเป็น 2 กลุ่มคือ กลุ่มที่ 1 เป็นโครงการที่ต้องดำเนินการตามมาตรการป้องกันและแก้ไขผลกระทบสิ่งแวดล้อมและมาตรการติดตามตรวจสอบผลกระทบสิ่งแวดล้อม พร้อมจัดทำรายงานผลการปฏิบัติตามมาตรการฯ จำนวน 21 โครงการ ประกอบด้วย โครงการของบริษัท พีทีที โกลบอล เคมิคอล จำกัด (มหาชน) จำนวน 16 โครงการ (อ้างถึง**ตารางที่ 2 ลำดับที่ 1-16**) และโครงการของบริษัทในกลุ่มของบริษัท พีทีที โกลบอล เคมิคอล จำกัด จำนวน 5 โครงการ (อ้างถึง**ตารางที่ 2 ลำดับที่ 17-21**) และกลุ่มที่ 2 เป็นโครงการที่ไม่เข้าข่ายต้องจัดทำรายงานการประเมินผลกระทบสิ่งแวดล้อม จำนวน 1 โครงการ (อ้างถึง**ตารางที่ 2 ลำดับที่ 22**)

ทั้งนี้ รายการตรวจวัดต่างๆ ของแต่ละโครงการสามารถสรุปได้ดังเอกสารแนบที่ 1 โดยอาจมีการเปลี่ยนแปลงได้ขึ้นอยู่กับความเหมาะสมของสภาวะการดำเนินโครงการ ณ ขณะนั้น รวมถึงในกรณีที่มีการเห็นชอบในรายงานการประเมินผลกระทบสิ่งแวดล้อม (EIA) ฉบับใหม่ และผู้<u>เสนอบริการจะต้องสามารถดำเนินการตรวจวัดคุณภาพสิ่งแวดล้อมได้ทุกพารามิเตอร์</u>

ตารางที่ 2 โครงการที่ต้องดำเนินการติดตามตรวจสอบคุณภาพสิ่งแวดล้อม

กลุ่มที่ 1 : โครงการที่ต้องดำเนินการตามมาตรการในรายงานการประเมินผลกระทบสิ่งแวดล้อม (EIA Report)	
1. โครงการโรงงานผลิตสารโอเลฟินส์	บริษัท พีทีที โกลบอล เคมิคอล จำกัด (มหาชน) สาขา 2
2. โครงการโรงไฟฟ้า (Power Plant)	บริษัท พีทีที โกลบอล เคมิคอล จำกัด (มหาชน) สาขา 2
3. โครงการผลิตโพลิเอทิลีน (HDPE)	บริษัท พีทีที โกลบอล เคมิคอล จำกัด (มหาชน) สาขา 2
4. โครงการโรงงานผลิตสารโอเลฟินส์	บริษัท พีทีที โกลบอล เคมิคอล จำกัด (มหาชน) สาขา 3
5. โครงการโรงงานอะโรเมติกส์ หน่วยที่ 1	บริษัท พีทีที โกลบอล เคมิคอล จำกัด (มหาชน) สาขา 4
6. โครงการโรงงานอะโรเมติกส์ หน่วยที่ 2	บริษัท พีทีที โกลบอล เคมิคอล จำกัด (มหาชน) สาขา 5
7. โครงการโรงกลั่นน้ำมัน	บริษัท พีทีที โกลบอล เคมิคอล จำกัด (มหาชน) สาขา 6
8. โครงการท่าเทียบเรือ	บริษัท พีทีที โกลบอล เคมิคอล จำกัด (มหาชน) สาขา 6
9. โครงการท่าเทียบเรือและคลังผลิตภัณฑ์	บริษัท พีทีที โกลบอล เคมิคอล จำกัด (มหาชน) สาขา 7
10, โครงการโรงงานอีเทนแครกเกอร์	บริษัท พีทีที โกลบอล เคมิคอล จำกัด (มหาชน) สาขา 11
11. โครงการโรงงานแอลดีพีอี	บริษัท พีทีที โกลบอล เคมิคอล จำกัด (มหาชน) สาขา 11
12. โครงการโรงงานแอลแอลดีพีอี	บริษัท พีทีที โกลบอล เคมิคอล จำกัด (มหาชน) สาขา 11
13. โครงการผลิตเม็ดพลาสติกชนิดความหนาแน่นสูง	บริษัท พีทีที โกลบอล เคมิคอล จำกัด (มหาชน) สาขา 12
14. โครงการโรงงานผลิตเอทธิลีนออกไซด์และเอทธิลีนไกลคอล	บริษัท พีทีที โกลบอล เคมิคอล จำกัด (มหาชน) สาขา 16 (บริษัท จีซี ไกลคอล จำกัด (เดิม))
15. โครงการโรงงานผลิตสารเอทานอลเอมีน	บริษัท พีทีที โกลบอล เคมิคอล จำกัด (มหาชน) สาขา 16 (บริษัท จีซี ไกลคอล จำกัด (เดิม))
16. โครงการผลิตเม็ดพลาสติกชนิดโพลีสไตรีน	บริษัท พีทีที โกลบอล เคมิคอล จำกัด (มหาชน) สาขา 17 (บริษัท จีซี สไตรีนิคส์ จำกัด (เดิม))
17. โครงการโรงงานผลิตสารฟีนอล	บริษัท พีทีที ฟีนอล จำกัด *
18. โครงการโรงงานผลิตสารบิสฟีนอล เอ	บริษัท พีทีที ฟีนอล จำกัด *
19. โครงการโรงงานผลิตโพรพิลีนออกไซด์	บริษัท จีซี ออกซิเรน จำกัด *
20. โครงการโรงงานผลิตโพลีออล	บริษัท จีซี โพลีออลส์ จำกัด
21. โครงการโรงงานผลิตเมทิลเอสเทอร์และแฟตตี้	บริษัท โกลบอลกรีนเคมิคอล จำกัด (มหาชน) สาขา 1
กลุ่มที่ 2 : โครงการที่ไม่เข้าข่ายต้องจัดทำรายงานการประเมินผลกระทบสิ่งแวดล้อม (EIA Report)	
22. โครงการโรงงานผลิตเมทิลเอสเทอร์ แห่งที่ 2	บริษัท โกลบอลกรีนเคมิคอล จำกัด (มหาชน) สาขา 3

หมายเหตุ : * จะมีการโอนสิทธิและหน้าที่ เมื่อเปลี่ยนชื่อบริษัทเป็นบริษัท พีทีที โกลบอล เคมิคอล จำกัด (มหาชน)

7.2 การดำเนินงานตามมรการป้องกันและแก้ไขผลกระทบสิ่งแวดล้อมและมาตรการติดตามตรวจสอบผลกระทบสิ่งแวดล้อม

7.2.1 การดำเนินงานทวนสอบ (Audit) การปฏิบัติตามมาตรการป้องกันและแก้ไขผลกระทบสิ่งแวดล้อมการดำเนินงานตามมาตรการป้องกันและแก้ไขผลกระทบสิ่งแวดล้อม

จัดทำแผนและเข้าดำเนินการตรวจสอบการปฏิบัติตามมาตรการฯ (Audit) ของแต่ละโครงการ ตามรายละเอียดที่กำหนด ทั้งในงานติดตามเอกสาร การสอบถามหน่วยงานที่เกี่ยวข้อง หรือหลักฐานประกอบอื่น เช่น รูปถ่าย เป็นต้น และจัดทำสรุปผลการปฏิบัติตามมาตรการฯ โดยให้ดำเนินการให้แล้วเสร็จภายในเดือนพฤษภาคม และ เดือนพฤศจิกายนของปีที่ดำเนินการ (ยกเว้นกรณีที่โรงงานไม่สามารถให้เข้าดำเนินการได้ ซึ่งจะต้องมีการปรับเปลี่ยนช่วงเวลาดำเนินการ)

7.2.2 การดำเนินงานตามมาตรการติดตามตรวจสอบผลกระทบสิ่งแวดล้อม

จัดทำแผนและเข้าดำเนินการตรวจติดตามตรวจสอบคุณภาพสิ่งแวดล้อมของโครงการ ตามที่มาตรการฯ กำหนด รวมถึงดำเนินการตรวจวัดพารามิเตอร์อื่น ที่นอกเหนือจากมาตรการฯ

1) วิธีการตรวจติดตามตรวจสอบคุณภาพสิ่งแวดล้อมจะดำเนินการให้เป็นไปตามที่รายงานการประเมินผลกระทบสิ่งแวดล้อมกำหนด หรือเป็นวิธีที่เป็นที่ยอมรับระดับสากล (เช่น U.S. EPA เป็นต้น) หรือตามที่กฎหมายได้ระบุไว้

2) ดำเนินการบันทึกพิกัดของจุดเก็บตัวอย่าง/จุดตรวจวัดต่างๆ รายงานลักษณะของกิจกรรมต่างๆ ที่เกิดขึ้นและสภาพโดยรอบบริเวณจุดตรวจวัดคุณภาพอากาศ และระดับความดังเสียง ขณะทำการตรวจวัด รวมถึงลักษณะของตัวอย่างคุณภาพน้ำที่เก็บมาวิเคราะห์

7.2.3 การจัดทำรายงาน

1) การจัดทำรายงานผลการปฏิบัติตามมาตรการป้องกันและแก้ไขผลกระทบสิ่งแวดล้อมและมาตรการติดตามตรวจสอบผลกระทบสิ่งแวดล้อม (ตามมาตรการฯ ในรายงาน EIA) : เพื่อนำเสนอต่อหน่วยงานของรัฐซึ่งมีอำนาจอนุญาตตามกฎหมาย รวมถึงหน่วยงานราชการอื่น โดยจะครอบคลุมถึงการดำเนินงานทั้งระยะก่อสร้าง (ถ้ามี) และระยะดำเนินการของโครงการ ซึ่ง<u>ไม่รวมถึงรายการตรวจวัดที่นอกเหนือจากมาตรการฯ กำหนด</u> ทั้งนี้อาจมีการเปลี่ยนแปลงได้ขึ้นอยู่กับสถานะของโครงการขณะนั้น และรูปแบบการจัดทำรายงานจะต้องเป็นไปตามแนวทางที่ สผ. กำหนด

2) การจัดทำรายงานผลการติดตามตรวจสอบผลกระทบสิ่งแวดล้อม : เพื่อนำเสนอต่อโครงการ โดย<u>เป็นรายการตรวจติดตาม ทั้งที่กำหนดในมาตรการฯ และไม่ได้กำหนดในมาตรการฯ</u> ทุกรายการ พร้อมแสดงกราฟย้อนหลัง 3 ปี

3) การจัดทำรายงานผลการตรวจวัดสุขศาสตร์อุตสาหกรรม : เพื่อนำเสนอต่อโครงการ โดยเป็นรายการตรวจติดตามตรวจสอบคุณภาพสิ่งแวดล้อม ด้านสุขศาสตร์อุตสาหกรรม (Industrial Hygiene) ที่ทำการตรวจวัดทุกๆ ไตรมาส โดยนำส่งรายงานฉบับสมบูรณ์ให้แก่โครงการภายใน 30 วัน นับจากวันที่ตรวจวัดแล้วเสร็จ ในเดือนมีนาคม เดือนมิถุนายน เดือนกันยายน และเดือนธันวาคม หรือที่โครงการระบุความถี่ไว้ ทั้งนี้จะแสดงผลการตรวจวัดและกราฟย้อนหลัง 3 ปี ทุกรายการ *ยกเว้นผลการตรวจวัดแสงสว่างในสถานที่ทำงาน จะรายงานผลเป็นครั้งๆ ในรอบการตรวจวัดนั้นๆ และจัดทำเป็นแผนผังแสดงจุดตรวจวัดประกอบรายงานผลการตรวจวัดแสงสว่าง ทั้งนี้ให้เป็นไปตามที่ตกลงร่วมกันสำหรับแต่ละโครงการ*

4) การจัดทำรายงานผลการปฏิบัติตามมาตรการป้องกันและแก้ไขผลกระทบสิ่งแวดล้อมและมาตรการติดตามตรวจสอบผลกระทบสิ่งแวดล้อม สำหรับโครงการที่ตั้งอยู่ในนิคมอุตสาหกรรมดับบลิวเอชเอตะวันออก (มาบตาพุด) : โดยนำเสนอต่อสำนักงานนิคมฯ สำหรับโครงการที่ตั้งอยู่ในพื้นที่ตามที่มีการกำหนดมา ได้แก่ โครงการลำดับที่ 14, 15, 17, 18, 19, 20 และ 21 โดยรูปแบบการจัดทำรายงานให้เป็นไปตามที่สำนักงานนิคมฯ กำหนด

5) การจัดทำรายงานตรวจสอบการปฏิบัติตามมาตรการด้านสิ่งแวดล้อม (Environmental Compliance Audit Report) : ดำเนินการ ปีละ 1 ครั้ง สำหรับโครงการที่จะต้องดำเนินการตามที่กำหนดในมาตรการฯ ของโครงการลำดับที่ 14 หรือโครงการอื่นๆ ที่อาจถูกกำหนดในมาตรการฯ ในอนาคต หรือตามที่โครงการร้องขอนอกเหนือจากข้างต้น ซึ่งจะคิดค่าใช้จ่ายเพิ่มเติมนอกเหนือจากข้อเสนองานครั้งนี้

รายละเอียดรายงานแต่ละประเภทที่ต้องจัดทำของแต่ละโครงการแสดงดัง**ตารางที่ 3**

8. ข้อเสนอด้านราคา

ให้ผู้เสนอบริการเสนอค่าใช้จ่ายที่เกิดขึ้นโดยให้เสนอค่าบริการ ค่าเก็บตัวอย่าง ค่าการตรวจวัด และการวิเคราะห์ตัวอย่าง รวมเป็นค่าใช้จ่ายสำหรับแต่ละรายการตรวจวัด เป็นราคาต่อหน่วยตัวอย่าง และราคาต่อพารามิเตอร์ ซึ่งการตรวจวัดพารามิเตอร์เดียวกันด้วยวิธีเดียวกันจะต้องมีราคาต่อหน่วยที่เท่ากันในทุกๆ โครงการ

****

ตารางที่ 3 สรุปรายงานที่ต้องจัดทำแต่ละโครงการ จำนวน 22 โครงการ

No.	Project	EIA MTR	EIA MTR (WHA)	ENV Audit	ENV	IH
1	GC2 – Olefins 1	✓			✓	✓
2	GC2 – Power Plant	✓			✓	✓
3	GC2 – HDPE 2	✓			✓	✓
4	GC3 – Olefins 2	✓			✓	✓
5	GC4 – Aromatics I	✓			✓	✓
6	GC5 – Aromatics II	✓			✓	✓
7	GC6 – Refinery	✓			✓	✓
8	GC6 – Jetty	✓			✓	✓
9	GC7 – BTF & Jetty	✓			✓	✓
10	GC11 – Olefins 3	✓			✓	✓
	GC11 – WH					✓
11	GC11 – LPDE	✓			✓	✓
12	GC11 – LLDPE	✓			✓	✓
13	GC12 – HDPE 1	✓			✓	✓
14	GC16 – EOEG (GC Glycol)	✓	✓	✓	✓	✓
15	GC16 – EA (GC Glycol)	✓	✓		✓	✓
16	GC17 – PS	✓			✓	✓
17	PPCL – Phenol	✓	✓		✓	✓
18	PPCL – BPA	✓	✓		✓	✓
19	GCO – PO	✓	✓		✓	✓
20	GCP – Polyols	✓	✓		✓	✓
21	GGC1	✓	✓		✓	✓
22	GGC2	✓				✓

หมายเหตุ 1. รายงาน EIA Monitoring ในแต่ละรอบการตรวจวัดจะเป็นการรายงานผลระยะก่อสร้างและ/หรือระยะดำเนินการในรายงานฉบับเดียวกัน ขึ้นกับรายงานการประเมินผลกระทบสิ่งแวดล้อมของโครงการฉบับปัจจุบันที่โครงการยึดถือและสถานะของโครงการขณะนั้น

ภาคผนวก ข.7-2

เอกสารขึ้นทะเบียนห้องปฏิบัติการวิเคราะห์เอกชน

ที่ อก ๐๓๒๐/๑๑๓๔๒

กรมโรงงานอุตสาหกรรม
ถนนพระรามที่ ๖ แขวงทุ่งพญาไท
เขตราชเทวี กรุงเทพฯ ๑๐๔๐๐

๒๗ กรกฎาคม ๒๕๖๖

เรื่อง ต่ออายุหนังสือรับขึ้นทะเบียนห้องปฏิบัติการวิเคราะห์เอกชน

เรียน กรรมการผู้จัดการ บริษัท อีสเทิร์น ไทย คอนซัลติ้ง ๑๙๙๒ จำกัด

อ้างถึง คำขอต่ออายุของห้องปฏิบัติการวิเคราะห์เอกชน ลงวันที่ ๗ มิถุนายน ๒๕๖๖

สิ่งที่ส่งมาด้วย เอกสารแนบท้ายหนังสือรับต่ออายุขึ้นทะเบียนห้องปฏิบัติการวิเคราะห์เอกชน

๑. รายชื่อผู้ควบคุมดูแลห้องปฏิบัติการวิเคราะห์ จำนวน ๔๐ ราย

๒. รายชื่อเจ้าหน้าที่ประจำห้องปฏิบัติการวิเคราะห์ จำนวน ๒๕ ราย

๓. ขอบข่ายสารมลพิษที่ได้รับขึ้นทะเบียนจากกรมโรงงานอุตสาหกรรม จำนวน ๒๙๒ รายการ จำนวน ๑๙ แผ่น

ตามหนังสือที่อ้างถึง บริษัท อีสเทิร์น ไทย คอนซัลติ้ง ๑๙๙๒ จำกัด ขอต่ออายุหนังสือรับขึ้นทะเบียนห้องปฏิบัติการวิเคราะห์เอกชน เลขทะเบียน ว-๐๐๓ สถานที่ตั้งเลขที่ ๖๘๓ หมู่ที่ ๑๑ ถนนสุขาภิบาล ๘ ตำบลหนองขาม อำเภอศรีราชา จังหวัดชลบุรี ต่อกรมโรงงานอุตสาหกรรม นั้น

กรมโรงงานอุตสาหกรรมพิจารณาแล้ว ให้บริษัท อีสเทิร์น ไทย คอนซัลติ้ง ๑๙๙๒ จำกัด ต่ออายุหนังสือรับขึ้นทะเบียนห้องปฏิบัติการวิเคราะห์เอกชน โดยมีองค์ประกอบดังนี้

ก. ผู้ควบคุมดูแลห้องปฏิบัติการวิเคราะห์ จำนวน ๔๐ ราย ตามสิ่งที่ส่งมาด้วย ๑

ข. เจ้าหน้าที่ประจำห้องปฏิบัติการวิเคราะห์ จำนวน ๒๕ ราย ตามสิ่งที่ส่งมาด้วย ๒

ค. ขอบข่ายสารมลพิษที่ได้รับขึ้นทะเบียนให้วิเคราะห์ในน้ำเสีย จำนวน ๔๗ รายการ อากาศเสีย (ปล่องระบาย) จำนวน ๒๑ รายการ น้ำใต้ดิน จำนวน ๑๑๑ รายการ สิ่งปฏิกูลหรือวัสดุที่ไม่ใช้แล้ว จำนวน ๑๘ รายการ และดิน จำนวน ๙๕ รายการ รวมทั้งสิ้นจำนวน ๒๙๒ รายการ ตามสิ่งที่ส่งมาด้วย ๓

หนังสือฉบับนี้จะหมดอายุในวันที่ ๕ กรกฎาคม ๒๕๖๙ หากประสงค์จะต่ออายุหนังสือรับขึ้นทะเบียนห้องปฏิบัติการวิเคราะห์เอกชน ให้ยื่นคำขอต่ออายุพร้อมเอกสารประกอบคำขอต่อกรมโรงงานอุตสาหกรรม ภายใน ๓๐ วัน ก่อนวันสิ้นอายุของหนังสือรับขึ้นทะเบียนห้องปฏิบัติการวิเคราะห์เอกชน ทั้งนี้ สามารถยื่นคำขอผ่านระบบอิเล็กทรอนิกส์ได้ที่หน้าเว็บไซต์กรมโรงงานอุตสาหกรรม

จึงเรียนมาเพื่อทราบ

[redacted]

ผู้อำ[redacted]อก
ปฏิบัติราชการแทนอธิบดีกรมโรงงานอุตสาหกรรม

ศูนย์วิจัยและเตือนภัยมลพิษโรงงานภาคตะวันออก
โทร. ๐ ๓๓๑๓ ๖๐๕๙ ต่อ ๕๐๐๑-๒
ไปรษณีย์อิเล็กทรอนิกส์ eirw@diw.mail.go.th

COPY

เอกสารแนบท้ายหนังสือรับต่ออายุขึ้นทะเบียนห้องปฏิบัติการวิเคราะห์เอกชน

บริษัท อีสเทิร์น ไทย คอนซัลติ้ง ๑๙๙๒ จำกัด เลขทะเบียน ว-๐๐๓

ที่ อก ๐๓๒๐/๑๑๓๔๒ ลงวันที่ ๒๗ กรกฎาคม ๒๕๖๖

ก. ผู้ควบคุมดูแลห้องปฏิบัติการวิเคราะห์ จำนวน ๔๐ ราย

[redacted]

ทะเบียนเลขที่ ว-๐๐๓-ค-๐๐๐๑

ทะเบียนเลขที่ ว-๐๐๓-ค-๐๐๐๒

ทะเบียนเลขที่ ว-๐๐๓-ค-๐๐๐๓

ทะเบียนเลขที่ ว-๐๐๓-ค-๐๐๐๔

ทะเบียนเลขที่ ว-๐๐๓-ค-๐๐๐๕

ทะเบียนเลขที่ ว-๐๐๓-ค-๐๐๐๖

ทะเบียนเลขที่ ว-๐๐๓-ค-๐๐๐๗

ทะเบียนเลขที่ ว-๐๐๓-ค-๐๐๐๘

ทะเบียนเลขที่ ว-๐๐๓-ค-๐๐๐๙

ทะเบียนเลขที่ ว-๐๐๓-ค-๐๐๑๐

ทะเบียนเลขที่ ว-๐๐๓-ค-๐๐๑๑

ทะเบียนเลขที่ ว-๐๐๓-ค-๐๐๑๒

ทะเบียนเลขที่ ว-๐๐๓-ค-๐๐๑๓

ทะเบียนเลขที่ ว-๐๐๓-ค-๐๐๑๔

ทะเบียนเลขที่ ว-๐๐๓-ค-๐๐๑๕

ทะเบียนเลขที่ ว-๐๐๓-ค-๐๐๑๖

ทะเบียนเลขที่ ว-๐๐๓-ค-๐๐๑๗

ทะเบียนเลขที่ ว-๐๐๓-ค-๐๐๑๘

ทะเบียนเลขที่ ว-๐๐๓-ค-๐๐๑๙

ทะเบียนเลขที่ ว-๐๐๓-ค-๐๐๒๐

ทะเบียนเลขที่ ว-๐๐๓-ค-๐๐๒๑

ทะเบียนเลขที่ ว-๐๐๓-ค-๐๐๒๒

ทะเบียนเลขที่ ว-๐๐๓-ค-๐๐๒๓

ทะเบียนเลขที่ ว-๐๐๓-ค-๐๐๒๔

ทะเบียนเลขที่ ว-๐๐๓-ค-๐๐๒๕

ทะเบียนเลขที่ ว-๐๐๓-ค-๐๐๒๖

ทะเบียนเลขที่ ว-๐๐๓-ค-๐๐๒๗

ทะเบียนเลขที่ ว-๐๐๓-ค-๐๐๒๘

ทะเบียนเลขที่ ว-๐๐๓-ค-๐๐๒๙

ทะเบียนเลขที่ ว-๐๐๓-ค-๐๐๓๐

ทะเบียนเลขที่ ว-๐๐๓-ค-๐๐๓๑

ทะเบียนเลขที่ ว-๐๐๓-ค-๐๐๓๒

ทะเบียนเลขที่ ว-๐๐๓-ค-๐๐๓๓

ทะเบียนเลขที่ ว-๐๐๓-ค-๐๐๓๔

ทะเบียนเลขที่ ว-๐๐๓-ค-๐๐๓๕

[redacted]

[redacted]นุช ทะเบียนเลขที่ ว-๐๐๓-ค-๐๐๓๖
ทะเบียนเลขที่ ว-๐๐๓-ค-๐๐๓๗
ทะเบียนเลขที่ ว-๐๐๓-ค-๐๐๓๘
ทะเบียนเลขที่ ว-๐๐๓-ค-๐๐๓๙
ทะเบียนเลขที่ ว-๐๐๓-ค-๐๐๔๐

ข. เจ้า[redacted] ๒๕ ราย

[redacted]เก้ว ทะเบียนเลขที่ ว-๐๐๓-จ-๐๐๐๑
ทะเบียนเลขที่ ว-๐๐๓-จ-๐๐๐๒
ทะเบียนเลขที่ ว-๐๐๓-จ-๐๐๐๓
ทะเบียนเลขที่ ว-๐๐๓-จ-๐๐๐๔
ทะเบียนเลขที่ ว-๐๐๓-จ-๐๐๐๕
ทะเบียนเลขที่ ว-๐๐๓-จ-๐๐๐๖
ทะเบียนเลขที่ ว-๐๐๓-จ-๐๐๐๗
ทะเบียนเลขที่ ว-๐๐๓-จ-๐๐๐๘
ทะเบียนเลขที่ ว-๐๐๓-จ-๐๐๐๙
ทะเบียนเลขที่ ว-๐๐๓-จ-๐๐๑๐
ทะเบียนเลขที่ ว-๐๐๓-จ-๐๐๑๑
ทะเบียนเลขที่ ว-๐๐๓-จ-๐๐๑๒
ทะเบียนเลขที่ ว-๐๐๓-จ-๐๐๑๓
ทะเบียนเลขที่ ว-๐๐๓-จ-๐๐๑๔
ทะเบียนเลขที่ ว-๐๐๓-จ-๐๐๑๕
ทะเบียนเลขที่ ว-๐๐๓-จ-๐๐๑๖
ทะเบียนเลขที่ ว-๐๐๓-จ-๐๐๑๗
ทะเบียนเลขที่ ว-๐๐๓-จ-๐๐๑๘
ทะเบียนเลขที่ ว-๐๐๓-จ-๐๐๑๙
ทะเบียนเลขที่ ว-๐๐๓-จ-๐๐๒๐
ทะเบียนเลขที่ ว-๐๐๓-จ-๐๐๒๑
ทะเบียนเลขที่ ว-๐๐๓-จ-๐๐๒๒
ทะเบียนเลขที่ ว-๐๐๓-จ-๐๐๒๓
ทะเบียนเลขที่ ว-๐๐๓-จ-๐๐๒๔
ทะเบียนเลขที่ ว-๐๐๓-จ-๐๐๒๕

[redacted]

เอกสารแนบท้ายหนังสือรับต่ออายุขึ้นทะเบียนห้องปฏิบัติการวิเคราะห์เอกชน
บริษัท อีสเทิร์น ไทย คอนซัลติ้ง ๑๙๙๒ จำกัด เลขทะเบียน ว-๐๐๓
ที่ อก ๐๓๒๐/๑๑๓๔๒ ลงวันที่ ๒๗ กรกฎาคม ๒๕๖๖

ขอบข่ายสารมลพิษที่ได้รับขึ้นทะเบียนจากกรมโรงงานอุตสาหกรรม จำนวน ๒๙๒ รายการ

<u>น้ำเสีย จำนวน 47 รายการ</u>

ลำดับที่	สารมลพิษ	วิธีวิเคราะห์
1	Aldrin	1) Liquid-Liquid Extraction, Gas Chromatographic Method[4] 2) Liquid-Liquid Extraction, Gas Chromatographic / Mass Spectrometric Method[4]
2	Arsenic	1) Continuous Hydride Generation/Atomic Absorption Spectrometric Method[4] 2) Digestion, Inductively Coupled Plasma Method[4]
3	Barium	Digestion, Inductively Coupled Plasma Method[4]
4	α-BHC	1) Liquid-Liquid Extraction, Gas Chromatographic Method[4] 2) Liquid-Liquid Extraction, Gas Chromatographic / Mass Spectrometric Method[4]
5	β-BHC	1) Liquid-Liquid Extraction, Gas Chromatographic Method[4] 2) Liquid-Liquid Extraction, Gas Chromatographic / Mass Spectrometric Method[4]
6	δ-BHC	1) Liquid-Liquid Extraction, Gas Chromatographic Method[4] 2) Liquid-Liquid Extraction, Gas Chromatographic / Mass Spectrometric Method[4]
7	γ-BHC	1) Liquid-Liquid Extraction, Gas Chromatographic Method[4] 2) Liquid-Liquid Extraction, Gas Chromatographic / Mass Spectrometric Method[4]
8	Biochemical Oxygen Demand	1) 5-Day BOD Test, Membrane Electrode Method[4] 2) 5-Day BOD Test, Azide Modification Method[4]
9	Cadmium	Digestion, Inductively Coupled Plasma Method[4]
10	Chemical Oxygen Demand	Closed Reflux, Titrimetric Method[4]
11	cis-Chlordane	1) Liquid-Liquid Extraction, Gas Chromatographic Method[4] 2) Liquid-Liquid Extraction, Gas Chromatographic / Mass Spectrometric Method[4]
12	trans-Chlordane	1) Liquid-Liquid Extraction, Gas Chromatographic Method[4] 2) Liquid-Liquid Extraction, Gas Chromatographic / Mass Spectrometric Method[4]
13	Chromium	1) Digestion, Direct Air-Acetylene Flame Method[4] 2) Digestion, Inductively Coupled Plasma Method[4]

[redacted]

ลำดับที่	สารมลพิษ	วิธีวิเคราะห์
14	Color	ADMI Weighted-Ordinate Spectrophotometric Method[4]
15	Copper	1) Digestion, Direct Air-Acetylene Flame Method[4] 2) Digestion, Inductively Coupled Plasma Method[4]
16	Cyanide	Distillation, Colorimetric Method[4]
17	4,4′-DDD	1) Liquid-Liquid Extraction, Gas Chromatographic Method[4] 2) Liquid-Liquid Extraction, Gas Chromatographic / Mass Spectrometric Method[4]
18	4,4′-DDE	1) Liquid-Liquid Extraction, Gas Chromatographic Method[4] 2) Liquid-Liquid Extraction, Gas Chromatographic / Mass Spectrometric Method[4]
19	DDT	Liquid-Liquid Extraction, Gas Chromatographic / Mass Spectrometric Method[4]
20	Dieldrin	1) Liquid-Liquid Extraction, Gas Chromatographic Method[4] 2) Liquid-Liquid Extraction, Gas Chromatographic / Mass Spectrometric Method[4]
21	Endosulfan I	1) Liquid-Liquid Extraction, Gas Chromatographic Method[4] 2) Liquid-Liquid Extraction, Gas Chromatographic / Mass Spectrometric Method[4]
22	Endosulfan II	1) Liquid-Liquid Extraction, Gas Chromatographic Method[4] 2) Liquid-Liquid Extraction, Gas Chromatographic / Mass Spectrometric Method[4]
23	Endosulfan sulfate	1) Liquid-Liquid Extraction, Gas Chromatographic Method[4] 2) Liquid-Liquid Extraction, Gas Chromatographic / Mass Spectrometric Method[4]
24	Endrin	Liquid-Liquid Extraction, Gas Chromatographic / Mass Spectrometric Method[4]
25	Endrin aldehyde	1) Liquid-Liquid Extraction, Gas Chromatographic Method[4] 2) Liquid-Liquid Extraction, Gas Chromatographic / Mass Spectrometric Method[4]
26	Endrin ketone	1) Liquid-Liquid Extraction, Gas Chromatographic Method[4] 2) Liquid-Liquid Extraction, Gas Chromatographic / Mass Spectrometric Method[4]
27	Formaldehyde	Distillation, Colorimetric Method[3]
28	Free Chlorine	1) Iodometric Method[4] 2) Colorimetric Method[4]

[redacted]

ลำดับที่	สารมลพิษ	วิธีวิเคราะห์
29	Heptachlor	1) Liquid-Liquid Extraction, Gas Chromatographic Method[4] 2) Liquid-Liquid Extraction, Gas Chromatographic / Mass Spectrometric Method[4]
30	Heptachlor Epoxide	1) Liquid-Liquid Extraction, Gas Chromatographic Method[4] 2) Liquid-Liquid Extraction, Gas Chromatographic / Mass Spectrometric Method[4]
31	Hexavalent Chromium	Filtration, Colorimetric Method[4]
32	Lead	1) Digestion, Direct Air-Acetylene Flame Method[4] 2) Digestion, Inductively Coupled Plasma Method[4]
33	Manganese	Digestion, Inductively Coupled Plasma Method[4]
34	Mercury	Digestion, Cold-Vapor Atomic Absorption Spectrometric Method[4]
35	Methoxychlor	Liquid-Liquid Extraction, Gas Chromatographic / Mass Spectrometric Method[4]
36	Nickel	1) Digestion, Direct Air-Acetylene Flame Method[4] 2) Digestion, Inductively Coupled Plasma Method[4]
37	Oil and Grease	Liquid-Liquid, Partition-Gravimetric Method[4]
38	pH	Electrometric Method[4]
39	Phenols	Distillation, Direct Photometric Method[4]
40	Selenium	Digestion, Hydride Generation/Atomic Absorption Spectrometric Method[4]
41	Sulfide	ZnS Precipitation, Iodometric Method[4]
42	Temperature	Field Method[4]
43	Trivalent Chromium	1) Digestion, Direct Air-Acetylene Flame Method; Filtration, Colorimetric Method; Calculation[4] 2) Digestion, Inductively Coupled Plasma Method; Colorimetric Method; Calculation[4]
44	Total Dissolved Solids	Dried at 180 °C [4]
45	Total Kjeldahl Nitrogen	Macro Kjeldahl Method[4]
46	Total Suspended Solids	Dried at 103-105 °C [4]
47	Zinc	Digestion, Inductively Coupled Plasma Method[4]

[redacted]

อากาศเสีย (ปล่องระบาย) จำนวน 21 รายการ

ลำดับที่	สารมลพิษ	วิธีวิเคราะห์
1	Antimony	Isokinetic Sampling, Digestion, Inductively Coupled Plasma Method[5]
2	Arsenic	Isokinetic Sampling, Digestion, Inductively Coupled Plasma Method[5]
3	Cadmium	Isokinetic Sampling, Digestion, Inductively Coupled Plasma Method[5]
4	Carbon Monoxide	1) Bag, Non-Dispersive Infrared Method[5] 2) Instrumental Analyzer Method[5]
5	Chromium	Isokinetic Sampling, Digestion, Inductively Coupled Plasma Method[5]
6	Cobalt	Isokinetic Sampling, Digestion, Inductively Coupled Plasma Method[5]
7	Copper	Isokinetic Sampling, Digestion, Inductively Coupled Plasma Method[5]
8	Hydrogen Sulfide	Absorption Sampling, Iodometric Method[5]
9	Lead	Isokinetic Sampling, Digestion, Inductively Coupled Plasma Method[5]
10	Manganese	Isokinetic Sampling, Digestion, Inductively Coupled Plasma Method[5]
11	Mercury	Isokinetic Sampling, Digestion, Cold–Vapor Atomic Absorption Spectrometric Method[5]
12	Nickel	Isokinetic Sampling, Digestion, Inductively Coupled Plasma Method[5]
13	Opacity	Ringelmann's Method[1,5]
14	Oxides of Nitrogen	1) Absorption Sampling, Phenoldisulfonic Acid Method[8] 2) Instrumental Analyzer Method[7]
15	Selenium	Isokinetic Sampling, Digestion, Inductively Coupled Plasma Method[5]
16	Sulfur Dioxide	1) Absorption Sampling , Barium-Thorin Titrimetric Method[5] 2) Instrumental Analyzer Method[5]
17	Sulfuric Acid	Isokinetic Sampling, Barium-Thorin Titrimetric Method[6]
18	Tin	Isokinetic Sampling, Digestion, Inductively Coupled Plasma Method[5]

[redacted]

ลำดับที่	สารมลพิษ	วิธีวิเคราะห์
19	Total Suspended Particulate	Isokinetic Sampling, Gravimetric Method[6]
20	Vanadium	Isokinetic Sampling, Digestion, Inductively Coupled Plasma Method[5]
21	Xylene	Adsorption Sampling, Gas Chromatographic Method[6]

<u>น้ำใต้ดิน จำนวน 111 รายการ</u>

ลำดับที่	สารมลพิษ	วิธีวิเคราะห์
1	Acenaphthene	Liquid-Liquid Extraction, Gas Chromatographic/Mass Spectrometric Method[4]
2	Acetone	Purge and Trap, Gas Chromatographic/Mass Spectrometric Method[4]
3	Aldrin	Liquid-Liquid Extraction, Gas Chromatographic/Mass Spectrometric Method[4]
4	Anthracene	Liquid-Liquid Extraction, Gas Chromatographic/Mass Spectrometric Method[4]
5	Antimony	Digestion, Inductively Coupled Plasma Method[4]
6	Arsenic	1) Continuous Hydride Generation/Atomic Absorption Spectrometric Method[4] 2) Digestion, Inductively Coupled Plasma Method[4]
7	Barium	Digestion, Inductively Coupled Plasma Method[4]
8	Benz(a)anthracene	Liquid-Liquid Extraction, Gas Chromatographic/Mass Spectrometric Method[4]
9	Benzene	Purge and Trap, Gas Chromatographic/Mass Spectrometric Method[4]
10	Benzo(b)fluoranthene	Liquid-Liquid Extraction, Gas Chromatographic/Mass Spectrometric Method[4]
11	Benzo(k)fluoranthene	Liquid-Liquid Extraction, Gas Chromatographic/Mass Spectrometric Method[4]
12	Benzo(a)pyrene	Liquid-Liquid Extraction, Gas Chromatographic/Mass Spectrometric Method[4]
13	Benzo[g,h,i]perylene	Liquid-Liquid Extraction, Gas Chromatographic/Mass Spectrometric Method[4]
14	Beryllium	Digestion, Inductively Coupled Pla[redacted]

[redacted]ethyl)ether...

ลำดับที่	สารมลพิษ	วิธีวิเคราะห์
15	Bis(2-chloroethyl)ether	Liquid-Liquid Extraction, Gas Chromatographic/Mass Spectrometric Method[4]
16	Bis(2-ethylhexyl)phthalate	Liquid-Liquid Extraction, Gas Chromatographic/Mass Spectrometric Method[4]
17	Bromodichloromethane	Purge and Trap, Gas Chromatographic/Mass Spectrometric Method[4]
18	Bromoform	Purge and Trap, Gas Chromatographic/Mass Spectrometric Method[4]
19	Butanol	Purge and Trap, Gas Chromatographic/Mass Spectrometric Method[4]
20	Butyl benzyl phthalate	Liquid-Liquid Extraction, Gas Chromatographic/Mass Spectrometric Method[4]
21	Cadmium	Digestion, Inductively Coupled Plasma Method[4]
22	Carbazole	Liquid-Liquid Extraction, Gas Chromatographic/Mass Spectrometric Method[4]
23	Carbon disulfide	Purge and Trap, Gas Chromatographic/Mass Spectrometric Method[4]
24	Carbon tetrachloride	Purge and Trap, Gas Chromatographic/Mass Spectrometric Method[4]
25	Chlordane	Liquid-Liquid Extraction, Gas Chromatographic/Mass Spectrometric Method[4]
26	p-Chloroaniline	Liquid-Liquid Extraction, Gas Chromatographic/Mass Spectrometric Method[4]
27	Chlorobenzene	Purge and Trap, Gas Chromatographic/Mass Spectrometric Method[4]
28	Chlorodibromomethane	Purge and Trap, Gas Chromatographic/Mass Spectrometric Method[4]
29	Chloroform	Purge and Trap, Gas Chromatographic/Mass Spectrometric Method[4]
30	2-Chlorophenol	Liquid-Liquid Extraction, Gas Chromatographic/Mass Spectrometric Method[4]
31	Chromium	1) Digestion, Direct Air-Acetylene Flame Method[4] 2) Digestion, Inductively Coupled Plasma Method[4]
32	Chromium (III)	1) Digestion, Direct Air-Acetylene Flame Method; Filtration, Colorimetric Method; Calculation[4] 2) Digestion, Inductively Coupled Plasma Method; Filtration, Colorimetric Method; Calculati[redacted]

[redacted]

ลำดับที่	สารมลพิษ	วิธีวิเคราะห์
33	Chromium (VI)	Filtration, Colorimetric Method[4]
34	Chrysene	Liquid-Liquid Extraction, Gas Chromatographic/Mass Spectrometric Method[4]
35	Cyanide	Distillation, Colorimetric Method[4]
36	DDD	Liquid-Liquid Extraction, Gas Chromatographic/Mass Spectrometric Method[4]
37	DDE	Liquid-Liquid Extraction, Gas Chromatographic/Mass Spectrometric Method[4]
38	DDT	Liquid-Liquid Extraction, Gas Chromatographic/Mass Spectrometric Method[4]
39	Dibenz(a,h)anthracene	Liquid-Liquid Extraction, Gas Chromatographic/Mass Spectrometric Method[4]
40	Di-n-butyl phthalate	Liquid-Liquid Extraction, Gas Chromatographic/Mass Spectrometric Method[4]
41	1,2-Dichlorobenzene	Purge and Trap, Gas Chromatographic/Mass Spectrometric Method[4]
42	1,3-Dichlorobenzene	Purge and Trap, Gas Chromatographic/Mass Spectrometric Method[4]
43	1,4-Dichlorobenzene	Purge and Trap, Gas Chromatographic/Mass Spectrometric Method[4]
44	1,1-Dichloroethane	Purge and Trap, Gas Chromatographic/Mass Spectrometric Method[4]
45	1,2-Dichloroethane	Purge and Trap, Gas Chromatographic/Mass Spectrometric Method[4]
46	1,1-Dichloroethylene	Purge and Trap, Gas Chromatographic/Mass Spectrometric Method[4]
47	cis-1,2-Dichloroethylene	Purge and Trap, Gas Chromatographic/Mass Spectrometric Method[4]
48	trans-1,2-Dichloroethylene	Purge and Trap, Gas Chromatographic/Mass Spectrometric Method[4]
49	2,4-Dichlorophenol	Liquid-Liquid Extraction, Gas Chromatographic/Mass Spectrometric Method[4]
50	1,2-Dichloropropane	Purge and Trap, Gas Chromatographic/Mass Spectrometric Method[4]
51	1,3-Dichloropropane	Purge and Trap, Gas Chromatogra[redacted] Method[4]

[redacted]

ลำดับที่	สารมลพิษ	วิธีวิเคราะห์
52	Dieldrin	Liquid-Liquid Extraction, Gas Chromatographic/Mass Spectrometric Method[4]
53	Diethyl phthalate	Liquid-Liquid Extraction, Gas Chromatographic/Mass Spectrometric Method[4]
54	2,4-Dimethylphenol	Liquid-Liquid Extraction, Gas Chromatographic/Mass Spectrometric Method[4]
55	2,4-Dinitrotoluene	Liquid-Liquid Extraction, Gas Chromatographic/Mass Spectrometric Method[4]
56	2,6-Dinitrotoluene	Liquid-Liquid Extraction, Gas Chromatographic/Mass Spectrometric Method[4]
57	Di-n-octyl phthalate	Liquid-Liquid Extraction, Gas Chromatographic/Mass Spectrometric Method[4]
58	Endosulfan	Liquid-Liquid Extraction, Gas Chromatographic/Mass Spectrometric Method[4]
59	Endrin	Liquid-Liquid Extraction, Gas Chromatographic/Mass Spectrometric Method[4]
60	Ethylbenzene	Purge and Trap, Gas Chromatographic/Mass Spectrometric Method[4]
61	Fluoranthene	Liquid-Liquid Extraction, Gas Chromatographic/Mass Spectrometric Method[4]
62	Fluorene	Liquid-Liquid Extraction, Gas Chromatographic/Mass Spectrometric Method[4]
63	Heptachlor	Liquid-Liquid Extraction, Gas Chromatographic/Mass Spectrometric Method[4]
64	Heptachlor epoxide	Liquid-Liquid Extraction, Gas Chromatographic/Mass Spectrometric Method[4]
65	Hexachlorobenzene	Liquid-Liquid Extraction, Gas Chromatographic/Mass Spectrometric Method[4]
66	Hexachloro-1,3-butadiene	Liquid-Liquid Extraction, Gas Chromatographic/Mass Spectrometric Method[4]
67	n-Hexane	Purge and Trap, Gas Chromatographic/Mass Spectrometric Method[4]
68	α-HCH	Liquid-Liquid Extraction, Gas Chromatographic/Mass Spectrometric Method[4]
69	β-HCH	Liquid-Liquid Extraction, Gas Chromatographic/Mass Spectrometric Method[4] [redacted]

[redacted]

ลำดับที่	สารมลพิษ	วิธีวิเคราะห์
70	γ-HCH	Liquid-Liquid Extraction, Gas Chromatographic/Mass Spectrometric Method[4]
71	Hexachlorocyclopentadiene	Liquid-Liquid Extraction, Gas Chromatographic/Mass Spectrometric Method[4]
72	Hexachloroethane	Liquid-Liquid Extraction, Gas Chromatographic/Mass Spectrometric Method[4]
73	Indeno(1,2,3-cd)pyrene	Liquid-Liquid Extraction, Gas Chromatographic/Mass Spectrometric Method[4]
74	Isophorone	Liquid-Liquid Extraction, Gas Chromatographic/Mass Spectrometric Method[4]
75	Lead	1) Digestion, Direct Air-Acetylene Flame Method[4] 2) Digestion, Inductively Coupled Plasma Method[4]
76	Manganese	Digestion, Inductively Coupled Plasma Method[4]
77	Mercury	Digestion, Cold-Vapor Atomic Absorption Spectrometric Method[4]
78	Methoxychlor	Liquid-Liquid Extraction, Gas Chromatographic/Mass Spectrometric Method[4]
79	Methylene chloride	Purge and Trap, Gas Chromatographic/Mass Spectrometric Method[4]
80	2-Methylphenol	Liquid-Liquid Extraction, Gas Chromatographic/Mass Spectrometric Method[4]
81	2-Methylnaphthalene	Liquid-Liquid Extraction, Gas Chromatographic/Mass Spectrometric Method[4]
82	Methyl tert-butyl ether	Purge and Trap, Gas Chromatographic/Mass Spectrometric Method[4]
83	Naphthalene	Purge and Trap, Gas Chromatographic/Mass Spectrometric Method[4]
84	Nickel	Digestion, Inductively Coupled Plasma Method[4]
85	Nitrobenzene	Purge and Trap, Gas Chromatographic/Mass Spectrometric Method[4]
86	N-Nitrosodi-n-propylamine	Liquid-Liquid Extraction, Gas Chromatographic/Mass Spectrometric Method[4]
87	pH	Electrometric Method[4]
88	Phenanthrene	Liquid-Liquid Extraction, Gas Chromatographic/Mass Spectrometric Method[4]

[redacted]

[redacted]Phenol...

ลำดับที่	สารมลพิษ	วิธีวิเคราะห์
89	Phenol	1) Distillation, Direct Photometric Method[4] 2) Liquid-Liquid Extraction, Gas Chromatographic/Mass Spectrometric Method[4]
90	Pyrene	Liquid-Liquid Extraction, Gas Chromatographic/Mass Spectrometric Method[4]
91	Selenium	Digestion, Hydride Generation/Atomic Absorption Spectrometric Method[4]
92	Silver	Digestion, Inductively Coupled Plasma Method[4]
93	Styrene	Purge and Trap, Gas Chromatographic/Mass Spectrometric Method[4]
94	1,1,2,2-Tetrachloroethane	Purge and Trap, Gas Chromatographic/Mass Spectrometric Method[4]
95	Trichloroethylene	Purge and Trap, Gas Chromatographic/Mass Spectrometric Method[4]
96	1,2,4-Trichlorobenzene	Purge and Trap, Gas Chromatographic/Mass Spectrometric Method[4]
97	1,1,1-Trichloroethane	Purge and Trap, Gas Chromatographic/Mass Spectrometric Method[4]
98	1,1,2-Trichloroethane	Purge and Trap, Gas Chromatographic/Mass Spectrometric Method[4]
99	Tetrachloroethylene	Purge and Trap, Gas Chromatographic/Mass Spectrometric Method[4]
100	Toluene	Purge and Trap, Gas Chromatographic/Mass Spectrometric Method[4]
101	2,4,5-Trichlorophenol	Liquid-Liquid Extraction, Gas Chromatographic/Mass Spectrometric Method[4]
102	2,4,6-Trichlorophenol	Liquid-Liquid Extraction, Gas Chromatographic/Mass Spectrometric Method[4]
103	1,3,5-Trimethylbenzene	Purge and Trap, Gas Chromatographic/Mass Spectrometric Method[4]
104	Vanadium	Digestion, Inductively Coupled Plasma Method[4]
105	Vinyl acetate	Purge and Trap, Gas Chromatographic/Mass Spectrometric Method[4]
106	Vinyl chloride	Purge and Trap, Gas Chromatographic/Mass Spectrometric Method[4]

[redacted] 7 m-Xylene...

ลำดับที่	สารมลพิษ	วิธีวิเคราะห์
107	m-Xylene	Purge and Trap, Gas Chromatographic/Mass Spectrometric Method[4]
108	o-Xylene	Purge and Trap, Gas Chromatographic/Mass Spectrometric Method[4]
109	p-Xylene	Purge and Trap, Gas Chromatographic/Mass Spectrometric Method[4]
110	Xylene (Total)	Purge and Trap, Gas Chromatographic/Mass Spectrometric Method[4]
111	Zinc	Digestion, Inductively Coupled Plasma Method[4]

<u>สิ่งปฏิกูลหรือวัสดุที่ไม่ใช้แล้ว จำนวน 18 รายการ</u>

ลำดับที่	สารมลพิษ	วิธีวิเคราะห์
1	Antimony	Digestion, Inductively Coupled Plasma Method[9,10]
2	Arsenic	1) Waste Extraction, Digestion, Inductively Coupled Plasma Method[2,9,10] 2) Digestion, Inductively Coupled Plasma Method[9,10]
3	Barium	1) Waste Extraction, Digestion, Inductively Coupled Plasma Method[2,9,10] 2) Digestion, Inductively Coupled Plasma Method[9,10]
4	Beryllium	1) Waste Extraction, Digestion, Inductively Coupled Plasma Method[2,9,10] 2) Digestion, Inductively Coupled Plasma Method[9,10]
5	Cadmium	1) Waste Extraction, Digestion, Inductively Coupled Plasma Method[2,9,10] 2) Digestion, Inductively Coupled Plasma Method[9,10]
6	Chromium	1) Waste Extraction, Digestion, Inductively Coupled Plasma Method[2,9,10] 2) Digestion, Inductively Coupled Plasma Method[9,10]
7	Chromium (VI)	1) Waste Extraction, Digestion, Colorimetric Method[2,13] 2) Alkaline Digestion, Colorimetric Method[9,13]
8	Cobalt	1) Waste Extraction, Digestion, Inductively Coupled Plasma Method[2,9,10] 2) Digestion, Inductively Coupled Plasma Method[9,10]
9	Copper	1) Waste Extraction, Digestion, Inductively Coupled Plasma Method[2,9,10] 2) Digestion, Inductively Coupled Plasma Method[9,10]

[redacted]

ลำดับที่	สารมลพิษ	วิธีวิเคราะห์
10	Lead	1) Waste Extraction, Digestion, Inductively Coupled Plasma Method[2,9,10] 2) Digestion, Inductively Coupled Plasma Method[9,10]
11	Mercury	1) Waste Extraction, Digestion, Cold Vapor Atomic Absorption Spectrometric Method[2,11] 2) Digestion, Cold vapor Atomic Absorption Spectrometric Method[9,11]
12	Nickel	1) Waste Extraction, Digestion, Inductively Coupled Plasma Method[2,9,10] 2) Digestion, Inductively Coupled Plasma Method[9,10]
13	Molybdenum	1) Waste Extraction, Digestion, Inductively Coupled Plasma Method[2,9,10] 2) Digestion, Inductively Coupled Plasma Method[9,10]
14	Selenium	1) Waste Extraction, Digestion, Inductively Coupled Plasma Method[2,9,10] 2) Digestion, Inductively Coupled Plasma Method[9,10]
15	Silver	1) Waste Extraction, Digestion, Inductively Coupled Plasma Method[2,9,10] 2) Digestion, Inductively Coupled Plasma Method[9,10]
16	Thallium	1) Waste Extraction, Digestion, Inductively Coupled Plasma Method[2,9,10] 2) Digestion, Inductively Coupled Plasma Method[9,10]
17	Vanadium	1) Waste Extraction, Digestion, Inductively Coupled Plasma Method[2,9,10] 2) Digestion, Inductively Coupled Plasma Method[9,10]
18	Zinc	1) Waste Extraction, Digestion, Inductively Coupled Plasma Method[2,9,10] 2) Digestion, Inductively Coupled Plasma Method[9,10]

[redacted]

[redacted]

<u>ดิน จำนวน 95 รายการ</u>

ลำดับที่	สารมลพิษ	วิธีวิเคราะห์
1	Acenaphthene	Ultrasonic Extraction, Gas Chromatographic/Mass Spectrometric Method[15,17]
2	Acetone	Purge and Trap, Gas Chromatographic/Mass Spectrometric Method[14,16]
3	Anthracene	Ultrasonic Extraction, Gas Chromatographic/Mass Spectrometric Method[15,17]
4	Antimony	Digestion, Inductively Coupled Plasma Method[9,10]
5	Arsenic	Digestion, Inductively Coupled Plasma Method[9,10]
6	Barium	Digestion, Inductively Coupled Plasma Method[9,10]
7	Benz(a)anthracene	Ultrasonic Extraction, Gas Chromatographic/Mass Spectrometric Method[15,17]
8	Benzene	Purge and Trap, Gas Chromatographic/Mass Spectrometric Method[14,16]
9	Benzo(b)fluoranthene	Ultrasonic Extraction, Gas Chromatographic/Mass Spectrometric Method[15,17]
10	Benzo(k)fluoranthene	Ultrasonic Extraction, Gas Chromatographic/Mass Spectrometric Method[15,17]
11	Benzo(a)pyrene	Ultrasonic Extraction, Gas Chromatographic/Mass Spectrometric Method[15,17]
12	Benzo[g,h,i]perylene	Ultrasonic Extraction, Gas Chromatographic/Mass Spectrometric Method[15,17]
13	Beryllium	Digestion, Inductively Coupled Plasma Method[9,10]
14	Bis(2-chloroethyl)ether	Ultrasonic Extraction, Gas Chromatographic/Mass Spectrometric Method[15,17]
15	Bis(2-ethylhexyl)phthalate	Ultrasonic Extraction, Gas Chromatographic/Mass Spectrometric Method[15,17]
16	Bromodichloromethane	Purge and Trap, Gas Chromatographic/Mass Spectrometric Method[14,16]
17	Bromoform	Purge and Trap, Gas Chromatographic/Mass Spectrometric Method[14,16]
18	Butanol	Purge and Trap, Gas Chromatographic/Mass Spectrometric Method[14,16]

[redacted]

ลำดับที่	สารมลพิษ	วิธีวิเคราะห์
19	Butyl benzyl phthalate	Ultrasonic Extraction, Gas Chromatographic/Mass Spectrometric Method[15,17]
20	Cadmium	Digestion, Inductively Coupled Plasma Method[9,10]
21	Carbazole	Ultrasonic Extraction, Gas Chromatographic/Mass Spectrometric Method[15,17]
22	Carbon disulfide	Purge and Trap, Gas Chromatographic/Mass Spectrometric Method[14,16]
23	Carbon tetrachloride	Purge and Trap, Gas Chromatographic/Mass Spectrometric Method[14,16]
24	p-Chloroaniline	Ultrasonic Extraction, Gas Chromatographic/Mass Spectrometric Method[15,17]
25	Chlorobenzene	Purge and Trap, Gas Chromatographic/Mass Spectrometric Method[14,16]
26	Chlorodibromomethane	Purge and Trap, Gas Chromatographic/Mass Spectrometric Method[14,16]
27	Chloroform	Purge and Trap, Gas Chromatographic/Mass Spectrometric Method[14,16]
28	2-Chlorophenol	Ultrasonic Extraction, Gas Chromatographic/Mass Spectrometric Method[15,17]
29	Chromium	Digestion, Inductively Coupled Plasma Method[9,10]
30	Chromium (III)	Digestion, Inductively Coupled Plasma Method; Filtration, Colorimetric Method; Calculation[9,10]
31	Chromium (VI)	Alkaline Digestion, Colorimetric Method[12,13]
32	Chrysene	Ultrasonic Extraction, Gas Chromatographic/Mass Spectrometric Method[15,17]
33	Dibenz(a,h)anthracene	Ultrasonic Extraction, Gas Chromatographic/Mass Spectrometric Method[15,17]
34	Di-n-butyl phthalate	Ultrasonic Extraction, Gas Chromatographic/Mass Spectrometric Method[15,17]
35	1,2-Dichlorobenzene	Purge and Trap, Gas Chromatographic/Mass Spectrometric Method[14,16]
36	1,3-Dichlorobenzene	Purge and Trap, Gas Chromatographic/Mass Spectrometric Method[14,16]
37	1,4-Dichlorobenzene	Purge and Trap, Gas Chromatogra[redacted]metric Method[14,16]

[redacted]1,1-Dichloroethane...

ลำดับที่	สารมลพิษ	วิธีวิเคราะห์
38	1,1-Dichloroethane	Purge and Trap, Gas Chromatographic/Mass Spectrometric Method[14,16]
39	1,2-Dichloroethane	Purge and Trap, Gas Chromatographic/Mass Spectrometric Method[14,16]
40	1,1-Dichloroethylene	Purge and Trap, Gas Chromatographic/Mass Spectrometric Method[14,16]
41	cis-1,2-Dichloroethylene	Purge and Trap, Gas Chromatographic/Mass Spectrometric Method[14,16]
42	trans-1,2-Dichloroethylene	Purge and Trap, Gas Chromatographic/Mass Spectrometric Method[14,16]
43	2,4-Dichlorophenol	Ultrasonic Extraction, Gas Chromatographic/Mass Spectrometric Method[15,17]
44	1,2-Dichloropropane	Purge and Trap, Gas Chromatographic/Mass Spectrometric Method[14,16]
45	1,3-Dichloropropane	Purge and Trap, Gas Chromatographic/Mass Spectrometric Method[14,16]
46	Diethyl phthalate	Ultrasonic Extraction, Gas Chromatographic/Mass Spectrometric Method[15,17]
47	2,4-Dimethylphenol	Ultrasonic Extraction, Gas Chromatographic/Mass Spectrometric Method[15,17]
48	2,4-Dinitrotoluene	Ultrasonic Extraction, Gas Chromatographic/Mass Spectrometric Method[15,17]
49	2,6-Dinitrotoluene	Ultrasonic Extraction, Gas Chromatographic/Mass Spectrometric Method[15,17]
50	Di-n-octyl phthalate	Ultrasonic Extraction, Gas Chromatographic/Mass Spectrometric Method[15,17]
51	Ethylbenzene	Purge and Trap, Gas Chromatographic/Mass Spectrometric Method[14,16]
52	Fluoranthene	Ultrasonic Extraction, Gas Chromatographic/Mass Spectrometric Method[15,17]
53	Fluorene	Ultrasonic Extraction, Gas Chromatographic/Mass Spectrometric Method[15,17]
54	Hexachlorobenzene	Ultrasonic Extraction, Gas Chromatographic/Mass Spectrometric Method[15,17]
55	Hexachloro-1,3-butadiene	Ultrasonic Extraction, Gas Chromatographic/Mass Spectrometric Method[15,17]

[redacted]

ลำดับที่	สารมลพิษ	วิธีวิเคราะห์
56	n-Hexane	Purge and Trap, Gas Chromatographic/Mass Spectrometric Method[14,16]
57	Hexachlorocyclopentadiene	Ultrasonic Extraction, Gas Chromatographic/Mass Spectrometric Method[15,17]
58	Hexachloroethane	Ultrasonic Extraction, Gas Chromatographic/Mass Spectrometric Method[15,17]
59	Indeno(1,2,3-cd)pyrene	Ultrasonic Extraction, Gas Chromatographic/Mass Spectrometric Method[15,17]
60	Isophorone	Ultrasonic Extraction, Gas Chromatographic/Mass Spectrometric Method[15,17]
61	Lead	Digestion, Inductively Coupled Plasma Method[9,10]
62	Manganese	Digestion, Inductively Coupled Plasma Method[9,10]
63	Mercury	Digestion, Cold-Vapor Atomic Absorption Spectrometric Method[9,11]
64	Methylene chloride	Purge and Trap, Gas Chromatographic/Mass Spectrometric Method[14,16]
65	2-Methylphenol	Ultrasonic Extraction, Gas Chromatographic/Mass Spectrometric Method[15,17]
66	2-Methylnaphthalene	Ultrasonic Extraction, Gas Chromatographic/Mass Spectrometric Method[15,17]
67	Methyl tert-butyl ether	Purge and Trap, Gas Chromatographic/Mass Spectrometric Method[14,16]
68	Naphthalene	Purge and Trap, Gas Chromatographic/Mass Spectrometric Method[14,16]
69	Nickel	Digestion, Inductively Coupled Plasma Method[9,10]
70	Nitrobenzene	Purge and Trap, Gas Chromatographic/Mass Spectrometric Method[14,16]
71	N-Nitrosodi-n-propylamine	Ultrasonic Extraction, Gas Chromatographic/Mass Spectrometric Method[15,17]
72	Phenanthrene	Ultrasonic Extraction, Gas Chromatographic/Mass Spectrometric Method[15,17]
73	Phenol	Ultrasonic Extraction, Gas Chromatographic/Mass Spectrometric Method[15,17]
74	Pyrene	Ultrasonic Extraction, Gas Chrom[redacted] Spectrometric Method[15,17]

[redacted]

ลำดับที่	สารมลพิษ	วิธีวิเคราะห์
75	Selenium	Digestion, Inductively Coupled Plasma Method[9,10]
76	Silver	Digestion, Inductively Coupled Plasma Method[9,10]
77	Styrene	Purge and Trap, Gas Chromatographic/Mass Spectrometric Method[14,16]
78	1,1,2,2-Tetrachloroethane	Purge and Trap, Gas Chromatographic/Mass Spectrometric Method[14,16]
79	Tetrachloroethylene	Purge and Trap, Gas Chromatographic/Mass Spectrometric Method[14,16]
80	Toluene	Purge and Trap, Gas Chromatographic/Mass Spectrometric Method[14,16]
81	1,2,4-Trichlorobenzene	Purge and Trap, Gas Chromatographic/Mass Spectrometric Method[14,16]
82	1,1,1-Trichloroethane	Purge and Trap, Gas Chromatographic/Mass Spectrometric Method[14,16]
83	1,1,2-Trichloroethane	Purge and Trap, Gas Chromatographic/Mass Spectrometric Method[14,16]
84	Trichloroethylene	Purge and Trap, Gas Chromatographic/Mass Spectrometric Method[14,16]
85	2,4,5-Trichlorophenol	Ultrasonic Extraction, Gas Chromatographic/Mass Spectrometric Method[15,17]
86	2,4,6-Trichlorophenol	Ultrasonic Extraction, Gas Chromatographic/Mass Spectrometric Method[15,17]
87	1,3,5-Trimethylbenzene	Purge and Trap, Gas Chromatographic/Mass Spectrometric Method[14,16]
88	Vanadium	Digestion, Inductively Coupled Plasma Method[9,10]
89	Vinyl acetate	Purge and Trap, Gas Chromatographic/Mass Spectrometric Method[14,16]
90	Vinyl chloride	Purge and Trap, Gas Chromatographic/Mass Spectrometric Method[14,16]
91	m-Xylene	Purge and Trap, Gas Chromatographic/Mass Spectrometric Method[14,16]
92	o-Xylene	Purge and Trap, Gas Chromatographic/Mass Spectrometric Method[14,16]
93	p-Xylene	Purge and Trap, Gas Chromatographic/Mass Spectrometric Method[14,16]

[redacted]

ลำดับที่	สารมลพิษ	วิธีวิเคราะห์
94	Xylene (Total)	Purge and Trap, Gas Chromatographic/Mass Spectrometric Method[14,16]
95	Zinc	Digestion, Inductively Coupled Plasma Method[9,10]

<u>เอกสารอ้างอิง</u>

1. กระทรวงอุตสาหกรรม. **ประกาศกระทรวงอุตสาหกรรม พ.ศ.2549** เรื่องกำหนดค่าปริมาณเขม่าควันที่เจือปนในอากาศที่ระบายออกจากปล่องของหม้อน้ำโรงสีข้าวที่ใช้แกลบเป็นเชื้อเพลิง. ราชกิจจานุเบกษา. 4 ธันวาคม 2549. เล่มที่ 123 ตอนพิเศษ 125 ง.

2. กระทรวงอุตสาหกรรม. **ประกาศกระทรวงอุตสาหกรรม พ.ศ.2548** เรื่อง การกำจัดสิ่งปฏิกูลหรือวัสดุที่ไม่ใช้แล้ว. ราชกิจจานุเบกษา. 25 มกราคม 2549. เล่มที่ 123 ตอนพิเศษ 11ง.

3. สมาคมวิศวกรรมสิ่งแวดล้อมแห่งประเทศไทย. คู่มือวิเคราะห์น้ำเสีย. พิมพ์ครั้งที่ 4. กรุงเทพฯ: เรือนแก้วการพิมพ์, 2547.

4. APHA, AWWA, WEF. **Standard Methods for the Examination of Water and Wastewater.** 23rd ed. Washington, DC : APHA, 2017

5. United States Environmental Protection Agency. **Standard of Performance for New Stationary Sources.** 40 CFR Part 60. Appendix A, 2017.

6. United States Environmental Protection Agency. **Standard of Performance for New Stationary Sources.** 40 CFR Part 60. Appendix A, 2019.

7. United States Environmental Protection Agency. **Standard of Performance for New Stationary Sources.** 40 CFR Part 60. Appendix A, 2020.

8. United States Environmental Protection Agency. **Standard of Performance for New Stationary Sources.** 40 CFR Part 60. Appendix A, 2023.

9. United States Environmental Protection Agency. Test Methods for Evaluation Solid Waste Physical/Chemical Methods. **Acid Digestion of Sediments Sludge and Soils. SW-846 Method 3050B,** 1996.

10. United States Environment Protection Agency. Test Methods for Evaluation Solid Watste Physical/Chemical Methods. **Inductively Coupled Plasma-Atomic Emission spectrometry. SW-846 Method 6010C,** 2007.

11. United States Environment Protection Agency. Test Methods for Evaluation Solid Waste Physical/Chemical Methods. **Mercury in Solid or Semisolid Waste (Manual Cold-Vapor Technique). SW-846 Method 7471B,** 2007.

12. United States Environment Protection Agency. Test Methods for Evaluation Solid Waste Physical/Chemical Methods. **Alkaline digestion for Hexavalent Chromium. SW-846 Method 3060A,** 1996.

[redacted]

13. United States Environment Protection Agency. Test Methods for Evaluation Solid Waste Physical/Chemical Methods. **Chromium. Hexavalent (Colorimetric). SW-846 Method 7196A,** 1992

14. United States Environment Protection Agency. Test Methods for Evaluation Solid Waste Physical/Chemical Methods. **Closed-System Purge-and-Trap and Extraction for Volatile Organics in Soil and Waste Samples. SW-846 Method 5035A,** 2002

15. United States Environment Protection Agency. Test Methods for Evaluation Solid Waste Physical/Chemical Methods. **Ultrasonic Extraction. SW-846 Method 3550C,** 2007

16. United States Environment Protection Agency. Test Methods for Evaluation Solid Waste Physical/Chemical Methods. **Volatile Organic Compounds by Gas Chromatography/Mass Spectrometry (GC/MS). SW-846 Method 8260D,** 2018

17. United States Environment Protection Agency. Test Methods for Evaluation Solid Waste Physical/Chemical Methods. **Semivolatile Organic Compounds by Gas Chromatography/Mass Spectrometry. SW-846 Method 8270E,** 2018

[redacted]

[redacted]

ที่ อก ๐๓๒๐/ ๔๖๐๔

กรมโรงงานอุตสาหกรรม
ถนนพระรามที่ ๖ แขวงทุ่งพญาไท
เขตราชเทวี กรุงเทพฯ ๑๐๔๐๐

๑๔ พฤษภาคม ๒๕๖๗

เรื่อง เปลี่ยนแปลงเอกสารอ้างอิงวิธีวิเคราะห์สารมลพิษ เปลี่ยนแปลงสารมลพิษในดิน และเปลี่ยนแปลงบุคลากรของห้องปฏิบัติการวิเคราะห์

เรียน กรรมการผู้จัดการ บริษัท อีสเทิร์น ไทย คอนซัลติ้ง ๑๙๙๒ จำกัด

อ้างถึง คำขอขึ้นทะเบียน/ต่ออายุ/เปลี่ยนแปลงบุคลากร และชนิดสารมลพิษของห้องปฏิบัติการวิเคราะห์เอกชน ลงวันที่ ๔ มีนาคม ๒๕๖๗

สิ่งที่ส่งมาด้วย เอกสารแนบท้ายหนังสือเปลี่ยนแปลงเอกสารอ้างอิงวิธีวิเคราะห์สารมลพิษ และเปลี่ยนแปลงสารมลพิษบริษัท อีสเทิร์น ไทย คอนซัลติ้ง ๑๙๙๒ จำกัด จำนวน ๑๒ แผ่น

ตามคำขอฯ ที่อ้างถึง บริษัท อีสเทิร์น ไทย คอนซัลติ้ง ๑๙๙๒ จำกัด ห้องปฏิบัติการวิเคราะห์เอกชน เลขทะเบียน ว-๐๐๓ สถานที่ตั้งเลขที่ ๖๘๓ หมู่ที่ ๑๑ ถนนสุขาภิบาล ๘ ตำบลหนองขาม อำเภอศรีราชา จังหวัดชลบุรี แจ้งขอเปลี่ยนแปลงเอกสารอ้างอิงวิธีวิเคราะห์สารมลพิษในน้ำเสีย น้ำใต้ดิน เปลี่ยนแปลงสารมลพิษในดิน และเปลี่ยนแปลงบุคลากร นั้น

กรมโรงงานอุตสาหกรรมพิจารณาแล้ว มีความเห็นดังนี้

๑. ให้ยกเลิกผู้ควบคุมดูแลห้องปฏิบัติการวิเคราะห์ จำนวน ๑ ราย

นายวัฒนา โคตรหล้า ทะเบียนเลขที่ ว-๐๐๓-ค-๐๐๐๒

๒. ให้ยกเลิกเจ้าหน้าที่ประจำห้องปฏิบัติการวิเคราะห์ จำนวน ๓ ราย

๑) นางสาวอัญชลี ทะพงษ์ ทะเบียนเลขที่ ว-๐๐๓-จ-๐๐๑๒

๒) นางสาวจุฑามาศ เจริญพรหม ทะเบียนเลขที่ ว-๐๐๓-จ-๐๐๑๕

๓) นางสาวณัฐฐนิช นนตานอก ทะเบียนเลขที่ ว-๐๐๓-จ-๐๐๒๔

๓. ให้ยกเลิกขอบข่ายรายการสารมลพิษในน้ำเสีย และน้ำใต้ดินตามรายการเอกสารแนบท้ายหนังสือต่ออายุรับขึ้นทะเบียนห้องปฏิบัติการวิเคราะห์เอกชนที่ อก ๐๓๒๐/๑๑๓๔๒ ลงวันที่ ๒๗ กรกฎาคม ๒๕๖๖

๔. ให้วิเคราะห์สารมลพิษตามขอบข่ายที่ได้รับขึ้นทะเบียนให้วิเคราะห์ในน้ำเสีย จำนวน ๔๗ รายการ และน้ำใต้ดิน จำนวน ๑๑๑ รายการ รวมทั้งสิ้นจำนวน ๑๕๘ รายการ ตามเอกสารแนบท้ายหนังสือเปลี่ยนแปลงเอกสารอ้างอิงวิธีวิเคราะห์สารมลพิษ เปลี่ยนแปลงสารมลพิษในดิน และเปลี่ยนแปลงบุคลากร ดังสิ่งที่ส่งมาด้วย

๕. ให้วิเคราะห์สารมลพิษตามขอบข่ายที่ได้รับขึ้นทะเบียนให้วิเคราะห์เพิ่มเติมในดิน จำนวน ๑๒ รายการ ตามเอกสารแนบท้ายหนังสือเปลี่ยนแปลงเอกสารอ้างอิงวิธีวิเคราะห์สารมลพิษเปลี่ยนแปลงสารมลพิษในดิน และเปลี่ยนแปลงบุคลากร ดังสิ่งที่ส่งมาด้วย

[redacted]

อนึ่ง หนังสือฉบับนี้จะหมดอายุพร้อมหนังสือต่ออายุรับขึ้นทะเบียนห้องปฏิบัติการวิเคราะห์เอกชนในวันที่ ๕ กรกฎาคม ๒๕๖๙

จึงเรียนมาเพื่อทราบ

[redacted]ถือ

[redacted]รอง)
[redacted]แทน
[redacted]รรม

ศูนย์วิจัยและเตือนภัยมลพิษโรงงานภาคตะวันออก
โทร. ๐ ๓๓๑๓ ๖๐๕๙ ต่อ ๕๐๐๑-๒
ไปรษณีย์อิเล็กทรอนิกส์ eirw@diw.mail.go.th

เอกสารแนบท้ายหนังสือเปลี่ยนแปลงเอกสารอ้างอิงวิธีวิเคราะห์สารมลพิษ

บริษัท อีสเทิร์น ไทย คอนซัลติ้ง ๑๙๙๒ จำกัด เลขทะเบียน ว-๐๐๓

ที่ อก ๐๓๒๐/ ลงวันที่

ขอบข่ายสารมลพิษที่ได้รับขึ้นทะเบียนจากกรมโรงงานอุตสาหกรรม จำนวน ๑๗๐ รายการ

<u>น้ำเสีย จำนวน 47 รายการ</u>

ลำดับที่	สารมลพิษ	วิธีวิเคราะห์
1	Aldrin	1) Liquid-Liquid Extraction, Gas Chromatographic Method[1] 2) Liquid-Liquid Extraction, Gas Chromatographic / Mass Spectrometric Method[1]
2	Arsenic	1) Continuous Hydride Generation/Atomic Absorption Spectrometric Method[1] 2) Digestion, Inductively Coupled Plasma Method[1]
3	Barium	Digestion, Inductively Coupled Plasma Method[1]
4	α-BHC	1) Liquid-Liquid Extraction, Gas Chromatographic Method[1] 2) Liquid-Liquid Extraction, Gas Chromatographic / Mass Spectrometric Method[1]
5	β-BHC	1) Liquid-Liquid Extraction, Gas Chromatographic Method[1] 2) Liquid-Liquid Extraction, Gas Chromatographic / Mass Spectrometric Method[1]
6	δ-BHC	1) Liquid-Liquid Extraction, Gas Chromatographic Method[1] 2) Liquid-Liquid Extraction, Gas Chromatographic / Mass Spectrometric Method[1]
7	γ-BHC	1) Liquid-Liquid Extraction, Gas Chromatographic Method[1] 2) Liquid-Liquid Extraction, Gas Chromatographic / Mass Spectrometric Method[1]
8	Biochemical Oxygen Demand	1) 5-Day BOD Test, Membrane Electrode Method[1] 2) 5-Day BOD Test, Azide Modification Method[1]
9	Cadmium	Digestion, Inductively Coupled Plasma Method[1]
10	Chemical Oxygen Demand	Closed Reflux, Titrimetric Method[1]
11	cis-Chlordane	1) Liquid-Liquid Extraction, Gas Chromatographic Method[1] 2) Liquid-Liquid Extraction, Gas Chromatographic / Mass Spectrometric Method[1]

[redacted]hlordane ...

ลำดับที่	สารมลพิษ	วิธีวิเคราะห์
12	trans-Chlordane	1) Liquid-Liquid Extraction, Gas Chromatographic Method[1] 2) Liquid-Liquid Extraction, Gas Chromatographic / Mass Spectrometric Method[1]
13	Chromium	1) Digestion, Direct Air-Acetylene Flame Method[1] 2) Digestion, Inductively Coupled Plasma Method[1]
14	Color	ADMI Weighted-Ordinate Spectrophotometric Method[1]
15	Copper	1) Digestion, Direct Air-Acetylene Flame Method[1] 2) Digestion, Inductively Coupled Plasma Method[1]
16	Cyanide	Distillation, Colorimetric Method[1]
17	4,4′-DDD	1) Liquid-Liquid Extraction, Gas Chromatographic Method[1] 2) Liquid-Liquid Extraction, Gas Chromatographic / Mass Spectrometric Method[1]
18	4,4′-DDE	1) Liquid-Liquid Extraction, Gas Chromatographic Method[1] 2) Liquid-Liquid Extraction, Gas Chromatographic / Mass Spectrometric Method[1]
19	DDT	Liquid-Liquid Extraction, Gas Chromatographic / Mass Spectrometric Method[1]
20	Dieldrin	1) Liquid-Liquid Extraction, Gas Chromatographic Method[1] 2) Liquid-Liquid Extraction, Gas Chromatographic / Mass Spectrometric Method[1]
21	Endosulfan I	1) Liquid-Liquid Extraction, Gas Chromatographic Method[1] 2) Liquid-Liquid Extraction, Gas Chromatographic / Mass Spectrometric Method[1]
22	Endosulfan II	1) Liquid-Liquid Extraction, Gas Chromatographic Method[1] 2) Liquid-Liquid Extraction, Gas Chromatographic / Mass Spectrometric Method[1]
23	Endosulfan sulfate	1) Liquid-Liquid Extraction, Gas Chromatographic Method[1] 2) Liquid-Liquid Extraction, Gas Chromatographic / Mass Spectrometric Method[1]
24	Endrin	Liquid-Liquid Extraction, Gas Chromatographic / Mass Spectrometric Method[1]

[redacted]

e ...

ลำดับที่	สารมลพิษ	วิธีวิเคราะห์
25	Endrin aldehyde	1) Liquid-Liquid Extraction, Gas Chromatographic Method[1] 2) Liquid-Liquid Extraction, Gas Chromatographic / Mass Spectrometric Method[1]
26	Endrin ketone	1) Liquid-Liquid Extraction, Gas Chromatographic Method[1] 2) Liquid-Liquid Extraction, Gas Chromatographic / Mass Spectrometric Method[1]
27	Formaldehyde	Distillation, Colorimetric Method[4]
28	Free Chlorine	1) Iodometric Method[1] 2) Colorimetric Method[1]
29	Heptachlor	1) Liquid-Liquid Extraction, Gas Chromatographic Method[1] 2) Liquid-Liquid Extraction, Gas Chromatographic / Mass Spectrometric Method[1]
30	Heptachlor Epoxide	1) Liquid-Liquid Extraction, Gas Chromatographic Method[1] 2) Liquid-Liquid Extraction, Gas Chromatographic / Mass Spectrometric Method[1]
31	Hexavalent Chromium	Filtration, Colorimetric Method[1]
32	Lead	1) Digestion, Direct Air-Acetylene Flame Method[1] 2) Digestion, Inductively Coupled Plasma Method[1]
33	Manganese	Digestion, Inductively Coupled Plasma Method[1]
34	Mercury	Digestion, Cold-Vapor Atomic Absorption Spectrometric Method[1]
35	Methoxychlor	Liquid-Liquid Extraction, Gas Chromatographic / Mass Spectrometric Method[1]
36	Nickel	1) Digestion, Direct Air-Acetylene Flame Method[1] 2) Digestion, Inductively Coupled Plasma Method[1]
37	Oil and Grease	Liquid-Liquid, Partition-Gravimetric Method[1]
38	pH	Electrometric Method[1]
39	Phenols	Distillation, Direct Photometric Method[1]
40	Selenium	Digestion, Hydride Generation/Atomic Absorption Spectrometric Method[1]

[redacted]

ลำดับที่	สารมลพิษ	วิธีวิเคราะห์
41	Sulfide	ZnS Precipitation, Iodometric Method[1]
42	Temperature	Field Method[1]
43	Trivalent Chromium	1) Digestion, Direct Air-Acetylene Flame Method; Filtration, Colorimetric Method; Calculation[1] 2) Digestion, Inductively Coupled Plasma Method; Colorimetric Method; Calculation[1]
44	Total Dissolved Solids	Dried at 180 °C [1]
45	Total Kjeldahl Nitrogen	Macro Kjeldahl Method[1]
46	Total Suspended Solids	Dried at 103-105 °C [1]
47	Zinc	Digestion, Inductively Coupled Plasma Method[1]

<u>น้ำใต้ดิน จำนวน 111 รายการ</u>

ลำดับที่	สารมลพิษ	วิธีวิเคราะห์
1	Acenaphthene	Liquid-Liquid Extraction, Gas Chromatographic/Mass Spectrometric Method[1]
2	Acetone	Purge and Trap, Gas Chromatographic/Mass Spectrometric Method[1]
3	Aldrin	Liquid-Liquid Extraction, Gas Chromatographic/Mass Spectrometric Method[1]
4	Anthracene	Liquid-Liquid Extraction, Gas Chromatographic/Mass Spectrometric Method[1]
5	Antimony	Digestion, Inductively Coupled Plasma Method[1]
6	Arsenic	1) Continuous Hydride Generation/Atomic Absorption Spectrometric Method[1] 2) Digestion, Inductively Coupled Plasma Method[1]
7	Barium	Digestion, Inductively Coupled Plasma Method[1]
8	Benz(a)anthracene	Liquid-Liquid Extraction, Gas Chromatographic/Mass Spectrometric Method[1]

[redacted]ene ...

ลำดับที่	สารมลพิษ	วิธีวิเคราะห์
9	Benzene	Purge and Trap, Gas Chromatographic/Mass Spectrometric Method[1]
10	Benzo(b)fluoranthene	Liquid-Liquid Extraction, Gas Chromatographic/Mass Spectrometric Method[1]
11	Benzo(k)fluoranthene	Liquid-Liquid Extraction, Gas Chromatographic/Mass Spectrometric Method[1]
12	Benzo(a)pyrene	Liquid-Liquid Extraction, Gas Chromatographic/Mass Spectrometric Method[1]
13	Benzo[g,h,i]perylene	Liquid-Liquid Extraction, Gas Chromatographic/Mass Spectrometric Method[1]
14	Beryllium	Digestion, Inductively Coupled Plasma Method[1]
15	Bis(2-chloroethyl)ether	Liquid-Liquid Extraction, Gas Chromatographic/Mass Spectrometric Method[1]
16	Bis(2-ethylhexyl)phthalate	Liquid-Liquid Extraction, Gas Chromatographic/Mass Spectrometric Method[1]
17	Bromodichloromethane	Purge and Trap, Gas Chromatographic/Mass Spectrometric Method[1]
18	Bromoform	Purge and Trap, Gas Chromatographic/Mass Spectrometric Method[1]
19	Butanol	Purge and Trap, Gas Chromatographic/Mass Spectrometric Method[1]
20	Butyl benzyl phthalate	Liquid-Liquid Extraction, Gas Chromatographic/Mass Spectrometric Method[1]
21	Cadmium	Digestion, Inductively Coupled Plasma Method[1]
22	Carbazole	Liquid-Liquid Extraction, Gas Chromatographic/Mass Spectrometric Method[1]
23	Carbon disulfide	Purge and Trap, Gas Chromatographic/Mass Spectrometric Method[1]
24	Carbon tetrachloride	Purge and Trap, Gas Chromatographic/Mass Spectrometric Method[1]

[redacted]ane ...

ลำดับที่	สารมลพิษ	วิธีวิเคราะห์
25	Chlordane	Liquid-Liquid Extraction, Gas Chromatographic/Mass Spectrometric Method[1]
26	p-Chloroaniline	Liquid-Liquid Extraction, Gas Chromatographic/Mass Spectrometric Method[1]
27	Chlorobenzene	Purge and Trap, Gas Chromatographic/Mass Spectrometric Method[1]
28	Chlorodibromomethane	Purge and Trap, Gas Chromatographic/Mass Spectrometric Method[1]
29	Chloroform	Purge and Trap, Gas Chromatographic/Mass Spectrometric Method[1]
30	2-Chlorophenol	Liquid-Liquid Extraction, Gas Chromatographic/Mass Spectrometric Method[1]
31	Chromium	1) Digestion, Direct Air-Acetylene Flame Method[1] 2) Digestion, Inductively Coupled Plasma Method[1]
32	Chromium (III)	1) Digestion, Direct Air-Acetylene Flame Method; Filtration, Colorimetric Method; Calculation[1] 2) Digestion, Inductively Coupled Plasma Method; Filtration, Colorimetric Method; Calculation[1]
33	Chromium (VI)	Filtration, Colorimetric Method[1]
34	Chrysene	Liquid-Liquid Extraction, Gas Chromatographic/Mass Spectrometric Method[1]
35	Cyanide	Distillation, Colorimetric Method[1]
36	DDD	Liquid-Liquid Extraction, Gas Chromatographic/Mass Spectrometric Method[1]
37	DDE	Liquid-Liquid Extraction, Gas Chromatographic/Mass Spectrometric Method[1]
38	DDT	Liquid-Liquid Extraction, Gas Chromatographic/Mass Spectrometric Method[1]
39	Dibenz(a,h)anthracene	Liquid-Liquid Extraction, Gas Chromatographic/Mass Spectrometric Method[1]

[redacted]yl phthalate ...

ลำดับที่	สารมลพิษ	วิธีวิเคราะห์
40	Di-n-butyl phthalate	Liquid-Liquid Extraction, Gas Chromatographic/Mass Spectrometric Method[1]
41	1,2-Dichlorobenzene	Purge and Trap, Gas Chromatographic/Mass Spectrometric Method[1]
42	1,3-Dichlorobenzene	Purge and Trap, Gas Chromatographic/Mass Spectrometric Method[1]
43	1,4-Dichlorobenzene	Purge and Trap, Gas Chromatographic/Mass Spectrometric Method[1]
44	1,1-Dichloroethane	Purge and Trap, Gas Chromatographic/Mass Spectrometric Method[1]
45	1,2-Dichloroethane	Purge and Trap, Gas Chromatographic/Mass Spectrometric Method[1]
46	1,1-Dichloroethylene	Purge and Trap, Gas Chromatographic/Mass Spectrometric Method[1]
47	cis-1,2-Dichloroethylene	Purge and Trap, Gas Chromatographic/Mass Spectrometric Method[1]
48	trans-1,2-Dichloroethylene	Purge and Trap, Gas Chromatographic/Mass Spectrometric Method[1]
49	2,4-Dichlorophenol	Liquid-Liquid Extraction, Gas Chromatographic/Mass Spectrometric Method[1]
50	1,2-Dichloropropane	Purge and Trap, Gas Chromatographic/Mass Spectrometric Method[1]
51	1,3-Dichloropropane	Purge and Trap, Gas Chromatographic/Mass Spectrometric Method[1]
52	Dieldrin	Liquid-Liquid Extraction, Gas Chromatographic/Mass Spectrometric Method[1]
53	Diethyl phthalate	Liquid-Liquid Extraction, Gas Chromatographic/Mass Spectrometric Method[1]
54	2,4-Dimethylphenol	Liquid-Liquid Extraction, Gas Chromatographic/Mass Spectrometric Method[1]

[redacted]

ene ...

ลำดับที่	สารมลพิษ	วิธีวิเคราะห์
55	2,4-Dinitrotoluene	Liquid-Liquid Extraction, Gas Chromatographic/Mass Spectrometric Method[1]
56	2,6-Dinitrotoluene	Liquid-Liquid Extraction, Gas Chromatographic/Mass Spectrometric Method[1]
57	Di-n-octyl phthalate	Liquid-Liquid Extraction, Gas Chromatographic/Mass Spectrometric Method[1]
58	Endosulfan	Liquid-Liquid Extraction, Gas Chromatographic/Mass Spectrometric Method[1]
59	Endrin	Liquid-Liquid Extraction, Gas Chromatographic/Mass Spectrometric Method[1]
60	Ethylbenzene	Purge and Trap, Gas Chromatographic/Mass Spectrometric Method[1]
61	Fluoranthene	Liquid-Liquid Extraction, Gas Chromatographic/Mass Spectrometric Method[1]
62	Fluorene	Liquid-Liquid Extraction, Gas Chromatographic/Mass Spectrometric Method[1]
63	Heptachlor	Liquid-Liquid Extraction, Gas Chromatographic/Mass Spectrometric Method[1]
64	Heptachlor epoxide	Liquid-Liquid Extraction, Gas Chromatographic/Mass Spectrometric Method[1]
65	Hexachlorobenzene	Liquid-Liquid Extraction, Gas Chromatographic/Mass Spectrometric Method[1]
66	Hexachloro-1,3-butadiene	Liquid-Liquid Extraction, Gas Chromatographic/Mass Spectrometric Method[1]
67	n-Hexane	Purge and Trap, Gas Chromatographic/Mass Spectrometric Method[1]
68	α-HCH	Liquid-Liquid Extraction, Gas Chromatographic/Mass Spectrometric Method[1]
69	β-HCH	Liquid-Liquid Extraction, Gas Chromatographic/Mass Spectrometric Method[1]

[redacted]0 γ-HCH ...

ลำดับที่	สารมลพิษ	วิธีวิเคราะห์
70	γ-HCH	Liquid-Liquid Extraction, Gas Chromatographic/Mass Spectrometric Method[1]
71	Hexachlorocyclopentadiene	Liquid-Liquid Extraction, Gas Chromatographic/Mass Spectrometric Method[1]
72	Hexachloroethane	Liquid-Liquid Extraction, Gas Chromatographic/Mass Spectrometric Method[1]
73	Indeno(1,2,3-cd)pyrene	Liquid-Liquid Extraction, Gas Chromatographic/Mass Spectrometric Method[1]
74	Isophorone	Liquid-Liquid Extraction, Gas Chromatographic/Mass Spectrometric Method[1]
75	Lead	1) Digestion, Direct Air-Acetylene Flame Method[1] 2) Digestion, Inductively Coupled Plasma Method[1]
76	Manganese	Digestion, Inductively Coupled Plasma Method[1]
77	Mercury	Digestion, Cold-Vapor Atomic Absorption Spectrometric Method[1]
78	Methoxychlor	Liquid-Liquid Extraction, Gas Chromatographic/Mass Spectrometric Method[1]
79	Methylene chloride	Purge and Trap, Gas Chromatographic/Mass Spectrometric Method[1]
80	2-Methylphenol	Liquid-Liquid Extraction, Gas Chromatographic/Mass Spectrometric Method[1]
81	2-Methylnaphthalene	Liquid-Liquid Extraction, Gas Chromatographic/Mass Spectrometric Method[1]
82	Methyl tert-butyl ether	Purge and Trap, Gas Chromatographic/Mass Spectrometric Method[1]
83	Naphthalene	Purge and Trap, Gas Chromatographic/Mass Spectrometric Method[1]
84	Nickel	Digestion, Inductively Coupled Plasma Method[1]
85	Nitrobenzene	Purge and Trap, Gas C[redacted] Method[1]

ลำดับที่	สารมลพิษ	วิธีวิเคราะห์
86	N-Nitrosodi-n-propylamine	Liquid-Liquid Extraction, Gas Chromatographic/Mass Spectrometric Method[1]
87	pH	Electrometric Method[4]
88	Phenanthrene	Liquid-Liquid Extraction, Gas Chromatographic/Mass Spectrometric Method[4]
89	Phenol	1) Distillation, Direct Photometric Method[4] 2) Liquid-Liquid Extraction, Gas Chromatographic/Mass Spectrometric Method[4]
90	Pyrene	Liquid-Liquid Extraction, Gas Chromatographic/Mass Spectrometric Method[4]
91	Selenium	Digestion, Hydride Generation/Atomic Absorption Spectrometric Method[4]
92	Silver	Digestion, Inductively Coupled Plasma Method[4]
93	Styrene	Purge and Trap, Gas Chromatographic/Mass Spectrometric Method[4]
94	1,1,2,2-Tetrachloroethane	Purge and Trap, Gas Chromatographic/Mass Spectrometric Method[4]
95	Trichloroethylene	Purge and Trap, Gas Chromatographic/Mass Spectrometric Method[4]
96	1,2,4-Trichlorobenzene	Purge and Trap, Gas Chromatographic/Mass Spectrometric Method[4]
97	1,1,1-Trichloroethane	Purge and Trap, Gas Chromatographic/Mass Spectrometric Method[4]
98	1,1,2-Trichloroethane	Purge and Trap, Gas Chromatographic/Mass Spectrometric Method[4]
99	Tetrachloroethylene	Purge and Trap, Gas Chromatographic/Mass Spectrometric Method[4]
100	Toluene	Purge and Trap, Gas Chromatographic/Mass Spectrometric Method[4]
101	2,4,5-Trichlorophenol	Liquid-Liquid Extraction, Gas Chromatographic/Mass Spectrometric Method[4]

[redacted]

ลำดับที่	สารมลพิษ	วิธีวิเคราะห์
102	2,4,6-Trichlorophenol	Liquid-Liquid Extraction, Gas Chromatographic/Mass Spectrometric Method[4]
103	1,3,5-Trimethylbenzene	Purge and Trap, Gas Chromatographic/Mass Spectrometric Method[4]
104	Vanadium	Digestion, Inductively Coupled Plasma Method[4]
105	Vinyl acetate	Purge and Trap, Gas Chromatographic/Mass Spectrometric Method[4]
106	Vinyl chloride	Purge and Trap, Gas Chromatographic/Mass Spectrometric Method[4]
107	m-Xylene	Purge and Trap, Gas Chromatographic/Mass Spectrometric Method[4]
108	o-Xylene	Purge and Trap, Gas Chromatographic/Mass Spectrometric Method[4]
109	p-Xylene	Purge and Trap, Gas Chromatographic/Mass Spectrometric Method[4]
110	Xylene (Total)	Purge and Trap, Gas Chromatographic/Mass Spectrometric Method[4]
111	Zinc	Digestion, Inductively Coupled Plasma Method[4]

<u>ดิน จำนวน 12 รายการ</u>

ลำดับที่	สารมลพิษ	วิธีวิเคราะห์
1	α-HCH	Ultrasonic Extraction, Gas Chromatographic/Mass Spectrometric Method[2,3]
2	β-HCH	Ultrasonic Extraction, Gas Chromatographic/Mass Spectrometric Method[2,3]
3	γ-HCH	Ultrasonic Extraction, Gas Chromatographic/Mass Spectrometric Method[2,3]
4	Heptachlor	Ultrasonic Extraction, Gas Chromatographic/Mass Spectrometric Method[2,3]

[redacted]

ลำดับที่	สารมลพิษ	วิธีวิเคราะห์
5	Aldrin	Ultrasonic Extraction, Gas Chromatographic/Mass Spectrometric Method[2,3]
6	Heptachlor epoxide	Ultrasonic Extraction, Gas Chromatographic/Mass Spectrometric Method[2,3]
7	Chlordane	Ultrasonic Extraction, Gas Chromatographic/Mass Spectrometric Method[2,3]
8	Dieldrin	Ultrasonic Extraction, Gas Chromatographic/Mass Spectrometric Method[2,3]
9	Endrin	Ultrasonic Extraction, Gas Chromatographic/Mass Spectrometric Method[2,3]
10	DDD	Ultrasonic Extraction, Gas Chromatographic/Mass Spectrometric Method[2,3]
11	DDT	Ultrasonic Extraction, Gas Chromatographic/Mass Spectrometric Method[2,3]
12	Methoxychlor	Ultrasonic Extraction, Gas Chromatographic/Mass Spectrometric Method[2,3]

<u>เอกสารอ้างอิง</u>

1. APHA, AWWA, WEF. **Standard Methods for the Examination of Water and Wastewater.** 24th ed. Washington, DC: APHA, 2023.
2. United States Environment Protection Agency. Test Methods for Evaluation Solid Waste Physical/Chemical Methods. **Ultrasonic Extraction. SW-846 Method 3550C,** 2007
3. United States Environment Protection Agency. Test Methods for Evaluation Solid Waste Physical/Chemical Methods. **Semivolatile Organic Compounds by Gas Chromatography/Mass Spectrometry. SW-846 Method 8270E,** 2018
4. สมาคมวิศวกรรมสิ่งแวดล้อมแห่งประเทศไทย. คู่มือวิเคราะห์น้ำเสีย. พิมพ์ครั้งที่ 4. กรุงเทพฯ: เรือนแก้วการพิมพ์, 2547.

[redacted]

ภาคผนวก ข.8

วิธีปฏิบัติงานการควบคุมและดูแลรักษาระบบบำบัดอากาศ
และเอกสารการปฏิบัติงานเกี่ยวกับ BASIC EQUIPMENT CARE

ภาคผนวก ข.8-1

วิธีปฏิบัติงานการควบคุมและดูแลรักษาระบบบำบัดอากาศ

TSCL บริษัท ไทยสไตรีนิตส์ จำกัด

รหัสเอกสาร : W-PE5-1003 ประกาศใช้ครั้งที่ 1 วันที่ 1 ธันวาคม 2552

ชื่อเรื่อง : วิธีปฏิบัติงานการควบคุมและดูแลรักษาระบบบำบัดอากาศ สำเนาหมายเลข 01

ผู้ตรวจสอบ : หปก.-TSCL

ผู้อนุมัติ : หปก.-TSCL

ครั้งที่	หน้า	รายการแก้ไข	วันที่ประกาศใช้

1) <u>วัตถุประสงค์</u>

เพื่อให้เป็นแนวทางในการปฏิบัติงานของ Field Operator ในการดูแลมิให้มีผลกระทบสิ่งแวดล้อม

2) <u>ขอบเขต</u>

ระบบบำบัดอากาศในพื้นที่หน่วยผลิต บริษัท ไทยสไตรีนิตส์ จำกัด

3) <u>คำจำกัดความ</u>

Fume scrubber หมายถึง ระบบบำบัดอากาศแบบ Wet Scrubber

Treatment water หมายถึง น้ำประปา

Circulation หมายถึง การไหลเวียนกลับมาใช้ใหม่

Suction filter หมายถึง ตัวกรองสิ่งสกปรกก่อนเข้าปั๊ม

P-146 หมายถึง ปั๊มน้ำที่ circulation สำหรับดักฝุ่นไอ, ควัน ของสไตรีน

Solenoid valve หมายถึง วาล์วอัตโนมัติควบคุมการปิด-เปิดด้วยไฟฟ้า

Blower หมายถึง ตัวดูดไอ หรือควัน

Field Operator หมายถึง ผู้ปฏิบัติงาน

4) <u>เอกสารอ้างอิง</u>

4.1 Operator log book

5) <u>วิธีปฏิบัติงาน</u>

5.1 การเปลี่ยนถ่ายน้ำทุกระบบบำบัดอากาศ

5.1.1 Field Operator ดำเนินการแจ้งกำหนดการในการเปลี่ยนถ่ายน้ำให้กับ ESH-TSCL เพื่อติดต่อรถ
ดูดน้ำที่ถ่ายจาก Fume scrubber นำส่งกำจัดต่อไป

5.1.2 ทำการ Stop pump P-146 ล้าง suction filter ให้สะอาดและประกอบเข้าที่เดิม

5.1.3 เปิด Drain valve ที่ก้นถัง Fume scrubber เพื่อถ่ายน้ำที่ปนเปื้อนไอของสไตรีนออกให้หมด

5.1.4 เติมน้ำ treatment ใหม่เข้าถังจนได้ระดับตามที่กำหนด

5.1.5 ทำการ Start pump P-146 circulation ตามปกติ

5.1.6 ทำขั้นตอนที่ 5.1.1-5.1.5 ทุกๆ เดือน อย่างน้อยเดือนละ 1 ครั้ง ในระหว่างดำเนินการผลิต และบันทึกการควบคุมดูแลระบบบำบัดอากาศนี้ใน Operator log book และเก็บเป็นบันทึก

5.2 กรณีเกิดเหตุการณ์ผิดปกติ

5.2.1 กรณี ปั๊มน้ำ (P-146) เสีย ระบบจะเปลี่ยนมาใช้ Treatment water แทนโดยอัตโนมัติ ควบคุมการทำงานโดย solenoid valve และต้องเปิด Drain Valve ที่ถัง Fume Scrubber ไว้ เพื่อไม่ให้ระดับน้ำสูงกว่าที่กำหนด

5.2.2 กรณี Blower เสีย ไม่สามารถใช้งานได้ภายใน 1 ชั่วโมง แจ้งให้ พักงานหน่วยปฏิบัติการผลิต ทราบว่าจะทำการ Shut down plant และแจ้งผู้เกี่ยวข้องทราบ

6) <u>เอกสารสนับสนุน</u>

6.1 แผนภูมิการควบคุมและดูแลระบบบำบัดอากาศ

เอกสารสนับสนุน 6.1 แผนภูมิการควบคุมและดูแลระบบบำบัดอากาศ

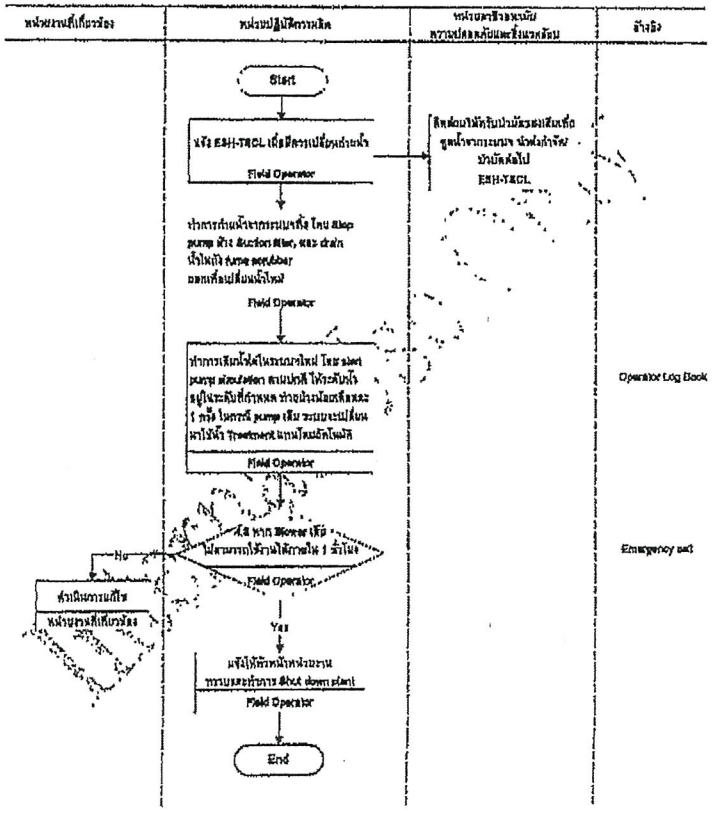

ภาคผนวก ข.8-2

เอกสารการปฏิบัติงานเกี่ยวกับ BASIC EQUIPMENT CARE

บริษัท พีทีที โกลบอล เคมิคอล จำกัด (มหาชน)

Plant Operation

W-(P-PS-OP)-026

การปฏิบัติงานเกี่ยวกับ BASIC EQUIPMENT CARE

[redacted]

[redacted]

[redacted]

[redacted]

[redacted]

[redacted]

[redacted]

[redacted]

[redacted]

[redacted]

[redacted]

ภาคผนวก ข.9

หนังสือรับแจ้งการมีบุคลากรด้านสิ่งแวดล้อมประจำโรงงาน

รับที่ POL 080 / 4 มิ.ย. 2567

ที่ อก ๐๓๑๓/ ๕๐๒๔

กรมโรงงานอุตสาหกรรม
ถนนพระรามที่ ๖ แขวงทุ่งพญาไท
เขตราชเทวี กรุงเทพฯ ๑๐๔๐๐

๒๗ พฤษภาคม ๒๕๖๗

เรื่อง หนังสือรับแจ้งการมีบุคลากรด้านสิ่งแวดล้อมประจำโรงงาน

เรียน ผู้รับใบอนุญาตประกอบกิจการโรงงาน บริษัท พีทีที โกลบอล เคมิคอล จำกัด (มหาชน)

อ้างถึง คำขอเลขที่ ๐๖๕๙ ลงรับวันที่ ๑๖ พฤษภาคม ๒๕๖๗

ตามคำขอที่อ้างถึง ท่านแจ้งการมีบุคลากรด้านสิ่งแวดล้อมประจำโรงงาน ของ บริษัท พีทีที โกลบอล เคมิคอล จำกัด (มหาชน) ทะเบียนผู้ประกอบอุตสาหกรรมเลขที่ ๗๒๐๗๐๐๐๐๔๒๕๓๖๙ (น.๔๒(๑)-๔/๒๕๓๖-ญนพ.) ประกอบกิจการผลิตเม็ดพลาสติกโพลีสไตรีนชนิด HIGH IMPACT (HIPS) และโพลีสไตรีนชนิด GENERAL PURPOSE (GPPS) ตั้งอยู่ ณ เลขที่ ๗ ถนนไอ-หนึ่ง ตำบลมาบตาพุด อำเภอเมืองระยอง จังหวัดระยอง โทรศัพท์ ๐ ๓๘๙๙ ๖๖๑๐ ความละเอียดแจ้งแล้ว นั้น

กรมโรงงานอุตสาหกรรมพิจารณาแล้ว รับแจ้งการให้มีบุคลากรด้านสิ่งแวดล้อมประจำโรงงาน และให้ท่านยื่นคำขอแจ้งการมีบุคลากรด้านสิ่งแวดล้อมประจำโรงงานครั้งต่อไป ภายในวันที่ ๓๑ พฤษภาคม ๒๕๗๐ โดยมีบุคลากรด้านสิ่งแวดล้อมประจำโรงงาน ดังนี้

ผู้จัดการสิ่งแวดล้อม	นางสาวจุรีลักษณ์ เจริญวัย

ลำดับ	ผู้ควบคุมระบบบำบัด	เลขทะเบียน	มลพิษน้ำ	มลพิษอากาศ	มลพิษกากอุตสาหกรรม
๑	นายรัฐพล ก่ำมอญ	๑๒๓-๕๙-๐๐๓๕๒	✓	✓	✓

ลำดับ	ผู้ปฏิบัติงานประจำระบบบำบัด	มลพิษน้ำ	มลพิษอากาศ	มลพิษกากอุตสาหกรรม
[redacted]	[redacted]	✓		
		✓		
		✓		
		✓		
		✓		
		✓		
			✓	
			✓	
			✓	
			✓	

[redacted]

ลำดับ ๑๑...

[redacted]

	มลพิษน้ำ	มลพิษอากาศ	มลพิษกากอุตสาหกรรม
		✓	
			✓
			✓
			✓
	✓		
			✓

[redacted]ุคลากรด้านสิ่งแวดล้อมประจำโรงงาน ต้องส่งหนังสือฉบับนี้ด้วย

๒. ยกเลิกหนังสือรับแจ้งการมีบุคลากรด้านสิ่งแวดล้อมประจำโรงงาน ที่ อก ๐๓๑๓/๑๐๒๓๕ ลงวันที่ ๔ สิงหาคม ๒๕๖๕

จึงเรียนมาเพื่อโปรดทราบ

[redacted]

(น
ผู้อำ
ปฏิ

กองส่งเสริมเทคโนโลยีสิ่งแวดล้อมโรงงาน
กลุ่มกำกับบุคลากรด้านสิ่งแวดล้อมประจำโรงงาน
โทรศัพท์ ๐ ๒๔๓๐ ๖๓๑๕ ต่อ ๒๔๐๕
โทรสาร ๐ ๒๔๓๐ ๖๓๑๕ ต่อ ๒๔๙๙
ไปรษณีย์อิเล็กทรอนิกส์ saraban@diw.mail.go.th

ภาคผนวก ข.10

แผนดูแลบำรุงรักษาเชิงป้องกันระบบบำบัด Die Fume Scrubber และตัวอย่างบันทึกการดูแลระบบบำบัด

Display Maintenance Item: Maintenance item 0000000000005303

Display Maintenance Item: Maintenance item 0000000000005303

Maintenance item	5303	1Y-INSIDE CLEANING AND WATER SPRAY INSP
Maint. plan cat.	Maint. Order	

Item | Object list item | Item location

Reference object

Functional loc.	M10-PS1-PL1-PEL	TRAIN-1 PELLETIZER SYSTEM
Equipment	M-S-146	DIE FUME SCRUBBER UNIT
Assembly		

Planning Data

Planning plant	100I	General Warehouse GCS	Maint. Planner Group	P52	MM3 M1 (PS)
Order Type	SD	Shut Down (OPEX)	MaintActivityType	SDW	Shutdown Work List (Default)
Main WorkCtr	P52MM3-T / 100I	P-MN-MM3 Mechanical 2 - ...	Business Area		
Priority			Settlement Rule		
Sales Document	/				

☐ Do Not Rel.Immediately

Task List

Typ	Task LstGrp	GrpCr	Description
A	MMRCS001	1	1Y-INSIDE CLEANING & WATER SPRAY INSP

Assigned maintenance plan

MaintenancePlan	MPEL-C00025	MAINTENANCE PLAN FOR M-S-146

List Edit Goto Environment Settings System Help

Scheduling overview list form: Maintenance Scheduling Overview List

Maintenance item Maintenance plans

Notification	Scheduled start date	Planned date	Equipment	Order	Description of technical object	Maintenance item description	Maintenance Pl
930219686	03.06.2017	03.06.2017	M-S-146	800026499	DIE FUME SCRUBBER UNIT	1Y-INSIDE CLEANING AND WATER SPRAY INSP	MPEL-C00025
930235932	01.01.2018	03.06.2018	M-S-146	800030655	DIE FUME SCRUBBER UNIT	1Y-INSIDE CLEANING AND WATER SPRAY INSP	MPEL-C00025
930252126	09.09.2019	03.06.2019	M-S-146	800042969	DIE FUME SCRUBBER UNIT	1Y-INSIDE CLEANING AND WATER SPRAY INSP	MPEL-C00025
930263703	01.09.2020	03.06.2020	M-S-146	800058560	DIE FUME SCRUBBER UNIT	1Y-INSIDE CLEANING AND WATER SPRAY INSP	MPEL-C00025
930280101	01.09.2021	03.06.2021	M-S-146	800060244	DIE FUME SCRUBBER UNIT	1Y-INSIDE CLEANING AND WATER SPRAY INSP	MPEL-C00025
	01.06.2022	03.06.2022	M-S-146	800073456	DIE FUME SCRUBBER UNIT	1Y-INSIDE CLEANING AND WATER SPRAY INSP	MPEL-C00025
	08.10.2023	03.06.2023	M-S-146	800099142	DIE FUME SCRUBBER UNIT	1Y-INSIDE CLEANING AND WATER SPRAY INSP	MPEL-C00025
	03.06.2024	03.06.2024	M-S-146	800099143	DIE FUME SCRUBBER UNIT	1Y-INSIDE CLEANING AND WATER SPRAY INSP	MPEL-C00025
	03.06.2025	03.06.2025	M-S-146		DIE FUME SCRUBBER UNIT	1Y-INSIDE CLEANING AND WATER SPRAY INSP	MPEL-C00025
	03.06.2026	03.06.2026	M-S-146		DIE FUME SCRUBBER UNIT	1Y-INSIDE CLEANING AND WATER SPRAY INSP	MPEL-C00025
	03.06.2027	03.06.2027	M-S-146		DIE FUME SCRUBBER UNIT	1Y-INSIDE CLEANING AND WATER SPRAY INSP	MPEL-C00025
	03.06.2028	03.06.2028	M-S-146		DIE FUME SCRUBBER UNIT	1Y-INSIDE CLEANING AND WATER SPRAY INSP	MPEL-C00025
	03.06.2029	03.06.2029	M-S-146		DIE FUME SCRUBBER UNIT	1Y-INSIDE CLEANING AND WATER SPRAY INSP	MPEL-C00025
	03.06.2030	03.06.2030	M-S-146		DIE FUME SCRUBBER UNIT	1Y-INSIDE CLEANING AND WATER SPRAY INSP	MPEL-C00025
	03.06.2031	03.06.2031	M-S-146		DIE FUME SCRUBBER UNIT	1Y-INSIDE CLEANING AND WATER SPRAY INSP	MPEL-C00025
	03.06.2032	03.06.2032	M-S-146		DIE FUME SCRUBBER UNIT	1Y-INSIDE CLEANING AND WATER SPRAY INSP	MPEL-C00025
	03.06.2033	03.06.2033	M-S-146		DIE FUME SCRUBBER UNIT	1Y-INSIDE CLEANING AND WATER SPRAY INSP	MPEL-C00025
	03.06.2034	03.06.2034	M-S-146		DIE FUME SCRUBBER UNIT	1Y-INSIDE CLEANING AND WATER SPRAY INSP	MPEL-C00025
	03.06.2035	03.06.2035	M-S-146		DIE FUME SCRUBBER UNIT	1Y-INSIDE CLEANING AND WATER SPRAY INSP	MPEL-C00025
	03.06.2036	03.06.2036	M-S-146		DIE FUME SCRUBBER UNIT	1Y-INSIDE CLEANING AND WATER SPRAY INSP	MPEL-C00025
	03.06.2037	03.06.2037	M-S-146		DIE FUME SCRUBBER UNIT	1Y-INSIDE CLEANING AND WATER SPRAY INSP	MPEL-C00025
	03.06.2038	03.06.2038	M-S-146		DIE FUME SCRUBBER UNIT	1Y-INSIDE CLEANING AND WATER SPRAY INSP	MPEL-C00025
	03.06.2039	03.06.2039	M-S-146		DIE FUME SCRUBBER UNIT	1Y-INSIDE CLEANING AND WATER SPRAY INSP	MPEL-C00025
	03.06.2040	03.06.2040	M-S-146		DIE FUME SCRUBBER UNIT	1Y-INSIDE CLEANING AND WATER SPRAY INSP	MPEL-C00025
	03.06.2041	03.06.2041	M-S-146		DIE FUME SCRUBBER UNIT	1Y-INSIDE CLEANING AND WATER SPRAY INSP	MPEL-C00025

Daily Maintenance Report

PTT Global Chemical Public Co., Ltd.	Plant: PTTGC 17
By: P-MN-MM3	August 25.2025

MN:	
MO:	800116708 : Order type : SD
Equipment:	M-S-146 DIE FUME SCRUBBER UNIT
Fact Finding:	1Y-INSIDE CLEANING & WATER SPRAY INSPECT
Root cause :	Shutdown
Action :	- Drain out the used water - Remove the mist catcher then cleaning - Visible the foreign material are plugged in nozzle - Reinstall the mist catcher
Picture :	

	
Spare parts :	
Result :	Completed

ภาคผนวก ข.11

แผนและผลการจัดการ

ด้าน VOCs ประจำปีพ.ศ. 2568 สรุปบัญชี VOCs Inventory

จากแหล่งกำเนิดประจำปีพ.ศ. 2568 และรายงานผลการตรวจวัดการรั่วซึม

ของสารอินทรีย์ระเหยจากอุปกรณ์และการซ่อมแซมอุปกรณ์ในโรงงานอุตสาหกรรม

(แบบ รว. 3/1)

ภาคผนวก ข.11-1

แผนการจัดการด้าน VOCs ประจำปีพ.ศ. 2568

การจัดการสารอินทรีย์ระเหย (VOCs) พื้นที่ GC17

1. แผนงานการจัดการด้าน VOCs ประจำปี 2568

No.	Description	Status	Month												Person in charge	Remark
			Jan	Feb	Mar	Apr	May	Jun	Jul	Aug	Sep	Oct	Nov	Dec		
I : จัดทำ VOCs Inventory (ครอบคลุมทุกแหล่งกำเนิด)																
1	ดำเนินการ Update ข้อมูลจำนวนอุปกรณ์ที่เป็นปัจจุบัน	P													P-XX-TE	
		A														
2	ดำเนินการคำนวน ผลการระบายของแต่ละแหล่งกำเนิด เช่น Combustion,Tank,Loading,Flares,WWT	P													P-XX-TE/Q-SH-PO	
		A														
II : ดำเนินการตรวจวัด VOCs จากการรั่วของอุปกรณ์ (Fugitive Source)																
3	ดำเนินการตรวจวัด VOCs โดยใช้เครื่องมือตรวจวัด และบันทึกผล	P													P-XX-TE/Q-SH-PO	
		A														
4	ดำเนินการแก้ไขจุดที่ไม่ผ่านตามเกณฑ์ควบคุม	P													P-XX-TE/P-xx-MN	
		A														
5	ดำเนินการตรวจวัด ติดตามและรายงานผลการตรวจวัดหลังการแก้ไข	P													Q-SH-PO	
		A														
6	ดำเนินการส่งผลการตรวจวัดให้หน่วยงานราชการ (6เดือน/ครั้ง) ตามแบบ รว.3/1	P													Q-SH-PO	
		A														

2. กระบวนการผลิตและแหล่งกำเนิดสารอินทรีย์ระเหย (VOCs)

2.1 กระบวนการผลิต

1) HIPS Plant

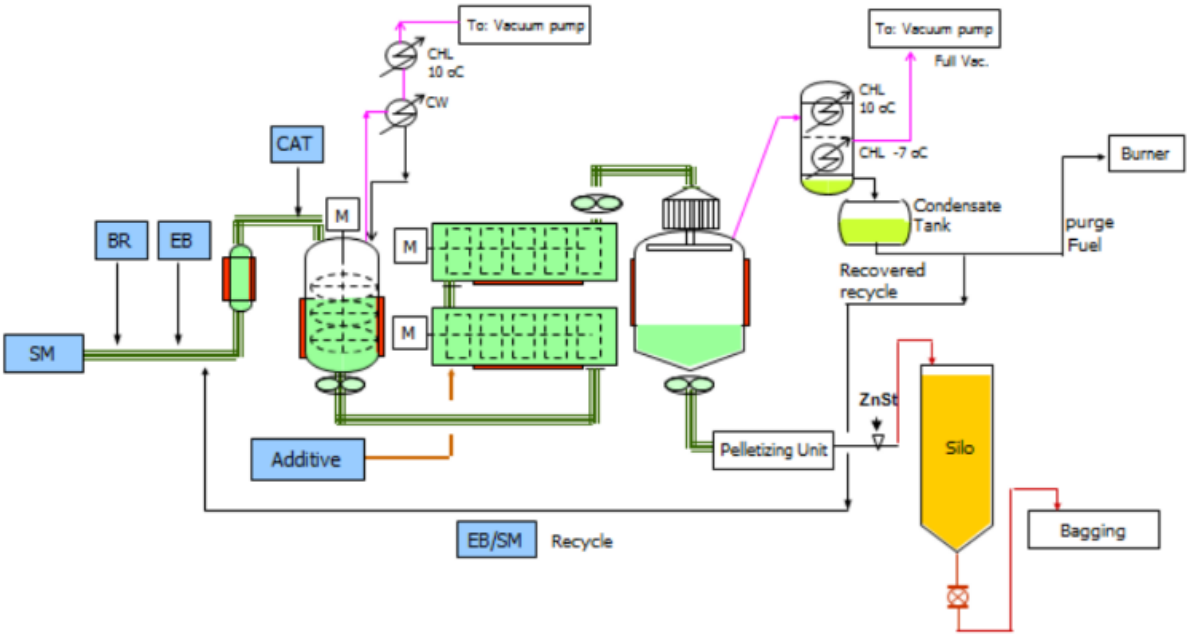

2) GPPS Plant

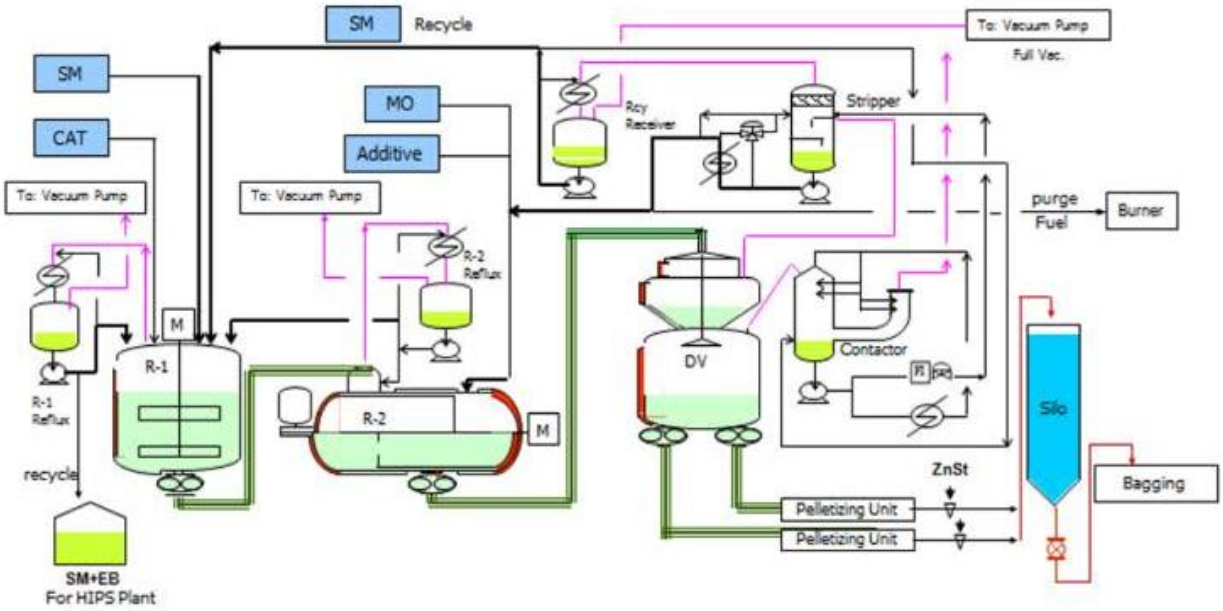
SM
Recycle
To: Vacuum Pump
Full Vac.
SM
MO
CAT
Additive
Rcy
Receiver
Stripper
To: Vacuum Pump
To: Vacuum Pump
purge
Fuel
Burner
R-2
Reflux
M
R-1
DV
Contactor
R-1
Reflux
R-2
M
Silo
recycle
ZnSt
Bagging
Pelletizing Unit
Pelletizing Unit
SM+EB
For HIPS Plant

ภาคผนวก ข.11-2

ผลการตรวจวัดการรั่วซึมสารอินทรีย์ระเหยจากอุปกรณ์
และการซ่อมแซมอุปกรณ์ในโรงงานอุตสาหกรรม (แบบรว. 3/1)

บริษัท พีทีที โกลบอล เคมิคอล จำกัด (มหาชน)
สำนักงานใหญ่ : เลขที่ 555/1 ศูนย์เอนเนอร์ยี่คอมเพล็กซ์ อาคารเอ ชั้น 18 ถนนวิภาวดีรังสิต แขวงจตุจักร เขตจตุจักร กรุงเทพฯ 10900 โทรศัพท์ +66(0)2265-8400 โทรสาร +66(0)2265-8500
สำนักงานระยอง : เลขที่ 59 ถนนราษฎร์นิยม ตำบลเนินพระ อำเภอเมืองระยอง จังหวัดระยอง 21150 โทรศัพท์ +66(0)3899-4000 โทรสาร +66(0)3899-4111
บมจ. เลขที่ 0107554000267

ที่ Q-SH-PO 007/2569

27 มกราคม 2569

เรื่อง รายงานผลการตรวจวัดการรั่วซึมของสารอินทรีย์ระเหยจากอุปกรณ์ (แบบ รว.3/1) ช่วงเดือน กรกฎาคม ถึงธันวาคม พ.ศ.2568

เรียน ผู้อำนวยการนิคมอุตสาหกรรมมาบตาพุด
สำนักงานนิคมอุตสาหกรรมมาบตาพุด

อ้างถึง หนังสือที่ อก 5106.2.1/ว 1768 เรื่อง การปฏิบัติตามประกาศกระทรวงอุตสาหกรรม

สิ่งที่ส่งมาด้วย แบบรายงานผลการตรวจวัดการรั่วซึมของสารอินทรีย์ระเหยจากอุปกรณ์ (แบบ รว.3/1)

ตามที่การนิคมอุตสาหกรรมแห่งประเทศไทย (กนอ.) ได้แจ้งให้จัดทำรายงานผลการตรวจวัดสารอินทรีย์ระเหย (VOCs) เพื่อให้สอดคล้องตามประกาศกระทรวงอุตสาหกรรม เรื่อง กำหนดหลักเกณฑ์ และวิธีการปฏิบัติในการตรวจสอบและควบคุมการรั่วซึมของสารอินทรีย์ระเหยจากอุปกรณ์ในโรงงานอุตสาหกรรม พ.ศ. 2555 นั้น

บริษัท พีทีที โกลบอล เคมิคอล จำกัด (มหาชน) สาขา 17 โรงโพลีสไตรีน จึงขอนำส่งรายงานผลการตรวจวัดการรั่วซึมของสารอินทรีย์ระเหยจากอุปกรณ์และการซ่อมแซมอุปกรณ์ในโรงงานอุตสาหกรรม (แบบ รว.3/1) ในช่วงเดือนกรกฎาคม ถึงธันวาคม พ.ศ.2568 ดังรายละเอียดในสิ่งที่ส่งมาด้วย

จึงเรียนมาเพื่อโปรดทราบ

[redacted]

แบบรายงานผลการตรวจวัดการรั่วซึม ของสารอินทรีย์ระเหยจากอุปกรณ์และการซ่อมแซมอุปกรณ์ในโรงงานอุตสาหกรรม (รว.3/1)

ประจำปี พ.ศ. 2568 รอบที่ 2

ระหว่างเดือน กรกฎาคม ถึงเดือน ธันวาคม

(1 แบบรายงานต่อ 1 โรงงาน)

1. รายละเอียดเกี่ยวกับโรงงาน

ชื่อโรงงาน บริษัท พีทีที โกลบอล เคมิคอล จำกัด (มหาชน)

ทะเบียนโรงงานเลขที่ น.42(1)-4/2536-ญนพ.

สถานที่ตั้งโรงงาน เลขที่ 7 หมู่ที่ 0 ซอย - ถนน ไอ-หนึ่ง จังหวัด ระยอง เขต/อำเภอ เมืองระยอง แขวง/ตำบล รหัสไปรษณีย์ 21150

2. ข้อมูลปริมาณสารอินทรีย์ระเหย

ปริมาณสารอินทรีย์ระเหยรวมที่มีหรือใช้ในกระบวนการผลิต 23874.90 ตันต่อปี

ประเภทอุปกรณ์	สถานะสารอินทรีย์ระเหย	จำนวนอุปกรณ์ทั้งหมดของโรงงาน		จำนวนอุปกรณ์ที่ต้องตรวจวัดการรั่วซึมในรอบการรายงานครั้งนี้			ปริมาณสารอินทรีย์ระเหยรวมในรูปมีเทนที่รั่วซึมจากอุปกรณ์ที่ตรวจวัดการรั่วซึมทั้งหมดในรอบการรายงานครั้งนี้ (กิโลกรัม)
		จำนวนอุปกรณ์ที่ต้องตรวจวัดการรั่วซึม (จุด)	จำนวนอุปกรณ์ที่ได้รับการยกเว้นไม่ต้องตรวจวัดการรั่วซึม (จุด)	จำนวนอุปกรณ์ที่ตรวจวัดการรั่วซึมทั้งหมด (จุด)	จำนวนอุปกรณ์ที่มีผลการตรวจวัดเกินจากเกณฑ์การควบคุมการรั่วซึม (จุด)	จำนวนอุปกรณ์ที่ได้รับการซ่อมแซมให้อยู่ในเกณฑ์การควบคุมการรั่วซึม (จุด)	
วาล์ว (Valves)	แก๊ส	12	12	0	0	0	-
วาล์ว (Valves)	ของเหลว	415	387	64	0	0	-
ปั๊ม (Pumps)	ของเหลว	95	89	6	0	0	12.75
อุปกรณ์ลดความดัน (Pressure Relief Devices)	แก๊ส	4	2	2	0	0	0.156
อุปกรณ์ลดความดัน (Pressure Relief Devices)	ของเหลว	20	4	16	0	0	0.39
เครื่องอัดอากาศ (Compressors)	ทั้งหมด	0	0	0	0	0	-
ขอต่อหรือหน้าแปลน (Connectors or Flanges)	ทั้งหมด	574	100	474	0	0	7.33
ท่อส่งปลายเปิด (Open-Ended Lines)	ทั้งหมด	6	0	6	0	0	0.02
จุดเก็บตัวอย่างสารเคมี (Sampling Connections)	ทั้งหมด	2	2	0	0	0	0.00

อุปกรณ์ที่ใช้กวนหรือผสมของเหลว (Agitators or Mixers)	ทั้งหมด	15	2	13	0	0	2.670

3. ปัญหา อุปสรรค และวิธีการแก้ไข

-

[redacted]

ภาคผนวก ข.12

ตัวอย่างแบบตรวจสอบความปลอดภัยในการขนถ่ายสารเคมีจาก Tank Car

แบบตรวจสอบความปลอดภัยในการขนถ่ายสารเคมีจาก Tank car และ Bulk truck

เลือกประเภทรถขนถ่ายสารเคมี

☐ Ethylbenzene (Tank car)	☑ Styrene monomer (Tank car)	☐ Diesel oil (Tank car)	☐ Mineral oil (Bulk truck)

ส่วนที่ 1 รายการตรวจสอบก่อนทำการขนถ่ายสารเคมี

ที่	รายการตรวจสอบ	การตรวจสอบ YES
1	รถ Tank Car ผ่านการตรวจสอบสภาพโดยหน่วยงานบริหารความมั่นคง และภาวะฉุกเฉินและหน่วยงานบำรุงรักษาเรียบร้อย	☑
2	ได้แจ้งต่อพนักงานที่มากับรถบรรทุกสารเคมี เรียบร้อยแล้ว ถึงขั้นตอนการขนถ่าย ซึ่งอยู่ในความควบคุมของพนักงานกะห้ามดำเนินการ โดยพลการเด็ดขาด	☑
3	สภาวะของพื้นที่ขณะนั้น มีความปลอดภัย ไม่มีงาน Hot work ในพื้นที่ใกล้เคียง สามารถขนถ่ายได้	☑
4	มีผู้ตรวจวัดก๊าซเพื่อตรวจวัดก๊าซไวไฟขณะขนถ่ายสารเคมี วันที่: 26/8/25 เวลา: 9:00 % LEL ความถี่ทุก 2 ชม. 0 ลงนาม AGT (Authorized Gas Tester) [redacted]	☑
5	อุปกรณ์ความปลอดภัยพื้นฐาน ได้แก่ หมวกนิรภัย รองเท้านิรภัย แว่นครอบตานิรภัย ถุงมือและชุดป้องกันสารเคมี และ Mask กันสารเคมี (ตลับสีเขียวขี้ม้า)	☑
6	จอดรถตามจุดที่กำหนด และหาวัสดุมาหนุนรองล้อเพื่อป้องกันมิให้รถเลื่อนไหล	☑
7	นำกุญแจรถออกจากรถและมาแขวนไว้ยังจุดที่กำหนด	☑
8	ต่อสายกราวด์กับตัวรถ	☑
9	ตรวจสอบสายขนถ่าย ข้อต่อ อยู่ในสภาพแข็งแรง ปลอดภัย ไม่รั่วซึม	☑
10	ประกอบสายท่อขนถ่ายจาก Tank car ต่อเข้ากับท่อ Load อย่างแน่นหนา แข็งแรง ปลอดภัย ไม่รั่วซึม	☑
11	กรณีมีข้อต่อแบบสวมเร็ว มีคลิปล็อกป้องกันหลุด ไม่มีการรั่วไหล	☑
12	กรณี Load SM สำหรับขายให้ปิด Valve Line Circulation ที่เข้า Line load ทุกครั้ง	☑
13	ตรวจสอบท่อระบายอากาศของรถ ว่าถูกเปิดเรียบร้อยแล้ว	☑
14	ตรวจสอบท่อ vent ของ Tank ไม่อุดตัน สภาพพร้อมใช้งาน	☑
15	ตรวจสอบปริมาณสารเคมีที่บรรจุมากับ Tank car โดยดูจากใบ BL (Bill of material)	☑
16	ตรวจสอบระดับถังเก็บสารเคมีว่ามีปริมาตรเพียงพอ สามารถขนถ่ายได้	☑
17	ตรวจสอบ Block valve drainage bund ต้องอยู่ตำแหน่ง ปิด (ปัจจุบัน ยังไม่มี Bund ให้ใส่เครื่องหมาย -)	☑
18	ไม่มีการ Transfer สารเคมีออกจาก Tank (เฉพาะ Mineral oil)	☐
19	ตรวจสอบความพร้อมครั้งสุดท้ายก่อนดำเนินการขนถ่าย Line up วาล์วทุกตัวอยู่ในตำแหน่งที่ถูกต้อง ไม่มีรั่วซึม	☑

20	แจ้ง DCS รับทราบหน้างานพร้อมขนถ่ายสารเคมี	☑
21	เริ่ม load สารเคมี เวลา ....9.09.....น. หยุด load สารเคมี เวลา ....9:32..... น. Level Tank ..3.03.... % 3.06	☑

<u>ส่วนที่ 2 รายการตรวจสอบหลังทำการขนถ่ายสารเคมี</u>

ที่	รายการตรวจสอบ	การตรวจสอบ YES
1	หยุดปั๊มและตรวจสอบจนแน่ว่าปั๊มหยุดเดินแล้ว	☑
2	Valve จาก Tank car และจุด Load ทุกตัวถูกปิดสนิทแล้ว	☑
3	ท่อขนถ่ายกับตัวรถได้ถูกถอดออกเป็นที่เรียบร้อยแล้ว	☑
4	สารเคมีที่ค้างอยู่ในสายท่อขนถ่ายมีการเก็บหรือกำจัดอย่างถูกวิธี	☑
5	ถอดสายกราวด์เรียบร้อย	☑
6	นำวัสดุที่หนุนรองล้อรถออก	☑
7	คืนกุญแจแก่คนขับรถ	☑
8	ควบคุมดูแลในเรื่องความปลอดภัยจนรถออกพ้นรั้วชั้นในแล้ว	☑

[redacted]

แบบตรวจสอบความปลอดภัยในการขนถ่ายสารเคมีจาก Tank car และ Bulk truck

เลือกประเภทรถขนถ่ายสารเคมี

☐ **Ethylbenzene** (Tank car)	☐ **Styrene monomer** (Tank car)	☐ **Diesel oil** (Tank car)	☑ **Mineral oil** (Bulk truck)

ส่วนที่ 1 รายการตรวจสอบก่อนทำการขนถ่ายสารเคมี

ที่	รายการตรวจสอบ	การตรวจสอบ YES
1	รถ Tank Car ผ่านการตรวจสอบสภาพโดยหน่วยงานบริหารความมั่นคง และภาวะฉุกเฉินและหน่วยงานบำรุงรักษาเรียบร้อย	☑
2	ได้แจ้งต่อพนักงานที่มากับรถบรรทุกสารเคมี เรียบร้อยแล้ว ถึงขั้นตอนการขนถ่าย ซึ่งอยู่ในความควบคุมของพนักงานกะ ห้ามดำเนินการโดยพลการเด็ดขาด	☑
3	สภาวะของพื้นที่ขณะนั้น มีความปลอดภัย ไม่มีงาน Hot work ในพื้นที่ใกล้เคียง สามารถขนถ่ายได้	☑
4	มีผู้ตรวจวัดก๊าซเพื่อตรวจวัดก๊าซไวไฟขณะขนถ่ายสารเคมี วันที่: 10/12/25 เวลา: 8:45 % LEL ความถี่ทุก 4 ชม.: 0 ลงนาม AGT (Authorized Gas Tester): [illegible]	☑
5	อุปกรณ์ความปลอดภัยพื้นฐาน ได้แก่ หมวกนิรภัย รองเท้านิรภัย แว่นครอบตานิรภัย ถุงมือและชุดป้องกันสารเคมี และ Mask กันสารเคมี (ตลับสีเขียวขี้ม้า)	☑
6	จอดรถตามจุดที่กำหนด และหาวัสดุมาหนุนรองล้อเพื่อป้องกันมิให้รถเลื่อนไหล	☑
7	นำกุญแจรถออกจากรถและมาแขวนไว้ยังจุดที่กำหนด	☑
8	ต่อสายกราวด์กับตัวรถ	☑
9	ตรวจสอบสายขนถ่าย ข้อต่อ อยู่ในสภาพแข็งแรง ปลอดภัย ไม่รั่วซึม	☑
10	ประกอบสายท่อขนถ่ายจาก Tank car ต่อเข้ากับท่อ Load อย่างแน่นหนา แข็งแรง ปลอดภัย ไม่รั่วซึม	☑
11	กรณีมีข้อต่อแบบสวมเร็ว มีคลิปล็อกป้องกันหลุด ไม่มีการรั่วไหล	☑
12	กรณี Load SM สำหรับขายให้ปิด Valve Line Circulation ที่เข้า Line load ทุกครั้ง	☑
13	ตรวจสอบท่อระบายอากาศของรถ ว่าถูกเปิดเรียบร้อยแล้ว	☑
14	ตรวจสอบท่อ vent ของ Tank ไม่อุดตัน สภาพพร้อมใช้งาน	☑
15	ตรวจสอบปริมาณสารเคมีที่บรรจุมากับ Tank car โดยดูจากใบ BL (Bill of material)	☑
16	ตรวจสอบระดับถังเก็บสารเคมีว่ามีปริมาตรเพียงพอ สามารถขนถ่ายได้	☑
17	ตรวจสอบ Block valve drainage bund ต้องอยู่ตำแหน่ง ปิด (ปัจจุบัน ยังไม่มี Bund ให้ใส่เครื่องหมาย -)	☑
18	ไม่มีการ Transfer สารเคมีออกจาก Tank (เฉพาะ Mineral oil)	☑
19	ตรวจสอบความพร้อมครั้งสุดท้ายก่อนดำเนินการขนถ่าย Line up วาล์วทุกตัวอยู่ในตำแหน่งที่ถูกต้อง ไม่มีรั่วซึม	☑

20	แจ้ง DCS รับทราบหน้างานพร้อมขนถ่ายสารเคมี	☑
21	เริ่ม load สารเคมี เวลา 8:50 น. หยุด load สารเคมี เวลา 11:00 น. Level Tank 93 %	☑

ส่วนที่ 2 รายการตรวจสอบหลังทำการขนถ่ายสารเคมี

ที่	รายการตรวจสอบ	การตรวจสอบ YES
1	หยุดปั๊มและตรวจสอบจนแน่ว่าปั๊มหยุดเดินแล้ว	☑
2	Valve จาก Tank car และจุด Load ทุกตัวถูกปิดสนิทแล้ว	☑
3	ท่อขนถ่ายกับตัวรถได้ถูกถอดออกเป็นที่เรียบร้อยแล้ว	☑
4	สารเคมีที่ค้างอยู่ในสายท่อขนถ่ายมีการเก็บหรือกำจัดอย่างถูกวิธี	☑
5	ถอดสายกราวด์เรียบร้อย	☑
6	นำวัสดุที่หนุนรองล้อรถออก	☑
7	คืนกุญแจแก่คนขับรถ	☑
8	ควบคุมดูแลในเรื่องความปลอดภัยจนรถออกพ้นรั้วชั้นในแล้ว	☑

[redacted]

ภาคผนวก ข.13

ตัวอย่างการตรวจติดตามคุณภาพน้ำของโครงการ (Internal Check)

Routine: Analysis Report for TSCL (Environment)

Table: SCL-Effluent from Water Cutter Process 2T-206

Sampling Date: 14 Jan 2026

Sampling Point	Sample Name (Description)	Sample (Status)	Parameter	pH	Oil & Grease	Ethylbenzene	Styrene
			Unit	pH unit	mg/L	mg/L	mg/L
			Test Method	APHA 4500 -H+B (Edition 24th, 2023)	W-(T-LB-O1)-3013 (I) Based on APHA 5520 C (Edition 24th, 2023)	US EPA, SW-846 Method 5000-1996 and Method 8015D-2003	US EPA, SW-846 Method 5000-1996 and Method 8015D-2003
			Specifications: SCL-Effluent from Water Cutter Process	5.5-9.0	5 max	Report	Report
SCL-Cutter water 2T-206	SCL-Effluent from Water Cutter Process 2T-206 (SCL-Effluent from Water Cutter Process 2T-206 (1/W ; Mon))	2507010740 (Completed)	07-Jul-2025 08:00	7.8	<0.5	<1	<1
SCL-Cutter water 2T-206	SCL-Effluent from Water Cutter Process 2T-206 (SCL-Effluent from Water Cutter Process 2T-206 (1/W ; Mon))	2507022830 (Completed)	14-Jul-2025 08:00	7.9	<0.5	1.01	<1
SCL-Cutter water 2T-206	SCL-Effluent from Water Cutter Process 2T-206 (SCL-Effluent from Water Cutter Process 2T-206 (1/W ; Mon))	2507035635 (Completed)	21-Jul-2025 08:00	8.2	1.6	<1	<1
SCL-Cutter water 2T-206	SCL-Effluent from Water Cutter Process 2T-206 (SCL-Effluent from Water Cutter Process 2T-206 (1/W ; Mon))	2507048828 (Completed)	30-Jul-2025 08:00	7.9	0.5	<1	<1
SCL-Cutter water 2T-206	SCL-Effluent from Water Cutter Process 2T-206 (SCL-Effluent from Water Cutter Process 2T-206 (1/W ; Mon))	2509038061 (Completed)	22-Sep-2025 08:00	8.3	<0.5	2.07	<1
SCL-Cutter water 2T-206	SCL-Effluent from Water Cutter Process 2T-206 (SCL-Effluent from Water Cutter Process 2T-206 (1/W ; Mon))	2509050726 (Completed)	29-Sep-2025 08:00	8.3	<0.5	<1	<1
SCL-Cutter water 2T-206	SCL-Effluent from Water Cutter Process 2T-206 (SCL-Effluent from Water Cutter Process 2T-206 (1/W ; Mon))	2510009483 (Completed)	06-Oct-2025 08:00	8.3	<0.5	<1	<1
SCL-Cutter water 2T-206	SCL-Effluent from Water Cutter Process 2T-206 (SCL-Effluent from Water Cutter Process 2T-206 (1/W ; Mon))	2510022042 (Completed)	14-Oct-2025 20:00	8.2	<0.5	<1	<1
SCL-Cutter water 2T-206	SCL-Effluent from Water Cutter Process 2T-206 (SCL-Effluent from Water Cutter Process 2T-206 (1/W ; Mon))	2510034436 (Completed)	20-Oct-2025 08:00	8.1	1.4	<1	<1
SCL-Cutter water 2T-206	SCL-Effluent from Water Cutter Process 2T-206 (SCL-Effluent from Water Cutter Process 2T-206 (1/W ; Mon))	2510046063 (Completed)	27-Oct-2025 08:00	8.2	2	<1	<1
SCL-Cutter water 2T-206	SCL-Effluent from Water Cutter Process 2T-206 (SCL-Effluent from Water Cutter Process 2T-206 (1/W ; Mon))	2511003737 (Completed)	03-Nov-2025 08:00	8.3	<0.5	<1	<1
SCL-Cutter water 2T-206	SCL-Effluent from Water Cutter Process 2T-206 (SCL-Effluent from Water Cutter Process 2T-206 (1/W ; Mon))	2511015154 (Completed)	10-Nov-2025 08:00	8.2	<0.5	<1	<1
SCL-Cutter water 2T-206	SCL-Effluent from Water Cutter Process 2T-206 (SCL-Effluent from Water Cutter Process 2T-206 (1/W ; Mon))	2511026660 (Completed)	17-Nov-2025 08:00	8.1	<0.5	<1	<1
SCL-Cutter water 2T-206	SCL-Effluent from Water Cutter Process 2T-206 (SCL-Effluent from Water Cutter Process 2T-206 (1/W ; Mon))	2511038057 (Completed)	24-Nov-2025 08:00	8.2	<0.5	<1	<1
SCL-Cutter water 2T-206	SCL-Effluent from Water Cutter Process 2T-206 (SCL-Effluent from Water Cutter Process 2T-206 (1/W ; Mon))	2512000536 (Completed)	01-Dec-2025 08:00	8.2	<0.5	<1	<1
SCL-Cutter water 2T-206	SCL-Effluent from Water Cutter Process 2T-206 (SCL-Effluent from Water Cutter Process 2T-206 (1/W ; Mon))	2512010768 (Completed)	09-Dec-2025 20:00	8.1	<0.5	<1	<1
SCL-Cutter water 2T-206	SCL-Effluent from Water Cutter Process 2T-206 (SCL-Effluent from Water Cutter Process 2T-206 (1/W ; Mon))	2512021460 (Completed)	16-Dec-2025 20:00	8.2	<0.5	<1	<1
SCL-Cutter water 2T-206	SCL-Effluent from Water Cutter Process 2T-206 (SCL-Effluent from Water Cutter Process 2T-206 (1/W ; Mon))	2512032868 (Completed)	22-Dec-2025 08:00	8.1	<0.5	<1	<1

การแสดงผลการติดตามค่า Temperature Online และ pH Online ในห้องควบคุมของโครงการ

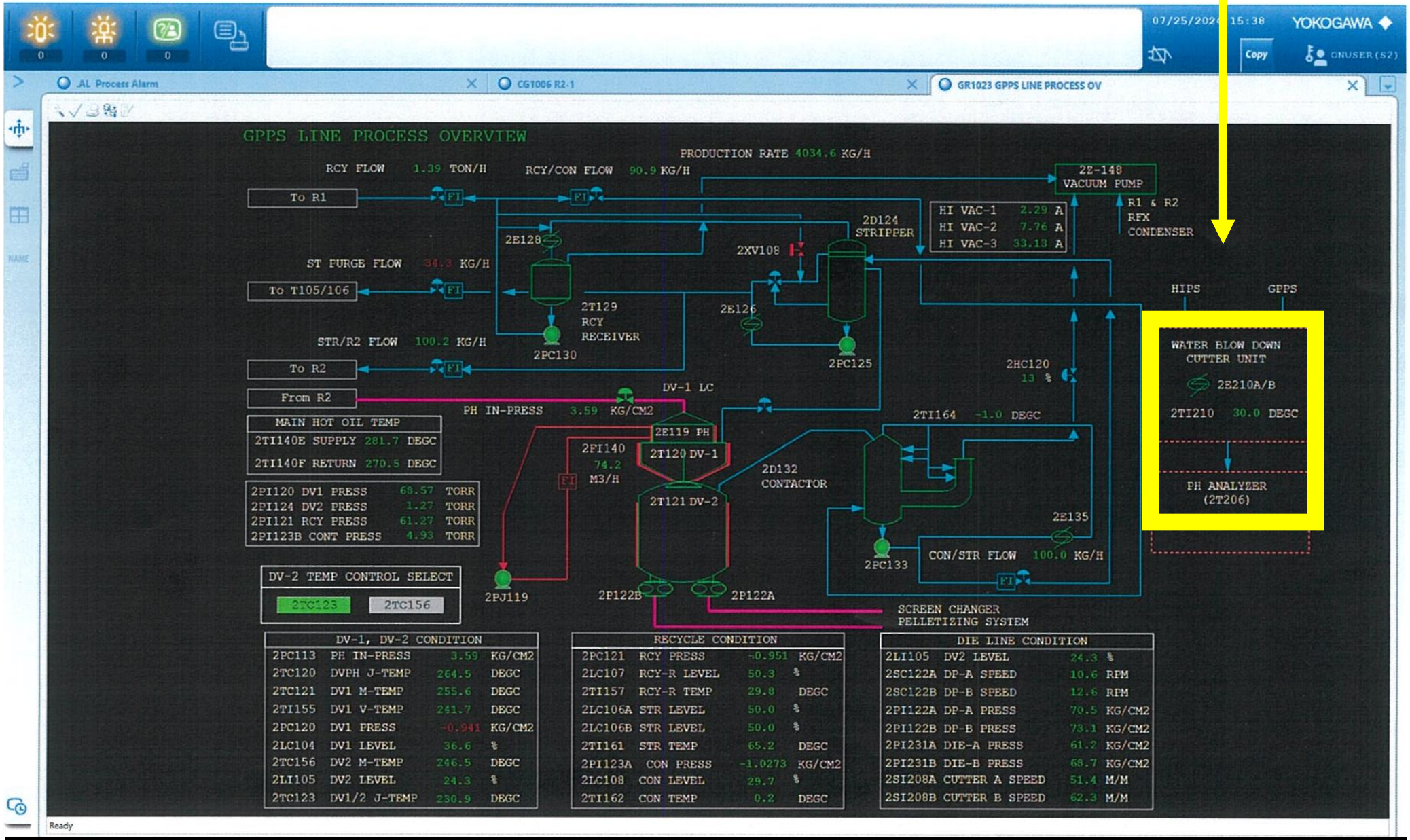

ภาคผนวก ข.14

แผนการบำรุงรักษาอุปกรณ์/เครื่องจักร ตามแผนการบำรุงรักษาเชิงป้องกัน

(Preventive Maintenance)

Order Type	Order	Equipment	Description	Description	Main WorkCtr	Planner group	Location	ABC indic.	User status	Bas. start date	Basic fin. date	Sched. start	Sched. finish	Actual start	Actual Finish	Revision	TotalPlnndCosts	Total act.costs	System status	Entered by	Created on	MaintPlant	Sort field	MaintenancePlan	MaintItem
IM	600432676	M-TR-01	TRANSFORMER 1	3M-VISUAL INSPECTION	P13EM-T	P13	PSC-SUB	A	WC	01/07/2025	01/07/2025	01/07/2025	01/07/2025	01/07/2025	01/07/2025		324.36	324.36	CLSD CNF NMAT PRC SETC	IP1020250117	17/01/2025	1047	NB	M-C-001132	299914
IM	600432678	M-TR-01	TRANSFORMER 1	6M-THERMOSCAN	P13EM-T	P13	PSC-SUB	A	WC	01/07/2025	01/07/2025	01/07/2025	01/07/2025	01/07/2025	01/07/2025		648.72	324.36	CLSD CNF NMAT PRC SETC	IP1020250117	17/01/2025	1047	NB	M-C-001130	299912
IM	600432679	M-TR-02	TRANSFORMER 2	6M-THERMOSCAN	P13EM-T	P13	PSC-SUB	A	WC	01/07/2025	01/07/2025	01/07/2025	01/07/2025	01/07/2025	01/07/2025		648.72	324.36	CLSD CNF NMAT PRC SETC	IP1020250117	17/01/2025	1047	NB	M-C-001131	299913
IM	600432681	M-TR-02	TRANSFORMER 2	3M-VISUAL INSPECTION	P13EM-T	P13	PSC-SUB	A	WC	01/07/2025	01/07/2025	01/07/2025	01/07/2025	01/07/2025	01/07/2025		324.36	324.36	CLSD CNF NMAT PRC SETC	IP1020250117	17/01/2025	1047	NB	M-C-001133	299915
PM	301730604	M-2UPS	UPS DCS SYSTEM	1M-INSPECTION BATTERY	P13EM-T	P13	PS2-CCR2	S	WC	01/07/2025	01/07/2025	01/07/2025	01/07/2025	01/07/2025	01/07/2025		648.72	324.36	CLSD CNF NMAT PRC SETC	IP1020250117	17/01/2025	1047		M-C-001322	342521
PM	301730611	M-1UPS	UPS DCS SYSTEM	1M-INSPECTION BATTERY	P13EM-T	P13	PS1-CCR1	S	WC	01/07/2025	01/07/2025	01/07/2025	01/07/2025	01/07/2025	01/07/2025		648.72	324.36	CLSD CNF NMAT PRC SETC	IP1020250117	17/01/2025	1047	NB	M-C-001321	342460
PM	301731895	M-P-107A	MINERAL OIL SUPPLY PUMP	1M-VISUAL INSPECTION	P52MM3-T	P52	PSC-MOT	B	WC	01/07/2025	01/07/2025	01/07/2025	01/07/2025	01/07/2025	01/07/2025		129.74	129.74	CLSD CNF NMAT PRC SETC	IP1020250120	20/01/2025	1047		MMOT-INS001	11845
PM	301732527	M-PV-111A	PREPOLYMERIZATION VACUUM PUMP	1M-VISUAL INSPECTION	P52MM3-T	P52	PS1-PP1	B	WC	01/07/2025	01/07/2025	01/07/2025	01/07/2025	01/07/2025	01/07/2025		129.74	129.74	CLSD CNF NMAT PRC SETC	IP1020250120	20/01/2025	1047		MPPO-S00033	169800
PM	301732631	M-PV-111B	PREPOLYMERIZATION VACUUM PUMP	1M-VISUAL INSPECTION	P52MM3-T	P52	PS1-PP1	B	WC	01/07/2025	01/07/2025	01/07/2025	01/07/2025	01/07/2025	01/07/2025		129.74	129.74	CLSD CNF NMAT PRC SETC	IP1020250120	20/01/2025	1047		MPPO-S00034	169801
PM	301732660	M-P-107B	MINERAL OIL SUPPLY PUMP	1M-VISUAL INSPECTION	P52MM3-T	P52	PSC-MOT	B	WC	01/07/2025	01/07/2025	01/07/2025	01/07/2025	01/07/2025	01/07/2025		129.74	129.74	CLSD CNF NMAT PRC SETC	IP1020250120	20/01/2025	1047		MMOT-S00006	169769
PM	301732953	M-P-107C	MINERAL OIL SUPPLY PUMP	1M-VISUAL INSPECTION	P52MM3-T	P52	PSC-MOT	B	WC	01/07/2025	01/07/2025	01/07/2025	01/07/2025	01/07/2025	01/07/2025		129.74	129.74	CLSD CNF NMAT PRC SETC	IP1020250120	20/01/2025	1047		MMOT-S00007	169770
PM	301733097	M-P-103S	ETHYL BENZENE LOADING PUMP	3M-OPERATING MACHINE INSPECTION (RCM)	P52MM3-T	P52	PS1-STK	B	WC	01/07/2025	01/07/2025	01/07/2025	01/07/2025	01/07/2025	01/07/2025		627.64	627.64	CLSD CNF NMAT PRC SETC	IP1020250120	20/01/2025	1047		M-C-001192	321766
PM	301733113	M-PC-121B	RECOVER VOLATILES SUPPLY PUMP	1M-VISUAL INSPECTION	P52MM3-T	P52	PS1-DV1	B	WC	01/07/2025	01/07/2025	01/07/2025	01/07/2025	01/07/2025	01/07/2025		129.74	129.74	CLSD CNF NMAT PRC SETC	IP1020250120	20/01/2025	1047		M-C-001350	353205
PM	301733155	M-P-104A	RECOVER VOLATILE SUPPLY PUMP	1M-VISUAL INSPECTION	P52MM3-T	P52	PS1-STK	B	WC	01/07/2025	01/07/2025	01/07/2025	01/07/2025	01/07/2025	01/07/2025		129.74	129.74	CLSD CNF NMAT PRC SETC	IP1020250120	20/01/2025	1047		M-C-001347	353202
PM	301733161	M-PC-121A	RECOVER VOLATILES SUPPLY PUMP	1M-VISUAL INSPECTION	P52MM3-T	P52	PS1-DV1	B	WC	01/07/2025	01/07/2025	01/07/2025	01/07/2025	01/07/2025	01/07/2025		129.74	129.74	CLSD CNF NMAT PRC SETC	IP1020250120	20/01/2025	1047		M-C-001349	353204
PM	301733209	M-P-104B	RECOVER VOLATILE SUPPLY PUMP	1M-VISUAL INSPECTION	P52MM3-T	P52	PS1-STK	B	WC	01/07/2025	01/07/2025	01/07/2025	01/07/2025	01/07/2025	01/07/2025		129.74	129.74	CLSD CNF NMAT PRC SETC	IP1020250120	20/01/2025	1047		M-C-001348	353203
PM	301750551	M-F-133	MAGNETIC SEPARATOR FOR X-113A	6M-VALIDATION TEST MAGNETIC BAR	P24IC-T	P24	PS1-PL1	B	WC	01/07/2025	01/07/2025	01/07/2025	01/07/2025	01/07/2025	01/07/2025		648.72	648.72	CLSD CNF NMAT PRC SETC	IP1020250318	18/03/2025	1047		M-C-000018	181533
PM	301730511	M-S-180B	EMERGENCY DESEL GENERATOR "NO.2"	1W-INSPECT AND TEST RUN	P13EM-T	P13	PSC-SUB	S	WC	02/07/2025	02/07/2025	02/07/2025	02/07/2025	02/07/2025	02/07/2025		324.36	324.36	CLSD CNF NMAT PRC SETC	IP1020250117	17/01/2025	1047		MSUB-C00001	5958
PM	301730542	M-2Z-890	EMERGENCY DESEL GENERATOR "NO.3"	1W-INSPECT AND TEST RUN	P13EM-T	P13	PSC-SUB	S	WC	02/07/2025	02/07/2025	02/07/2025	02/07/2025	02/07/2025	02/07/2025		324.36	324.36	CLSD CNF NMAT PRC SETC	IP1020250117	17/01/2025	1047		MSUB-C00031	167901
PM	301731840	M-E-141A/1	COLD OIL COOLER	1M-VISUAL INSPECTION	P52MM3-T	P52	PSC-COL	B	WC	02/07/2025	02/07/2025	02/07/2025	02/07/2025	02/07/2025	02/07/2025		129.74	129.74	CLSD CNF NMAT PRC SETC	IP1020250120	20/01/2025	1047		MCOL-INS001	11843
PM	301731933	M-E-141B/2	COLD OIL COOLER	1M-VISUAL INSPECTION	P52MM3-T	P52	PSC-COL	B	WC	02/07/2025	02/07/2025	02/07/2025	02/07/2025	02/07/2025	02/07/2025		129.74	129.74	CLSD CNF NMAT PRC SETC	IP1020250120	20/01/2025	1047		MCOL-S00024	169730
PM	301731992	M-E-141A/2	COLD OIL COOLER	1M-VISUAL INSPECTION	P52MM3-T	P52	PSC-COL	B	WC	02/07/2025	02/07/2025	02/07/2025	02/07/2025	02/07/2025	02/07/2025		129.74	129.74	CLSD CNF NMAT PRC SETC	IP1020250120	20/01/2025	1047		MCOL-S00022	169728
PM	301731998	M-E-141B/1	COLD OIL COOLER	1M-VISUAL INSPECTION	P52MM3-T	P52	PSC-COL	B	WC	02/07/2025	02/07/2025	02/07/2025	02/07/2025	02/07/2025	02/07/2025		129.74	129.74	CLSD CNF NMAT PRC SETC	IP1020250120	20/01/2025	1047		MCOL-S00023	169729
PM	301732177	M-PJ-141A	MAIN COLD OIL CIRCULATING PUMP	1M-VISUAL INSPECTION	P52MM3-T	P52	PSC-COL	B	WC	02/07/2025	02/07/2025	02/07/2025	02/07/2025	02/07/2025	02/07/2025		129.74	129.74	CLSD CNF NMAT PRC SETC	IP1020250120	20/01/2025	1047		MCOL-S00025	169731
PM	301732220	M-PJ-144A	-7 DEG.C CHILLER PUMP	1M-VISUAL INSPECTION	P52MM3-T	P52	PSC-CHL	B	WC	02/07/2025	02/07/2025	02/07/2025	02/07/2025	02/07/2025	02/07/2025		129.74	129.74	CLSD CNF NMAT PRC SETC	IP1020250120	20/01/2025	1047		MCHL-INS001	11842
PM	301732348	M-PJ-145B	CHILLED WATER SUPPLY PUMP.	1M-VISUAL INSPECTION	P52MM3-T	P52	PSC-CHL	B	WC	02/07/2025	02/07/2025	02/07/2025	02/07/2025	02/07/2025	02/07/2025		129.74	129.74	CLSD CNF NMAT PRC SETC	IP1020250120	20/01/2025	1047		MCHL-S00016	169727
PM	301732366	M-PJ-144B	-7 DEG.C CHILLER PUMP	1M-VISUAL INSPECTION	P52MM3-T	P52	PSC-CHL	B	WC	02/07/2025	02/07/2025	02/07/2025	02/07/2025	02/07/2025	02/07/2025		129.74	129.74	CLSD CNF NMAT PRC SETC	IP1020250120	20/01/2025	1047		MCHL-S00014	169725
PM	301732372	M-PJ-141B	MAIN COLD OIL CIRCULATING PUMP	1M-VISUAL INSPECTION	P52MM3-T	P52	PSC-COL	B	WC	02/07/2025	02/07/2025	02/07/2025	02/07/2025	02/07/2025	02/07/2025		129.74	129.74	CLSD CNF NMAT PRC SETC	IP1020250120	20/01/2025	1047		MCOL-S00026	169732
PM	301732699	M-PJ-145A	CHILLED WATER SUPPLY PUMP.	1M-VISUAL INSPECTION	P52MM3-T	P52	PSC-CHL	B	WC	02/07/2025	02/07/2025	02/07/2025	02/07/2025	02/07/2025	02/07/2025		129.74	129.74	CLSD CNF NMAT PRC SETC	IP1020250120	20/01/2025	1047		MCHL-S00015	169726
PM	301732715	M-LIT-T102A	LEVEL TRANS RUBBER FEED TANK T-102(SIL)	1M-INSPECTION POLYMER PLUG	P24IC-T	P24	PS1-RB1	S	WC	02/07/2025	02/07/2025	02/07/2025	02/07/2025	02/07/2025	02/07/2025		648.72	648.72	CLSD CNF NMAT PRC SETC	IP1020250120	20/01/2025	1047		M-C-000771	222334
PM	301732753	M-F-133A	SUCTION FILTER	4M-CLEANING	P52MM3-T	P52	PS1-PL1	B	WC	02/07/2025	02/07/2025	02/07/2025	02/07/2025	02/07/2025	02/07/2025		627.64	627.64	CLSD CNF NMAT PRC SETC	IP1020250120	20/01/2025	1047		MPEL-S00024	5418
PM	301732810	M-F-133B	DISCHARGE FILTER	4M-CLEANING	P52MM3-T	P52	PS1-PL1	B	WC	02/07/2025	02/07/2025	02/07/2025	02/07/2025	02/07/2025	02/07/2025		627.64	627.64	CLSD CNF NMAT PRC SETC	IP1020250120	20/01/2025	1047		MPEL-S00025	5420
PM	301733045	M-LIT-T106	RV TANK T-106 LEVEL TRANSMITTER	1M-CLEAN NOZZLE AND TUBE(INCIDENT)	P24IC-T	P24	PS1-STK	C	WC	02/07/2025	02/07/2025	02/07/2025	02/07/2025	02/07/2025	02/07/2025		648.72	648.72	CLSD CNF NMAT PRC SETC	IP1020250120	20/01/2025	1047		M-C-000999	264037
PM	301733107	M-LSH-T106-1	RV TANK T-106-1 LEVEL SWITCH HIGH	1M-INSPECTION AND CLEAN POLYMER PLUG	P24IC-T	P24	PSC-FUE	B	WC	02/07/2025	02/07/2025	02/07/2025	02/07/2025	02/07/2025	02/07/2025		648.72	648.72	CLSD CNF NMAT PRC SETC	IP1020250120	20/01/2025	1047		M-C-001341	353186
PM	301730592	M-VSD-GROUP	GROUP TAG VSD HIPS	6M-INSPECTION	P13EM-T	P13	PS1-CCR1	B	WC	03/07/2025	03/07/2025	03/07/2025	03/07/2025	03/07/2025	03/07/2025		648.72	324.36	CLSD CNF NMAT PRC SETC	IP1020250117	17/01/2025	1047		M-C-001292	338883
PM	301731941	M-FX-160O	DISCHARGE P-160 TO OVERFLOW	2Y-VISUAL EXAMINATION	P52MM3-T	P52	PS1-PL1	B	WC	03/07/2025	03/07/2025	03/07/2025	03/07/2025	03/07/2025	03/07/2025		324.36	324.36	CLSD CNF NMAT PRC SETC	IP1020250120	20/01/2025	1047		M-C-000061	185101
PM	301732133	M-FX-P142A	T-142A TO SUCTION P-142A	2Y-VISUAL EXAMINATION	P52MM3-T	P52	PS1-CW1	B	WC	03/07/2025	03/07/2025	03/07/2025	03/07/2025	03/07/2025	03/07/2025		324.36	324.36	CLSD CNF NMAT PRC SETC	IP1020250120	20/01/2025	1047		M-C-000054	185094
PM	301732134	M-FX-160S	DISCHARGE P-160 TO SPRAY	2Y-VISUAL EXAMINATION	P52MM3-T	P52	PS1-PL1	B	WC	03/07/2025	03/07/2025	03/07/2025	03/07/2025	03/07/2025	03/07/2025		324.36	324.36	CLSD CNF NMAT PRC SETC	IP1020250120	20/01/2025	1047		M-C-000063	185103
PM	301732691	M-SV-AIR-PURGE	GROUP TAG : SOLENOID VALVE AIR PURGE SYS	1M-CHECK SV. PURGE FILTER Z-187A	P24IC-T	P24	PSC	C	WC	03/07/2025	03/07/2025	03/07/2025	03/07/2025	03/07/2025	03/07/2025		648.72	648.72	CLSD CNF NMAT PRC SETC	IP1020250120	20/01/2025	1047		M-C-000772	222335
PM	301732725	M-FX-P142B	T-142A TO SUCTION P-142B	2Y-VISUAL EXAMINATION	P52MM3-T	P52	PS1-CW1	B	WC	03/07/2025	03/07/2025	03/07/2025	03/07/2025	03/07/2025	03/07/2025		324.36	324.36	CLSD CNF NMAT PRC SETC	IP1020250120	20/01/2025	1047		M-C-000055	185095
PM	301732727	M-S-160	UNDERWATER PELLET CUTTER	2Y-VISUAL CHECK IA FLEX 3 EA	P52MM3-T	P52	PS1-PL1	A	WC	03/07/2025	03/07/2025	03/07/2025	03/07/2025	03/07/2025	03/07/2025		324.36	324.36	CLSD CNF NMAT PRC SETC	IP1020250120	20/01/2025	1047		M-C-000065	185105
PM	301732746	M-FX-160C	DISCHARGE P-160 TO CONVEYING	2Y-VISUAL EXAMINATION	P52MM3-T	P52	PS1-PL1	B	WC	03/07/2025	03/07/2025	03/07/2025	03/07/2025	03/07/2025	03/07/2025		324.36	324.36	CLSD CNF NMAT PRC SETC	IP1020250120	20/01/2025	1047		M-C-000059	185099
PM	301732928	M-T-123	LUBE OIL TANK FOR PV-111A/B & PV-123A/B	1W-TOP UP LUBRICANT OIL AT T-123	P52MM3-T	P52	PS1-DV1	B	WC	03/07/2025	03/07/2025	03/07/2025	03/07/2025	03/07/2025	03/07/2025		13,527.64	13,527.64	CLSD CNF PRT GMPS MACM PRC SETC	IP1020250120	20/01/2025	1047		MDV1-C00001	168613
PM	301730574	M-ELEC-ROUTINE	GROUP TAG : ELECTRICAL ROUTINE WORK	1W-INSPECT AND ADJUST	P13EM-T	P13	TSCL2	C	WC	07/07/2025	07/07/2025	07/07/2025	07/07/2025	07/07/2025	07/07/2025		324.36	324.36	CLSD CNF NMAT PRC SETC	IP1020250117	17/01/2025	1047		MDCS-C00001	4710
PM	301731864	M-FIRE-ALM	FIRE ALARM & SMOKE DETECTOR SYSTEM	6M-SET AND CALIBRATION	P13EM-T	P13	PSC-FWA	S	WC	07/07/2025	09/07/2025	07/07/2025	09/07/2025	07/07/2025	09/07/2025		6,188.00	6,188.00	CLSD CNF NMAT PRC SETC	IP1020250120	20/01/2025	1047		MFWS-C00002	4887
IM	600432840	M-ESD	(SIS) ESD SYSTEM FOR TSCL	1M-ESD SYSTEM INSPECTION	P26IC-T	P26	PSC-CCR	S	WC	08/07/2025	08/07/2025	08/07/2025	08/07/2025	08/07/2025	08/07/2025		162.18	162.18	CLSD CNF NMAT PRC SETC	IP1020250120	20/01/2025	1047		M-C-000182	185500
IM	600432883	M-PLC-208A	PLC GPPS 208A	1M-SYSTEM INSPECTION	P26IC-T	P26	PS2-PL2	A	WC	08/07/2025	08/07/2025	08/07/2025	08/07/2025	08/07/2025	08/07/2025		162.18	162.18	CLSD CNF NMAT PRC SETC	IP1020250120	20/01/2025	1047		M-C-001287	338087
IM	600432890	M-PLC-208B	PLC GPPS 208B	1M-SYSTEM INSPECTION	P26IC-T	P26	PS2-PL2	A	WC	08/07/2025	08/07/2025	08/07/2025	08/07/2025	08/07/2025	08/07/2025		162.18	162.18	CLSD CNF NMAT PRC SETC	IP1020250120	20/01/2025	1047		M-C-001285	338085
IM	600432908	M-PLC-BIGBAG	PLC OF BIGBAG	1M-SYSTEM INSPECTION	P26IC-T	P26	PS1-WHA	B	WC	08/07/2025	08/07/2025	08/07/2025	08/07/2025	08/07/2025	08/07/2025		162.18	162.18	CLSD CNF NMAT PRC SETC	IP1020250120	20/01/2025	1047		M-C-001239	329852
IM	600432952	M-PLC-P186A	PLC PACKING P186A	1M-SYSTEM INSPECTION	P26IC-T	P26	PS1-WHA	B	WC	08/07/2025	08/07/2025	08/07/2025	08/07/2025	08/07/2025	08/07/2025		162.18	162.18	CLSD CNF NMAT PRC SETC	IP1020250120	20/01/2025	1047		M-C-001280	338080
IM	600432958	M-PLC-W186A	PLC WEIGHT MACHINE PACKING W186A	1M-SYSTEM INSPECTION	P26IC-T	P26	PS1-WHA	B	WC	08/07/2025	08/07/2025	08/07/2025	08/07/2025	08/07/2025	08/07/2025		162.18	162.18	CLSD CNF NMAT PRC SETC	IP1020250120	20/01/2025	1047		M-C-001281	338081
IM	600432970	M-PLC-R186B	PLC ROBOT R186B	1M-SYSTEM INSPECTION	P26IC-T	P26	PS2-WHA	B	WC	08/07/2025	08/07/2025	08/07/2025	08/07/2025	08/07/2025	08/07/2025		162.18	162.18	CLSD CNF NMAT PRC SETC	IP1020250120	20/01/2025	1047	NB	M-C-001289	338089
IM	600432979	M-PLC-P186B	PLC PACKING P186B	1M-SYSTEM INSPECTION	P26IC-T	P26	PS2-WHA	B	WC	08/07/2025	08/07/2025	08/07/2025	08/07/2025	08/07/2025	08/07/2025		162.18	162.18	CLSD CNF NMAT PRC SETC	IP1020250120	20/01/2025	1047	NB	M-C-001273	338073
IM	600433001	M-2DCS	DCS YOKOGAWA CENTUM CS SYSTEM	1M-SYSTEM INSPECTION	P26IC-T	P26	PS2-CCR2	B	WC	08/07/2025	08/07/2025	08/07/2025	08/07/2025	08/07/2025	08/07/2025		162.18	162.18	CLSD CNF NMAT PRC SETC	IP1020250120	20/01/2025	1047		M-C-001288	338088
IM	600433015	M-PLC-W186B	PLC WEIGHT MACHINE PACKING W186B	1M-SYSTEM INSPECTION	P26IC-T	P26	PS2-WHA	B	WC	08/07/2025	08/07/2025	08/07/2025	08/07/2025	08/07/2025	08/07/2025		162.18	162.18	CLSD CNF NMAT PRC SETC	IP1020250120	20/01/2025	1047	NB	M-C-001290	338090
IM	600444935	M-PLC-UNLO	PLC FEED PACK UNLO	1M-SYSTEM INSPECTION	P26IC-T	P26	PSC-WHA	B	WC	08/07/2025	08/07/2025	08/07/2025	08/07/2025	08/07/2025	08/07/2025		162.18	162.18	CLSD CNF NMAT PRC SETC	IP1020250318	18/03/2025	1047	NB	M-C-001272	338072
PM	301732061	M-P-188C	FOUL HEXANE DIAPHRAGM PUMP	1M-VISUAL INSPECTION	P52MM3-T	P52	PSC-FUE	B	WC	08/07/2025	08/07/2025	08/07/2025	08/07/2025	08/07/2025	08/07/2025		129.74	129.74	CLSD CNF NMAT PRC SETC	IP1020250120	20/01/2025	1047		M-C-000181	185384
PM	301732206	M-P-189B	FUEL OIL SUPPLY PUMP	1M-VISUAL INSPECTION	P52MM3-T	P52	PSC-FUE	B	WC	08/07/2025	08/07/2025	08/07/2025	08/07/2025	08/07/2025	08/07/2025		129.74	129.74	CLSD CNF NMAT PRC SETC	IP1020250120	20/01/2025	1047		MHOT-S00054	169768
PM	301732214	M-P-189A	FUEL OIL SUPPLY PUMP	1M-VISUAL INSPECTION	P52MM3-T	P52	PSC-FUE	B	WC	08/07/2025	08/07/2025	08/07/2025	08/07/2025	08/07/2025	08/07/2025		129.74	129.74	CLSD CNF NMAT PRC SETC	IP1020250120	20/01/2025	1047		MFUE-INS001	11844
PM	301732342	M-P-200B	STYRENE MONOMER SUPPLY PUMP	1M-VISUAL INSPECTION	P52MM3-T	P52	PSC-SMT	B	WC	08/07/2025	08/07/2025	08/07/2025	08/07/2025	08/07/2025	08/07/2025		129.74	129.74	CLSD CNF NMAT PRC SETC	IP1020250120	20/01/2025	1047		MSMT-S00018	169833
PM	301732477	M-P-200A	STYRENE MONOMER SUPPLY PUMP	1M-VISUAL INSPECTION	P52MM3-T	P52	PSC-SMT	B	WC	08/07/2025	08/07/2025	08/07/2025	08/07/2025	08/07/2025	08/07/2025		129.74	129.74	CLSD CNF NMAT PRC SETC	IP1020250120	20/01/2025	1047		MSMT-S00017	169832
PM	301733197	M-P-100A	STYRENE MONOMER SUPPLY PUMP	1M-VISUAL INSPECTION	P52MM3-T	P52	PSC-SMT	B	WC	08/07/2025	08/07/2025	08/07/2025	08/07/2025	08/07/2025	08/07/2025		129.74	129.74	CLSD CNF NMAT PRC SETC	IP1020250120	20/01/2025	1047		M-C-001345	353060
PM	301733203	M-P-100B	STYRENE MONOMER SUPPLY PUMP	1M-VISUAL INSPECTION	P52MM3-T	P52	PSC-SMT	B	WC	08/07/2025	08/07/2025	08/07/2025	08/07/2025	08/07/2025	08/07/2025		129.74	129.74	CLSD CNF NMAT PRC SETC	IP1020250120	20/01/2025	1047		M-C-001346	353201
IM	600432865	M-PLC-HPA114	PLC HYDRAULIC PUMP SYSTEM HPA114	1M-SYSTEM INSPECTION	P26IC-T	P26	PS1-PO1	B	WC	09/07/2025	09/07/2025	09/07/2025	09/07/2025	09/07/2025	09/07/2025		162.18	162.18	CLSD CNF NMAT PRC SETC	IP1020250120	20/01/2025	1047		M-C-001275	338075
IM	600432871	M-PLC-HPA113	PLC HYDRAULIC PUMP SYSTEM HPA113	1M-SYSTEM INSPECTION	P26IC-T	P26	PS1-PO1	B	WC	09/07/2025	09/07/2025	09/07/2025	09/07/2025	09/07/2025	09/07/2025		162.18	162.18	CLSD CNF NMAT PRC SETC	IP1020250120	20/01/2025	1047		M-C-001284	338084
IM	600432877	M-PLC-HPP114	PLC HYDRAULIC PUMP SYSTEMHPP114	1M-SYSTEM INSPECTION	P26IC-T	P26	PS1-PO1	B	WC	09/07/2025	09/07/2025	09/07/2025	09/07/2025	09/07/2025	09/07/2025		162.18	162.18	CLSD CNF NMAT PRC SETC	IP1020250120	20/01/2025	1047		M-C-001286	338086
IM	600432896	M-PLC-S140A	PLC HOT OIL BURNER A	1M-SYSTEM INSPECTION	P26IC-T	P26	PS1-PP1	A	WC	09/07/2025	09/07/2025	09/07/2025	09/07/2025	09/07/2025	09/07/2025		162.18	162.18	CLSD CNF NMAT PRC SETC	IP1020250120	20/01/2025	1047		M-C-001300	340707
IM	600432902	M-PLC-S140B	PLC HOT OIL BURNER B	1M-SYSTEM INSPECTION	P26IC-T	P26	PS1-PP1	A	WC	09/07/2025	09/07/2025	09/07/2025	09/07/2025	09/07/2025	09/07/2025		162.18	162.18	CLSD CNF NMAT PRC SETC	IP1020250120	20/01/2025	1047		M-C-001301	340708
IM	600432928	M-PLC-X101A	PLC HIPS X101A	1M-SYSTEM INSPECTION	P26IC-T	P26	PS1-RB1	B	WC	09/07/2025	09/07/2025	09/07/2025	09/07/2025	09/07/2025	09/07/2025		162.18	162.18	CLSD CNF NMAT PRC SETC	IP1020250120	20/01/2025	1047		M-C-001274	338074
IM	600432934	M-PLC-HPP121	PLC HYDRAULIC PUMP SYSTEM HPP121	1M-SYSTEM INSPECTION	P26IC-T	P26	PS1-DV1	B	WC	09/07/2025	09/07/2025	09/07/2025	09/07/2025	09/07/2025	09/07/2025		162.18	162.18	CLSD CNF NMAT PRC SETC	IP1020250120	20/01/2025	1047		M-C-001277	338077
IM	600432940	M-PLC-HPS2	PLC HYDRAULIC PUMP SYSTEM HPS2	1M-SYSTEM INSPECTION	P26IC-T	P26	PS1-PO1	A	WC	09/07/2025	09/07/2025	09/07/2025	09/07/2025	09/07/2025	09/07/2025		162.18	162.18	CLSD CNF NMAT PRC SETC	IP1020250120	20/01/2025	1047		M-C-001278	338078
IM	600432946	M-PLC-HPS1	PLC HYDRAULIC PUMP SYSTEM HPS1	1M-SYSTEM INSPECTION	P26IC-T	P26	PS1-PP1	A	WC	09/07/2025	09/07/2025	09/07/2025	09/07/2025	09/07/2025	09/07/2025		162.18	162.18	CLSD CNF NMAT PRC SETC	IP1020250120	20/01/2025	1047		M-C-001279	338079
IM	600432964	M-PLC-S160	PLC HIPS S160	1M-SYSTEM INSPECTION	P26IC-T	P26	PS1-PL1	A	WC	09/07/2025	09/07/2025	09/07/2025	09/07/2025	09/07/2025	09/07/2025		162.18	162.18	CLSD CNF NMAT PRC SETC	IP1020250120	20/01/2025	1047		M-C-001282	338082
IM	600432985	M-1DCS	DCS YOKOGAWA CS 3000 SYSTEM	1M-DCS SYSTEM INSPECTION	P26IC-T	P26	PS1-CCR1	B	WC	09/07/2025	09/07/2025	09/07/2025	09/07/2025	09/07/2025	09/07/2025		324.36	324.36	CLSD CNF NMAT PRC SETC	IP1020250120	20/01/2025	1047		M-C-001291	338091
IM	600432995	M-PLC-HPA112	PLC HYDRAULIC PUMP SYSTEM HPA112	1M-SYSTEM INSPECTION	P26IC-T	P26	PS1-PP1	B	WC	09/07/2025	09/07/2025	09/07/2025	09/07/2025	09/07/2025	09/07/2025		162.18	162.18	CLSD CNF NMAT PRC SETC	IP1020250120	20/01/2025	1047		M-C-001276	338076
IM	600433009	M-PLC-HPP112	PLC HYDRAULIC PUMP SYSTEM HPP112	1M-SYSTEM INSPECTION	P26IC-T	P26	PS1-PP1	B	WC	09/07/2025	09/07/2025	09/07/2025	09/07/2025	09/07/2025	09/07/2025		162.18	162.18	CLSD CNF NMAT PRC SETC	IP1020250120	20/01/2025	1047		M-C-001283	338083
PM	301730512	M-S-180B	EMERGENCY DESEL GENERATOR "NO.2"	1W-INSPECT AND TEST RUN	P13EM-T	P13	PSC-SUB	S	WC	09/07/2025	09/07/2025	09/07/2025	09/07/2025	09/07/2025	09/07/2025		324.36	324.36	CLSD CNF NMAT PRC SETC	IP1020250117	17/01/2025	1047		MSUB-C00001	5958
PM	301730543	M-2Z-890	EMERGENCY DESEL GENERATOR "NO.3"	1W-INSPECT AND TEST RUN	P13EM-T	P13	PSC-SUB	S	WC	09/07/2025	09/07/2025	09/07/2025	09/07/2025	09/07/2025	09/07/2025		324.36	324.36	CLSD CNF NMAT PRC SETC	IP1020250117	17/01/2025	1047		MSUB-C00031	167901
PM	301731953	M-VB-T100B	VACUUM BREAKER	1M-CONDITION CHECK	P52MM3-T	P52	PS1	S	WC	09/07/2025	31/07/2025	09/07/2025	09/07/2025	09/07/2025	09/07/2025		313.82	313.82	CLSD CNF NMAT PRC SETC	IP1020250120	20/01/2025	1047	NB	M-C-000768	222331
PM	301732233	M-VB-T100A	VACUUM BREAKER	1M-CONDITION CHECK	P52MM3-T	P52	PS1	S	WC	09/07/2025	31/07/2025	09/07/2025	09/07/2025	09/07/2025	09/07/2025		313.82	313.82	CLSD CNF NMAT PRC SETC	IP1020250120	20/01/2025	1047	NB	M-C-000767	222330
PM	301732239	M-VB-T200A	VACUUM BREAKER	1M-CONDITION CHECK	P52MM3-T	P52	PS1	S	WC	09/07/2025	11/07/2025	09/07/2025	09/07/2025	09/07/2025	09/07/2025		313.82	313.82	CLSD CNF NMAT PRC SETC	IP1020250120	20/01/2025	1047	NB	M-C-000769	222332
PM	301732245	M-VB-T200B	VACUUM BREAKER	1M-CONDITION CHECK	P52MM3-T	P52	PS1	S	WC	09/07/2025	31/07/2025	09/07/2025	09/07/2025	09/07/2025	09/07/2025		313.82	313.82	CLSD CNF NMAT PRC SETC	IP1020250120	20/01/2025	1047	NB	M-C-000770	222333
PM	301732841	M-P-102B	RUBBER SOLUTIONSUPPLY PUMP	1Y-LUB OIL CHANGING	P52MM3-T	P52	PS1-RB1	B	WC	08/07/2025	08/07/2025	09/07/2025	09/07/2025	09/07/2025	09/07/2025		627.64	627.64	CLSD CNF NMAT PRC SETC	IP1020250120	20/01/2025	1047		MRUB-S00007	5721
IM	600457400	M-B-186A	MOTOR BLOWER	6M-INSPECTION AND CLEAN	P25IC-T	P25	PS1-WHA	B	WC	11/07/2025	11/07/2025	11/07/2025	11/07/2025	11/07/2025	11/07/2025		648.72	648.72	CLSD CNF NMAT PRC SETC	Z0009896	16/05/2025	1047		M-C-001486	365202
IM	600457401	M-B-186B	MOTOR BLOWER	6M-INSPECTION AND CLEAN	P25IC-T	P25	PS2-WHA	B	WC	11/07/2025	11/07/2025	11/07/2025	11/07/2025	11/07/2025	11/07/2025		151.64	151.64	CLSD CNF NMAT NTUP PRC SETC	Z0009896	16/05/2025	1047		M-C-001487	365203
IM	600457402	M-M2B-187B-1	MOTOR DUST COLLECTOR LINE B BLOWER	6M-INSPECTION AND CLEAN	P25IC-T	P25	PS2-WHA	B	WC	11/07/2025	11/07/2025	11/07/2025	11/07/2025	11/07/2025	11/07/2025		476.00	476.00	CLSD CNF NMAT PRC SETC	Z0009896	16/05/2025	1047		M-C-001488	365204
IM	600457403	M-M2B-187B-2	MOTOR DUST COLLECTOR LINE B BLOWER	6M-INSPECTION AND CLEAN	P25IC-T	P25	PS2-WHA	B	WC	11/07/2025	11/07/2025	11/07/2025	11/07/2025	11/07/2025	11/07/2025		476.00	476.00	CLSD CNF NMAT PRC SETC	Z0009896	16/05/2025	1047		M-C-001489	365205
IM	600457404	M-MB-187A	MOTOR DUSTCORRECTOR	6M-INSPECTION AND CLEAN	P25IC-T	P25	PS2-WHA	B	WC	11/07/2025	11/07/2025	11/07/2025	11/07/2025	11/07/2025	11/07/2025		476.00	476.00	CLSD CNF NMAT PRC SETC	Z0009896	16/05/2025	1047	NB	M-C-001490	365206
IM	600457405	M-Z-186A	BAGGING BIG BAG HIPS	6M-INSPECTION AND CLEAN	P25IC-T	P25	PS1-WHA	B	WC	11/07/2025	11/07/2025	11/07/2025	11/07/2025	11/07/2025	11/07/2025		476.00	476.00	CLSD CNF NMAT PRC SETC	Z0009896	16/05/2025	1047		M-C-001491	365207
IM	600457406	M-Z-186B	BAGGING BIG BAG GPPS	6M-INSPECTION AND CLEAN	P25IC-T	P25	PS2-WHA	B	WC	11/07/2025	11/07/2025	11/07/2025	11/07/2025	11/07/2025	11/07/2025		476.00	476.00	CLSD CNF NMAT PRC SETC	Z0009896	16/05/2025	1047		M-C-001492	365208
PM	301732679	M-VB-T140	PRESSURE & VACUUM RELIEF VALVE	1M-CONDITION CHECK	P52MM3-T	P52	PS1-PR1	S	WC	11/07/2025	11/07/2025	11/07/2025	11/07/2025	11/07/2025	11/07/2025		313.82	313.82	CLSD CNF NMAT PRC SETC	IP1020250120	20/01/2025	1047	NB	M-C-000762	222325
PM	301732769	M-VB-T891A	VACUUM BREAKER FOR T-891A	1M-CONDITION CHECK	P52MM3-T	P52	PS1	S	WC	11/07/2025	11/07/2025	11/07/2025	11/07/2025	11/07/2025	11/07/2025		324.36	313.82	CLSD CNF NMAT PRC SETC	IP1020250120	20/01/2025	1047		M-C-000774	225686
PM	301732784	M-VB-T106-1	VACUUM BREAKER	1M-CONDITION CHECK	P52MM3-T	P52	PSC-FUE	S	WC	11/07/2025	11/07/2025	11/07/2025	11/07/2025	11/07/2025	11/07/2025		313.82	313.82	CLSD CNF NMAT PRC SETC	IP1020250120	20/01/2025	1047	NB	M-C-000761	222324
PM	301732929	M-T-123	LUBE OIL TANK FOR PV-111A/B & PV-123A/B	1W-TOP UP LUBRICANT OIL AT T-123	P52MM3-T	P52	PS1-DV1	B	WC	11/07/2025	11/07/2025	11/07/2025	11/07/2025	11/07/2025	11/07/2025		13,527.64	13,527.64	CLSD CNF PRT GMPS MSPT PRC SETC	IP1020250120	20/01/2025	1047		MDV1-C00001	168613
PM	301732968	M-P-102X	RUBBER SOLUTION FILTER DRAIN PUMP	1Y-LUB OIL CHANGING	P52MM3-T	P52	PS1-RB1	C	WC	11/07/2025	11/07/2025	11/07/2025	11/07/2025	11/07/2025	11/07/2025		162.18	162.18	CLSD CNF NMAT PRC SETC	IP1020250120	20/01/2025	1047		MRUB-S00008	5723
PM	301730575	M-ELEC-ROUTINE	GROUP TAG : ELECTRICAL ROUTINE WORK	1W-INSPECT AND ADJUST	P13EM-T	P13	TSCL2	C	WC	14/07/2025	14/07/2025	14/07/2025	14/07/2025	14/07/2025	14/07/2025		324.36	324.36	CLSD CNF NMAT PRC SETC	IP1020250117	17/01/2025	1047		MDCS-C00001	4710
PM	301731867	M-PJ-120A	DEVOLATILISER HOT OIL SUPPLY PUMP	1Y-LUB.OIL CHANGING	P52MM3-T	P52	PS1-PR1	B	WC	15/07/2025	15/07/2025	14/07/2025	14/07/2025	14/07/2025	14/07/2025		627.64	627.64	CLSD CNF NMAT PRC SETC	IP1020250120	20/01/2025	1047		MHOT-S00012	5062
PM	301732033	M-VB-T101A	VACUUM BREAKER DISSOLVER TANK	1M-CONDITION CHECK	P52MM3-T	P52	PS1	S	WC	14/07/2025	14/07/2025	14/07/2025	14/07/2025	14/07/2025	14/07/2025		313.82	313.82	CLSD CNF NMAT PRC SETC	IP1020250120	20/01/2025	1047	NB	M-C-000763	222326
PM	301732039	M-VB-T105	VACUUM BREAKER	1M-CONDITION CHECK	P52MM3-T	P52	PS1-STK	S	WC	14/07/2025	14/07/2025	14/07/2025	14/07/2025	14/07/2025	14/07/2025		238.00	238.00	CLSD CNF NMAT PRC SETC	IP1020250120	20/01/2025	1047	NB	M-C-000765	222328
PM	301732227	M-VB-T106	VACUUM BREAKER	1M-CONDITION CHECK	P52MM3-T	P52	PS1-STK	S	WC	14/07/2025	14/07/2025	14/07/2025	14/07/2025	14/07/2025	14/07/2025		313.82	313.82	CLSD CNF NMAT PRC SETC	IP1020250120	20/01/2025	1047	NB	M-C-000766	222329
PM	301732685	M-VB-T102	VACUUM BREAKER FEED TANK	1M-CONDITION CHECK	P52MM3-T	P52	PS1-RB1	S	WC	14/07/2025	14/07/2025	14/07/2025	14/07/2025	14/07/2025	14/07/2025		313.82	313.82	CLSD CNF NMAT PRC SETC	IP1020250120	20/01/2025	1047	NB	M-C-000764	222327
PM	301732709	M-VB-T103	VACUUM BREAKER	1M-CONDITION CHECK	P52MM3-T	P52	PS1-STK	S	WC	14/07/2025	14/07/2025	14/07/2025	14/07/2025	14/07/2025	14/07/2025		313.82	313.82	CLSD CNF NMAT PRC SETC	IP1020250120	20/01/2025	1047	NB	M-C-000760	222323
PM	301732892	M-SMOKE-DETECTOR	GROUP TAG : SMOKE DETECTOR SYSTEM	6M-INSPECT AND ADJUST	P13EM-T	P13	PSC	S	WC	14/07/2025	16/07/2025	14/07/2025	16/07/2025	14/07/2025	16/07/2025		6,664.00	6,664.00	CLSD CNF NMAT NTUP PRC SETC	IP1020250120	20/01/2025	1047		MGEN-C00005	4901
PM	301730489	M-UE-95	CATHODIC SYSTEM	2M-CATHODIC PROTECTION INSPECTION	P13EM-T	P13	PSC-SMT	B	WC	15/07/2025	15/07/2025	15/07/2025	15/07/2025	15/07/2025	15/07/2025		648.72	648.72	CLSD CNF NMAT PRC SETC	IP1020250117	17/01/2025	1047		MSMT-C00001	5879
PM	301731903	M-A-153	ANOX MIXING AGITATOR	1M-VISUAL INSPECTION	P52MM3-T	P52	PS1-AD1	B	WC	15/07/2025	15/07/2025	15/07/2025	15/07/2025	15/07/2025	15/07/2025		129.74	129.74	CLSD CNF NMAT PRC SETC	IP1020250120	20/01/2025	1047		MADD-S00033	169706
PM	301731909	M-P-152A	ZNST SUPPLY PUMP	1M-VISUAL INSPECTION	P52MM3-T	P52	PS1-AD1	B	WC	15/07/2025	15/07/2025	15/07/2025	15/07/2025	15/07/2025	15/07/2025		129.74	129.74	CLSD CNF NMAT PRC SETC	IP1020250120	20/01/2025	1047		MADD-S00037	169710
PM	301731915	M-P-154B	SILICONE SUPPLY PUMP	1M-VISUAL INSPECTION	P52MM3-T	P52	PS1-AD1	B	WC	15/07/2025	15/07/2025	15/07/2025	15/07/2025	15/07/2025	15/07/2025		129.74	129.74	CLSD CNF NMAT PRC SETC	IP1020250120	20/01/2025	1047		MADD-S00042	169715
PM	301732006	M-P-151A	CATALYST SUPPLY PUMP	1M-VISUAL INSPECTION	P52MM3-T	P52	PS1-AD1	B	WC	15/07/2025	15/07/2025	15/07/2025	15/07/2025	15/07/2025	15/07/2025		129.74	129.74	CLSD CNF NMAT PRC SETC	IP1020250120	20/01/2025	1047		MADD-S00034	169707
PM	301732012	M-P-152B	ZNST SUPPLY PUMP	1M-VISUAL INSPECTION	P52MM3-T	P52	PS1-AD1	B	WC	15/07/2025	15/07/2025	15/07/2025	15/07/2025	15/07/2025	15/07/2025		129.74	129.74	CLSD CNF NMAT PRC SETC	IP1020250120	20/01/2025	1047		MADD-S00038	169711
PM	301732141	M-A-152A	ZNST MIXING AGITATOR	1M-VISUAL INSPECTION	P52MM3-T	P52	PS1-AD1	B	WC	15/07/2025	15/07/2025	15/07/2025	15/07/2025	15/07/2025	15/07/2025		129.74	129.74	CLSD CNF NMAT PRC SETC	IP1020250120	20/01/2025	1047		MADD-S00031	169704
PM	301732147	M-A-152B	ZNST MIXING AGITATOR	1M-VISUAL INSPECTION	P52MM3-T	P52	PS1-AD1	B	WC	15/07/2025	15/07/2025	15/07/2025	15/07/2025	15/07/2025	15/07/2025		129.74	129.74	CLSD CNF NMAT PRC SETC	IP1020250120	20/01/2025	1047		MADD-S00032	169705
PM	301732153	M-P-151B	CATALYST SUPPLY PUMP	1M-VISUAL INSPECTION	P52MM3-T	P52	PS1-AD1	B	WC	15/07/2025	15/07/2025	15/07/2025	15/07/2025	15/07/2025	15/07/2025		129.74	129.74	CLSD CNF NMAT PRC SETC	IP1020250120	20/01/2025	1047		MADD-S00035	169708
PM	301732159	M-P-151C	CATALYST SUPPLY PUMP	1M-VISUAL INSPECTION	P52MM3-T	P52	PS1-AD1	B	WC	15/07/2025	15/07/2025	15/07/2025	15/07/2025	15/07/2025	15/07/2025		129.74	129.74	CLSD CNF NMAT PRC SETC	IP1020250120	20/01/2025	1047		MADD-S00036	169709
PM	301732165	M-P-153B	ANOX SUPPLY PUMP	1M-VISUAL INSPECTION	P52MM3-T	P52	PS1-AD1	B	WC	15/07/2025	15/07/2025	15/07/2025	15/07/2025	15/07/2025	15/07/2025		129.74	129.74	CLSD CNF NMAT PRC SETC	IP1020250120	20/01/2025	1047		MADD-S00040	169713
PM	301732171	M-P-154A	SILICONE SUPPLY PUMP	1M-VISUAL INSPECTION	P52MM3-T	P52	PS1-AD1	B	WC	15/07/2025	15/07/2025	15/07/2025	15/07/2025	15/07/2025	15/07/2025		129.74	129.74	CLSD CNF NMAT PRC SETC	IP1020250120	20/01/2025	1047		MADD-S00041	169714
PM	301732354	M-P-153A	ANOX SUPPLY PUMP	1M-VISUAL INSPECTION	P52MM3-T	P52	PS1-AD1	B	WC	15/07/2025	15/07/2025	15/07/2025	15/07/2025	15/07/2025	15/07/2025		129.74	129.74	CLSD CNF NMAT PRC SETC	IP1020250120	20/01/2025	1047		MADD-S00039	169712
PM	301732778	M-A-151A	CATALYST MIXING AGITATOR	1M-VISUAL INSPECTION	P52MM3-T	P52	PS1-AD1	B	WC	15/07/2025	15/07/2025	15/07/2025	15/07/2025	15/07/2025	15/07/2025		129.74	129.74	CLSD CNF NMAT PRC SETC	IP1020250120	20/01/2025	1047		MAD1-INS001	11820
PM	301733068	M-P-200S	STYRENE MONOMER TRUCK LOADING PUMP	1M-INSPECTION (RCM)	P52MM3-T	P52	PSC-SMT	B	WC	15/07/2025	15/07/2025	15/07/2025	15/07/2025	15/07/2025	15/07/2025		162.18	162.18	CLSD CNF NMAT PRC SETC	IP1020250120	20/01/2025	1047		M-C-001194	321768
PM	301730513	M-S-180B	EMERGENCY DESEL GENERATOR "NO.2"	1W-INSPECT AND TEST RUN	P13EM-T	P13	PSC-SUB	S	WC	16/07/2025	16/07/2025	16/07/2025	16/07/2025	16/07/2025	16/07/2025		324.36	324.36	CLSD CNF NMAT PRC SETC	IP1020250117	17/01/2025	1047		MSUB-C00001	5958
PM	301730544	M-2Z-890	EMERGENCY DESEL GENERATOR "NO.3"	1W-INSPECT AND TEST RUN	P13EM-T	P13	PSC-SUB	S	WC	16/07/2025	16/07/2025	16/07/2025	16/07/2025	16/07/2025	16/07/2025		324.36	324.36	CLSD CNF NMAT PRC SETC	IP1020250117	17/01/2025	1047		MSUB-C00031	167901
PM	301731824	M-PJ-110A	PREHEATER HOT OIL SUPPLY PUMP	1M-VISUAL INSPECTION	P52MM3-T	P52	PS1-PR1	B	WC	16/07/2025	16/07/2025	16/07/2025	16/07/2025	16/07/2025	16/07/2025		129.74	129.74	CLSD CNF NMAT PRC SETC	IP1020250120	20/01/2025	1047		MPR1-INS001	11826
PM	301731855	M-TIA-E112AS	COOLING WATER SUP TEMP. GAUGE E-112A	4Y-SET AND CALIBRATION	P24IC-T	P24	PS1-CW1	C	WC	16/07/2025	16/07/2025	16/07/2025	16/07/2025	16/07/2025	16/07/2025		1,297.44	1,297.44	CLSD CNF NMAT PRC SETC	IP1020250120	20/01/2025	1047		MCWS-C00040	4661
PM	301731896	M-TIA-E112AR	COOLING WATER RTN TEMP. GAUGE E-112A	4Y-SET AND CALIBRATION	P24IC-T	P24	PS1-CW1	C	WC	16/07/2025	16/07/2025	16/07/2025	16/07/2025	16/07/2025	16/07/2025		1,297.44	1,297.44	CLSD CNF NMAT PRC SETC	IP1020250120	20/01/2025	1047		MCWS-C00039	4660
PM	301732194	M-PJ-113A	1ST POLYMERRIZATION HOT OIL SUPPLY PUMP	1M-VISUAL INSPECTION	P52MM3-T	P52	PS1-PR1	B	WC	16/07/2025	16/07/2025	16/07/2025	16/07/2025	16/07/2025	16/07/2025		129.74	129.74	CLSD CNF NMAT PRC SETC	IP1020250120	20/01/2025	1047		MHOT-S00042	169756
PM	301732200	M-PJ-120A	DEVOLATILISER HOT OIL SUPPLY PUMP	1M-VISUAL INSPECTION	P52MM3-T	P52	PS1-PR1	B	WC	16/07/2025	16/07/2025	16/07/2025	16/07/2025	16/07/2025	16/07/2025		129.74	129.74	CLSD CNF NMAT PRC SETC	IP1020250120	20/01/2025	1047		MHOT-S00047	169761
PM	301732264	M-PJ-112A	2ND PREPOLYMERIZATION HOT OIL PUMP	1M-VISUAL INSPECTION	P52MM3-T	P52	PS1-PR1	B	WC	16/07/2025	16/07/2025	16/07/2025	16/07/2025	16/07/2025	16/07/2025		129.74	129.74	CLSD CNF NMAT PRC SETC	IP1020250120	20/01/2025	1047		MHOT-S00041	169755
PM	301732270	M-PJ-114C	2ND POLYMERRIZATION HOT OIL SUPPLY PUMP	1M-VISUAL INSPECTION	P52MM3-T	P52	PS1-PR1	B	WC	16/07/2025	16/07/2025	16/07/2025	16/07/2025	16/07/2025	16/07/2025		129.74	129.74	CLSD CNF NMAT PRC SETC	IP1020250120	20/01/2025	1047		MHOT-S00046	169760
PM	301732400	M-PJ-111B	1ST PREPOLYMERIZATION HOT OIL PUMP	1M-VISUAL INSPECTION	P52MM3-T	P52	PS1-PR1	B	WC	16/07/2025	16/07/2025	16/07/2025	16/07/2025	16/07/2025	16/07/2025		129.74	129.74	CLSD CNF NMAT PRC SETC	IP1020250120	20/01/2025	1047		MHOT-S00040	169754
PM	301732406	M-PJ-114B	2ND POLYMERRIZATION HOT OIL SUPPLY PUMP	1M-VISUAL INSPECTION	P52MM3-T	P52	PS1-PR1	B	WC	16/07/2025	16/07/2025	16/07/2025	16/07/2025	16/07/2025	16/07/2025		129.74	129.74	CLSD CNF NMAT PRC SETC	IP1020250120	20/01/2025	1047		MHOT-S00045	169759
PM	301732485	M-PJ-113B	1ST POLYMERRIZATION HOT OIL SUPPLY PUMP	1M-VISUAL INSPECTION	P52MM3-T	P52	PS1-PR1	B	WC	16/07/2025	16/07/2025	16/07/2025	16/07/2025	16/07/2025	16/07/2025		129.74	129.74	CLSD CNF NMAT PRC SETC	IP1020250120	20/01/2025	1047		MHOT-S00043	169757
PM	301732491	M-PJ-120B	DEVOLATILISER HOT OIL SUPPLY PUMP	1M-VISUAL INSPECTION	P52MM3-T	P52	PS1-PR1	B	WC	16/07/2025	16/07/2025	16/07/2025	16/07/2025	16/07/2025	16/07/2025		129.74	129.74	CLSD CNF NMAT PRC SETC	IP1020250120	20/01/2025	1047		MHOT-S00048	169762
PM	301732578	M-PJ-110B	PREHEATER HOT OIL SUPPLY PUMP	1M-VISUAL INSPECTION	P52MM3-T	P52	PS1-PR1	B	WC	16/07/2025	16/07/2025	16/07/2025	16/07/2025	16/07/2025	16/07/2025		129.74	129.74	CLSD CNF NMAT PRC SETC	IP1020250120	20/01/2025	1047		MHOT-S00039	169753
PM	301732584	M-PJ-114A	2ND POLYMERRIZATION HOT OIL SUPPLY PUMP	1M-VISUAL INSPECTION	P52MM3-T	P52	PS1-PR1	B	WC	16/07/2025	16/07/2025	16/07/2025	16/07/2025	16/07/2025	16/07/2025		129.74	129.74	CLSD CNF NMAT PRC SETC	IP1020250120	20/01/2025	1047		MHOT-S00044	169758
PM	301732590	M-PJ-120C	DEVOLATILISER HOT OIL SUPPLY PUMP	1M-VISUAL INSPECTION	P52MM3-T	P52	PS1-PR1	B	WC	16/07/2025	16/07/2025	16/07/2025	16/07/2025	16/07/2025	16/07/2025		129.74	129.74	CLSD CNF NMAT PRC SETC	IP1020250120	20/01/2025	1047		MHOT-S00049	169763
IM	600433029	M-D-160	PELLET DRYER	1M-VISUAL INSPECTION	P52MM3-T	P52	PS1-PL1	A	WC	17/07/2025	17/07/2025	17/07/2025	17/07/2025	17/07/2025	17/07/2025		238.00	238.00	CLSD CNF NMAT PRC SETC	IP1020250120	20/01/2025	1047		M-C-001395	356776
PM	301730594	M-P-891	FIRE PUMP NO. 1	2Y-REPLACE BATTERY	P13EM-T	P13	PSC-FWA	S	WC	17/07/2025	17/07/2025	17/07/2025	17/07/2025	17/07/2025	17/07/2025		648.72	648.72	CLSD CNF NMAT PRC SETC	IP1020250117	17/01/2025	1047	NB	M-C-001296	338856
PM	301732000	M-TIA-E112BR	COOLING WATER RTN TEMP. GAUGE E-112B	4Y-SET AND CALIBRATION	P24IC-T	P24	PS1-CW1	C	WC	17/07/2025	17/07/2025	17/07/2025	17/07/2025	17/07/2025	17/07/2025		1,297.44	1,297.44	CLSD CNF NMAT PRC SETC	IP1020250120	20/01/2025	1047		MCWS-C00041	4662
PM	301732076	M-M-133	EXTERNAL LUB. FEEDER	1M-VISUAL INSPECTION	P52MM3-T	P52	PS1-PL1	C	WC	17/07/2025	17/07/2025	17/07/2025	17/07/2025	17/07/2025	17/07/2025		129.74	129.74	CLSD CNF NMAT PRC SETC	IP1020250120	20/01/2025	1047		MPEL-S00059	169775
PM	301732082	M-S-160	UNDERWATER PELLET CUTTER	1M-VISUAL INSPECTION	P52MM3-T	P52	PS1-PL1	A	WC	17/07/2025	17/07/2025	17/07/2025	17/07/2025	17/07/2025	17/07/2025		129.74	129.74	CLSD CNF NMAT PRC SETC	IP1020250120	20/01/2025	1047		MPEL-S00063	169779
PM	301732276	M-E-160	PELLETIZER WATER COOLER	1M-VISUAL INSPECTION	P52MM3-T	P52	PS1-PL1	A	WC	17/07/2025	17/07/2025	17/07/2025	17/07/2025	17/07/2025	17/07/2025		129.74	129.74	CLSD CNF NMAT PRC SETC	IP1020250120	20/01/2025	1047		MPEL-S00058	169774
PM	301732418	M-P-160B	PELLETIZER WATER SUPPLY PUMP	1M-VISUAL INSPECTION	P52MM3-T	P52	PS1-PL1	B	WC	17/07/2025	17/07/2025	17/07/2025	17/07/2025	17/07/2025	17/07/2025		129.74	129.74	CLSD CNF NMAT PRC SETC	IP1020250120	20/01/2025	1047		MPEL-S00062	169778
PM	301732497	M-B-146	DIE FUME EXHAUST BLOWER	1M-VISUAL INSPECTION	P52MM3-T	P52	PS1-PL1	A	WC	17/07/2025	17/07/2025	17/07/2025	17/07/2025	17/07/2025	17/07/2025		129.74	129.74	CLSD CNF NMAT PRC SETC	IP1020250120	20/01/2025	1047		MPEL-S00055	169771
PM	301732504	M-P-146	CIRCULATION WATER PUMP	1M-VISUAL INSPECTION	P52MM3-T	P52	PS1-PL1	A	WC	17/07/2025	17/07/2025	17/07/2025	17/07/2025	17/07/2025	17/07/2025		129.74	129.74	CLSD CNF NMAT PRC SETC	IP1020250120	20/01/2025	1047		MPEL-S00060	169776
PM	301732510	M-X-133	PELLET CLASSIFIER	1M-VISUAL INSPECTION	P52MM3-T	P52	PS1-PL1	A	WC	17/07/2025	17/07/2025	17/07/2025	17/07/2025	17/07/2025	17/07/2025		129.74	129.74	CLSD CNF NMAT PRC SETC	IP1020250120	20/01/2025	1047		MPEL-S00064	169780
PM	301732596	M-B-160	PELLETIZER EXAUST BLOWER	1M-VISUAL INSPECTION	P52MM3-T	P52	PS1-PL1	A	WC	17/07/2025	17/07/2025	17/07/2025	17/07/2025	17/07/2025	17/07/2025		129.74	129.74	CLSD CNF NMAT PRC SETC	IP1020250120	20/01/2025	1047		MPEL-S00056	169772
PM	301732602	M-P-160A	PELLETIZER WATER SUPPLY PUMP	1M-VISUAL INSPECTION	P52MM3-T	P52	PS1-PL1	B	WC	17/07/2025	17/07/2025	17/07/2025	17/07/2025	17/07/2025	17/07/2025		129.74	129.74	CLSD CNF NMAT PRC SETC	IP1020250120	20/01/2025	1047		MPEL-S00061	169777
PM	301732608	M-X-133A	PELLETIZER SYSTEM ROTARY FEEDER	1M-VISUAL INSPECTION	P52MM3-T	P52	PS1-PL1	A	WC	17/07/2025	17/07/2025	17/07/2025	17/07/2025	17/07/2025	17/07/2025		129.74	129.74	CLSD CNF NMAT PRC SETC	IP1020250120	20/01/2025	1047		MPEL-S00065	169781
PM	301732739	M-TIA-E112BS	COOLING WATER SUP TEMP. GAUGE E-112B	4Y-SET AND CALIBRATION	P24IC-T	P24	PS1-CW1	C	WC	17/07/2025	17/07/2025	17/07/2025	17/07/2025	17/07/2025	17/07/2025		1,297.44	1,297.44	CLSD CNF NMAT PRC SETC	IP1020250120	20/01/2025	1047		MCWS-C00042	4663
PM	301732856	M-B-133	PELLETIZER SYSTEM DISCHARGE BLOWER	1M-VISUAL INSPECTION	P52MM3-T	P52	PS1-PL1	B	WC	17/07/2025	17/07/2025	17/07/2025	17/07/2025	17/07/2025	17/07/2025		129.74	129.74	CLSD CNF NMAT PRC SETC	IP1020250120	20/01/2025	1047		MPL1-INS001	11823
PM	301732930	M-T-123	LUBE OIL TANK FOR PV-111A/B & PV-123A/B	1W-TOP UP LUBRICANT OIL AT T-123	P52MM3-T	P52	PS1-DV1	B	WC	17/07/2025	17/07/2025	17/07/2025	17/07/2025	17/07/2025	17/07/2025		13,527.64	13,527.64	CLSD CNF PRT GMPS MSPT PRC SETC	IP1020250120	20/01/2025	1047		MDV1-C00001	168613
PM	301732024	M-2X-186B	DUST DISCHARGE ROTARY FEEDER	1M-VISUAL INSPECTION (M)	P25IC-T	P25	PS2-WHA	C	WC	18/07/2025	18/07/2025	18/07/2025	18/07/2025	18/07/2025	18/07/2025		476.00	476.00	CLSD CNF NMAT PRC SETC	IP1020250120	20/01/2025	1047	PM IN ITEM 152218, NB	MBAG-S00047	169724
PM	301732026	M-2B-187B	DUST COLLECTOR BLOWER	4M-LUBRICATION (M)	P25IC-T	P25	PS2-WHA	B	WC	18/07/2025	18/07/2025	18/07/2025	18/07/2025	18/07/2025	18/07/2025		476.00	476.00	CLSD CNF NMAT PRC SETC	IP1020250120	20/01/2025	1047		MBAG-C00010	152210
PM	301732069	M-2F-186B	DEDUSTOR UNIT	1M-VISUAL INSPECTION (M)	P25IC-T	P25	PS2-WHA	B	WC	18/07/2025	18/07/2025	18/07/2025	18/07/2025	18/07/2025	18/07/2025		476.00	476.00	CLSD CNF NMAT PRC SETC	IP1020250120	20/01/2025	1047	PM IN ITEM 152218	MWHA-INS002	152218
PM	301732114	M-B-134A	QC. BIN DISCHARGE BLOWER	1M-VISUAL INSPECTION	P52MM3-T	P52	PS1-SL1	C	WC	18/07/2025	18/07/2025	18/07/2025	18/07/2025	18/07/2025	18/07/2025		129.74	129.74	CLSD CNF NMAT PRC SETC	IP1020250120	20/01/2025	1047		MSILO-S00021	169814
PM	301732120	M-X-06	SILO DISCHARGE ROTARY FEEDER	1M-VISUAL INSPECTION	P52MM3-T	P52	PS1-SL1	B	WC	18/07/2025	18/07/2025	18/07/2025	18/07/2025	18/07/2025	18/07/2025		129.74	129.74	CLSD CNF NMAT PRC SETC	IP1020250120	20/01/2025	1047		MSILO-S00026	169819
PM	301732315	M-B-03	SILO DISCHARGE BLOWER	1M-VISUAL INSPECTION	P52MM3-T	P52	PS1-SL1	C	WC	18/07/2025	18/07/2025	18/07/2025	18/07/2025	18/07/2025	18/07/2025		129.74	129.74	CLSD CNF NMAT PRC SETC	IP1020250120	20/01/2025	1047		MSILO-S00020	169813
PM	301732321	M-X-05	SILO DISCHARGE ROTARY FEEDER	1M-VISUAL INSPECTION	P52MM3-T	P52	PS1-SL1	B	WC	18/07/2025	18/07/2025	18/07/2025	18/07/2025	18/07/2025	18/07/2025		129.74	129.74	CLSD CNF NMAT PRC SETC	IP1020250120	20/01/2025	1047		MSILO-S00025	169818
PM	301732453	M-B-02	SILO DISCHARGE BLOWER	1M-VISUAL INSPECTION	P52MM3-T	P52	PS1-SL1	C	WC	18/07/2025	18/07/2025	18/07/2025	18/07/2025	18/07/2025	18/07/2025		129.74	129.74	CLSD CNF NMAT PRC SETC	IP1020250120	20/01/2025	1047		MSILO-S00019	169812
PM	301732459	M-X-04A	BLEND BLACK ROTARY FEEDER	1M-VISUAL INSPECTION	P52MM3-T	P52	PS1-SL1	C	WC	18/07/2025	18/07/2025	18/07/2025	18/07/2025	18/07/2025	18/07/2025		129.74	129.74	CLSD CNF NMAT PRC SETC	IP1020250120	20/01/2025	1047		MSILO-S00024	169817
PM	301732543	M-B-134B	QC. BIN DISCHARGE BLOWER	1M-VISUAL INSPECTION	P52MM3-T	P52	PS1-SL1	C	WC	18/07/2025	18/07/2025	18/07/2025	18/07/2025	18/07/2025	18/07/2025		129.74	129.74	CLSD CNF NMAT PRC SETC	IP1020250120	20/01/2025	1047		MSILO-S00022	169815
PM	301732549	M-X-134A	QC. BIN ROTARY FEEDER	1M-VISUAL INSPECTION	P52MM3-T	P52	PS1-SL1	B	WC	18/07/2025	18/07/2025	18/07/2025	18/07/2025	18/07/2025	18/07/2025		129.74	129.74	CLSD CNF NMAT PRC SETC	IP1020250120	20/01/2025	1047		MSILO-S00027	169820
PM	301732642	M-X-04	SILO DISCHARGE ROTARY FEEDER	1M-VISUAL INSPECTION	P52MM3-T	P52	PS1-SL1	C	WC	18/07/2025	18/07/2025	18/07/2025	18/07/2025	18/07/2025	18/07/2025		129.74	129.74	CLSD CNF NMAT PRC SETC	IP1020250120	20/01/2025	1047		MSILO-S00023	169816
PM	301732648	M-X-134B	QC. BIN ROTARY FEEDER	1M-VISUAL INSPECTION	P52MM3-T	P52	PS1-SL1	B	WC	18/07/2025	18/07/2025	18/07/2025	18/07/2025	18/07/2025	18/07/2025		129.74	129.74	CLSD CNF NMAT PRC SETC	IP1020250120	20/01/2025	1047		MSILO-S00028	169821
PM	301732762	M-2Z-187B	DUST COLLECTOR UNIT	4M-LUBRICATION (M)	P25IC-T	P25	PS2-WHA	B	WC	18/07/2025	18/07/2025	18/07/2025	18/07/2025	18/07/2025	18/07/2025		238.00	238.00	CLSD CNF NMAT NTUP PRC SETC	IP1020250120	20/01/2025	1047		MBAG-S00006	4486
PM	301732970	M-GAS-DETECTOR-SYS	GROUP TAG : GAS DETECTOR SYSTEM	6M-SET AND CALIBRATION	P24IC-T	P24	TSCL2	S	WC	18/07/2025	18/07/2025	18/07/2025	18/07/2025	18/07/2025	18/07/2025		2,594.88	2,594.88	CLSD CNF NMAT PRC SETC	IP1020250120	20/01/2025	1047		MGEN-C00004	4900
PM	301732978	M-2X-08	SILO DISCHARGE ROTARY FEEDER	1M-VISUAL INSPECTION	P52MM3-T	P52	PS1-SL1	B	WC	18/07/2025	18/07/2025	18/07/2025	18/07/2025	18/07/2025	18/07/2025		129.74	129.74	CLSD CNF NMAT PRC SETC	IP1020250120	20/01/2025	1047		MSL1-INS001	11828
PM	301733012	M-2Z-187B	DUST COLLECTOR UNIT	1M-VISUAL INSPECTION (M)	P25IC-T	P25	PS2-WHA	B	WC	18/07/2025	18/07/2025	18/07/2025	18/07/2025	18/07/2025	18/07/2025		238.00	238.00	CLSD CNF NMAT NTUP PRC SETC	IP1020250120	20/01/2025	1047		MWHA-INS001	11840
PM	301733075	M-B-187A	DUST COLLECTOR BLOWER	1M-OPERATING MACHINE INSPECT (RCM) (M)	P25IC-T	P25	PS1-WHA	B	WC	18/07/2025	18/07/2025	18/07/2025	18/07/2025	18/07/2025	18/07/2025		476.00	476.00	CLSD CNF NMAT NTUP PRC SETC	IP1020250120	20/01/2025	1047	NO PM	M-C-001190	321764
PM	301733081	M-X-186C	SEA BULK MACHINE	1M-OPERATING MACHINE INSPECTION(RCM)	P25IC-T	P25	PSC	B	WC	18/07/2025	18/07/2025	18/07/2025	18/07/2025	18/07/2025	18/07/2025		476.00	476.00	CLSD CNF NMAT NTUP PRC SETC	IP1020250120	20/01/2025	1047		M-C-001195	321769
PM	301751516	M-ELEC-ROUTINE	GROUP TAG : ELECTRICAL ROUTINE WORK	1W-INSPECT AND ADJUST	P13EM-T	P13	TSCL2	C	WC	21/07/2025	21/07/2025	21/07/2025	21/07/2025	21/07/2025	21/07/2025		324.36	324.36	CLSD CNF NMAT PRC SETC	IP1020250318	18/03/2025	1047		MDCS-C00001	4710
PM	301751342	M-MS-144	-7 DEG.C CHILLER UNIT	5Y-CHANGE LUBRICATION OIL	P13EM-T	P13	PSC-CHL	B	WC	22/07/2025	22/07/2025	22/07/2025	22/07/2025	22/07/2025	22/07/2025		324.36	324.36	CLSD CNF NMAT NTUP PRC SETC	IP1020250318	18/03/2025	1047		MCHL-S00010	169471
PM	301751671	M-PJ-120B	DEVOLATILISER HOT OIL SUPPLY PUMP	1Y-LUB.OIL CHANGING	P52MM3-T	P52	PS1-PR1	B	WC	20/07/2025	20/07/2025	22/07/2025	22/07/2025	22/07/2025	22/07/2025		313.82	313.82	CLSD CNF NMAT PRC SETC	IP1020250318	18/03/2025	1047		MHOT-S00013	5064
PM	301751672	M-PJ-120C	DEVOLATILISER HOT OIL SUPPLY PUMP	1Y-LUB.OIL CHANGING	P52MM3-T	P52	PS1-PR1	B	WC	20/07/2025	20/07/2025	22/07/2025	22/07/2025	22/07/2025	22/07/2025		313.82	313.82	CLSD CNF NMAT PRC SETC	IP1020250318	18/03/2025	1047		MHOT-S00014	5066
PM	301752193	M-P-101A	RUBBER SOLUTION TRANSFER PUMP	1M-VISUAL INSPECTION	P52MM3-T	P52	PS1-RB1	B	WC	22/07/2025	22/07/2025	22/07/2025	22/07/2025	22/07/2025	22/07/2025		129.74	129.74	CLSD CNF NMAT PRC SETC	IP1020250318	18/03/2025	1047		MRB1-INS001	11827
PM	301752209	M-P-101B	RUBBER SOLUTION TRANSFER PUMP	1M-VISUAL INSPECTION	P52MM3-T	P52	PS1-RB1	B	WC	22/07/2025	22/07/2025	22/07/2025	22/07/2025	22/07/2025	22/07/2025		129.74	129.74	CLSD CNF NMAT PRC SETC	IP1020250318	18/03/2025	1047		MRUB-S00025	169803
PM	301752217	M-P-102A	RUBBER SOLUTION SUPPLY PUMP	1M-VISUAL INSPECTION	P52MM3-T	P52	PS1-RB1	B	WC	22/07/2025	22/07/2025	22/07/2025	22/07/2025	22/07/2025	22/07/2025		129.74	129.74	CLSD CNF NMAT PRC SETC	IP1020250318	18/03/2025	1047		MRUB-S00026	169804
PM	301752225	M-P-102B	RUBBER SOLUTIONSUPPLY PUMP	1M-VISUAL INSPECTION	P52MM3-T	P52	PS1-RB1	B	WC	22/07/2025	22/07/2025	22/07/2025	22/07/2025	22/07/2025	22/07/2025		129.74	129.74	CLSD CNF NMAT PRC SETC	IP1020250318	18/03/2025	1047		MRUB-S00027	169805
PM	301752233	M-P-102X	RUBBER SOLUTION FILTER DRAIN PUMP	1M-VISUAL INSPECTION	P52MM3-T	P52	PS1-RB1	C	WC	22/07/2025	22/07/2025	22/07/2025	22/07/2025	22/07/2025	22/07/2025		129.74	129.74	CLSD CNF NMAT PRC SETC	IP1020250318	18/03/2025	1047		MRUB-S00028	169806
PM	301752241	M-X-101A	RUBBER CONVEYER	1M-VISUAL INSPECTION	P52MM3-T	P52	PS1-RB1	B	WC	22/07/2025	22/07/2025	22/07/2025	22/07/2025	22/07/2025	22/07/2025		129.74	129.74	CLSD CNF NMAT PRC SETC	IP1020250318	18/03/2025	1047	NB	MRUB-S00029	169807
PM	301752249	M-X-101B	RUBBER CUTTER	1M-VISUAL INSPECTION	P52MM3-T	P52	PS1-RB1	B	WC	22/07/2025	22/07/2025	22/07/2025	22/07/2025	22/07/2025	22/07/2025		129.74	129.74	CLSD CNF NMAT PRC SETC	IP1020250318	18/03/2025	1047		MRUB-S00030	169808
PM	301752257	M-X-101C	RUBBER TRANSFER BLOWER	1M-VISUAL INSPECTION	P52MM3-T	P52	PS1-RB1	B	WC	22/07/2025	22/07/2025	22/07/2025	22/07/2025	22/07/2025	22/07/2025		129.74	129.74	CLSD CNF NMAT PRC SETC	IP1020250318	18/03/2025	1047		MRUB-S00031	169809
PM	301752265	M-X-101E	VACUUM LIFTER	1M-VISUAL INSPECTION	P52MM3-T	P52	PS1-RB1	B	WC	22/07/2025	22/07/2025	22/07/2025	22/07/2025	22/07/2025	22/07/2025		129.74	129.74	CLSD CNF NMAT PRC SETC	IP1020250318	18/03/2025	1047		MRUB-S00032	169810
PM	301752472	M-P-103	ETHYL BENZENE SUPPLY PUMP	1M-VISUAL INSPECTION	P52MM3-T	P52	PS1-STK	B	WC	22/07/2025	22/07/2025	22/07/2025	22/07/2025	22/07/2025	22/07/2025		129.74	129.74	CLSD CNF NMAT PRC SETC	IP1020250318	18/03/2025	1047		MSTK-INS001	11829
PM	301751559	M-PV-123A	DEVOL VACUUM PUMP	1M-VISUAL INSPECTION	P52MM3-T	P52	PS1-DV1	B	WC	23/07/2025	23/07/2025	23/07/2025	23/07/2025	23/07/2025	23/07/2025		129.74	129.74	CLSD CNF NMAT PRC SETC	IP1020250318	18/03/2025	1047		MDV-S00026	169743
PM	301751567	M-PV-123B	DEVOL VACUUM PUMP	1M-VISUAL INSPECTION	P52MM3-T	P52	PS1-DV1	B	WC	23/07/2025	23/07/2025	23/07/2025	23/07/2025	23/07/2025	23/07/2025		129.74	129.74	CLSD CNF NMAT PRC SETC	IP1020250318	18/03/2025	1047		MDV-S00027	169744
PM	301751634	M-HP-P121	HYDRAULIC POWER PUMP	1M-VISUAL INSPECTION	P52MM3-T	P52	PS1-DV1	B	WC	23/07/2025	23/07/2025	23/07/2025	23/07/2025	23/07/2025	23/07/2025		129.74	129.74	CLSD CNF NMAT PRC SETC	IP1020250318	18/03/2025	1047		MDV1-INS001	11822
PM	301752137	M-HP-A112	HYDRAULIC POWER PUMP	1M-VISUAL INSPECTION	P52MM3-T	P52	PS1-PP1	B	WC	23/07/2025	23/07/2025	23/07/2025	23/07/2025	23/07/2025	23/07/2025		129.74	129.74	CLSD CNF NMAT PRC SETC	IP1020250318	18/03/2025	1047		MPP1-INS001	11825
PM	301752153	M-HP-P112	HYDRAULIC POWER PUMP	1M-VISUAL INSPECTION	P52MM3-T	P52	PS1-PP1	B	WC	23/07/2025	23/07/2025	23/07/2025	23/07/2025	23/07/2025	23/07/2025		129.74	129.74	CLSD CNF NMAT PRC SETC	IP1020250318	18/03/2025	1047	NB	MPPO-S00031	169798

Order Type	Order	Equipment	Description	Description	Main WorkCtr	Planner group	Location	ABC indic.	User status	Bas. start date	Basic fin. date	Sched. start	Sched. finish	Actual start	Actual Finish	Revision	TotalPlnndCosts	Total act.costs	System status	Entered by	Created on	MaintPlant	Sort field	MaintenancePlan	MaintItem
PM	301752161	M-HP-S2	HYDRAULIC POWER PUMP	1M-VISUAL INSPECTION	P52MM3-T	P52	PS1-PP1	A	WC	23/07/2025	23/07/2025	23/07/2025	23/07/2025	23/07/2025	23/07/2025		129.74	129.74	CLSD CNF NMAT PRC SETC	IP1020250318	18/03/2025	1047		MPPO-S00032	169799
PM	301752480	M-S-180B	EMERGENCY DESEL GENERATOR "NO.2"	1W-INSPECT AND TEST RUN	P13EM-T	P13	PSC-SUB	S	WC	23/07/2025	23/07/2025	23/07/2025	23/07/2025	23/07/2025	23/07/2025		324.36	324.36	CLSD CNF NMAT PRC SETC	IP1020250318	18/03/2025	1047		MSUB-C00001	5958
PM	301752515	M-2Z-890	EMERGENCY DESEL GENERATOR "NO.3"	1W-INSPECT AND TEST RUN	P13EM-T	P13	PSC-SUB	S	WC	23/07/2025	23/07/2025	23/07/2025	23/07/2025	23/07/2025	23/07/2025		324.36	324.36	CLSD CNF NMAT PRC SETC	IP1020250318	18/03/2025	1047		MSUB-C00031	167901
PM	301751422	M-PJ-142A	COOLING WATER SUPPLY PUMP	1M-VISUAL INSPECTION	P52MM3-T	P52	PS1-CW1	B	WC	24/07/2025	24/07/2025	24/07/2025	24/07/2025	24/07/2025	24/07/2025		129.74	129.74	CLSD CNF NMAT PRC SETC	IP1020250318	18/03/2025	1047		MCW1-INS001	11821
PM	301751452	M-PJ-142B	COOLING WATER SUPPLY PUMP	1M-VISUAL INSPECTION	P52MM3-T	P52	PS1-CW1	B	WC	24/07/2025	24/07/2025	24/07/2025	24/07/2025	24/07/2025	24/07/2025		129.74	129.74	CLSD CNF NMAT PRC SETC	IP1020250318	18/03/2025	1047		MCWS-S00014	169733
PM	301751460	M-PJ-142C	COOLING WATER SUPPLY PUMP	1M-VISUAL INSPECTION	P52MM3-T	P52	PS1-CW1	B	WC	24/07/2025	24/07/2025	24/07/2025	24/07/2025	24/07/2025	24/07/2025		129.74	129.74	CLSD CNF NMAT PRC SETC	IP1020250318	18/03/2025	1047		MCWS-S00015	169734
PM	301751468	M-S-142A	COOLING TOWER	1M-VISUAL INSPECTION	P52MM3-T	P52	PS1-CW1	B	WC	24/07/2025	24/07/2025	24/07/2025	24/07/2025	24/07/2025	24/07/2025		129.74	129.74	CLSD CNF NMAT PRC SETC	IP1020250318	18/03/2025	1047		MCWS-S00016	169735
PM	301751476	M-S-142B	COOLING TOWER	1M-VISUAL INSPECTION	P52MM3-T	P52	PS1-CW1	B	WC	24/07/2025	24/07/2025	24/07/2025	24/07/2025	24/07/2025	24/07/2025		129.74	129.74	CLSD CNF NMAT PRC SETC	IP1020250318	18/03/2025	1047		MCWS-S00017	169736
PM	301751599	M-T-123	LUBE OIL TANK FOR PV-111A/B & PV-123A/B	1W-TOP UP LUBRICANT OIL AT T-123	P52MM3-T	P52	PS1-DV1	B	WC	24/07/2025	24/07/2025	24/07/2025	24/07/2025	24/07/2025	24/07/2025		13,527.64	13,527.64	CLSD CNF PRT GMPS MSPT PRC SETC	IP1020250318	18/03/2025	1047		MDV1-C00001	168613
PM	301751763	M-PJ-140B	MAIN HOT OIL CIRCULATION PUMP	1M-VISUAL INSPECTION	P52MM3-T	P52	PS1-WSA	B	WC	24/07/2025	24/07/2025	24/07/2025	24/07/2025	24/07/2025	24/07/2025		129.74	129.74	CLSD CNF NMAT PRC SETC	IP1020250318	18/03/2025	1047		MHOT-S00050	169764
PM	301752092	M-HP-A113	HYDRAULIC POWER PUMP	1M-VISUAL INSPECTION	P52MM3-T	P52	PS1-PO1	B	WC	24/07/2025	24/07/2025	24/07/2025	24/07/2025	24/07/2025	24/07/2025		129.74	129.74	CLSD CNF NMAT PRC SETC	IP1020250318	18/03/2025	1047		MPO1-INS001	11824
PM	301752105	M-HP-A114	HYDRAULIC POWER PUMP	1M-VISUAL INSPECTION	P52MM3-T	P52	PS1-PO1	B	WC	24/07/2025	24/07/2025	24/07/2025	24/07/2025	24/07/2025	24/07/2025		129.74	129.74	CLSD CNF NMAT PRC SETC	IP1020250318	18/03/2025	1047		MPOL-S00052	169794
PM	301752113	M-HP-P114	HYDRAULIC POWER PUMP	1M-VISUAL INSPECTION	P52MM3-T	P52	PS1-PO1	B	WC	24/07/2025	24/07/2025	24/07/2025	24/07/2025	24/07/2025	24/07/2025		129.74	129.74	CLSD CNF NMAT PRC SETC	IP1020250318	18/03/2025	1047	NB	MPOL-S00053	169795
PM	301752121	M-HP-S1	HYDRAULIC POWER PUMP	1M-VISUAL INSPECTION	P52MM3-T	P52	PS1-PO1	A	WC	24/07/2025	24/07/2025	24/07/2025	24/07/2025	24/07/2025	24/07/2025		129.74	129.74	CLSD CNF NMAT PRC SETC	IP1020250318	18/03/2025	1047	NB	MPOL-S00054	169796
PM	301752567	M-PJ-140A	MAIN HOT OIL CIRCULATION PUMP	1M-VISUAL INSPECTION	P52MM3-T	P52	PS1-WSA	B	WC	24/07/2025	24/07/2025	24/07/2025	24/07/2025	24/07/2025	24/07/2025		129.74	129.74	CLSD CNF NMAT PRC SETC	IP1020250318	18/03/2025	1047		MWSA-INS001	11831
PM	301751813	M-F-186A-1	MAGNETIC BAR T-186A SMALL BAG	6M-VALIDATION TEST MAGNETIC BAR (I)	P25IC-T	P25	PS1-WHA	A	WC	25/07/2025	25/07/2025	25/07/2025	25/07/2025	25/07/2025	25/07/2025		324.36	324.36	CLSD CNF NMAT NTUP PRC SETC	IP1020250318	18/03/2025	1047		MMF186A1-C-3	169237
PM	301751815	M-F-186A-2	MAGNETIC BAR T-186A BIG BAG	6M-VALIDATION TEST MAGNETIC BAR (I)	P25IC-T	P25	PS1-WHA	A	WC	25/07/2025	25/07/2025	25/07/2025	25/07/2025	25/07/2025	25/07/2025		324.36	324.36	CLSD CNF NMAT NTUP PRC SETC	IP1020250318	18/03/2025	1047		MMF186A2-C-3	169238
PM	301751817	M-F-186B-1	MAGNETIC BAR T-186B SMALL BAG	6M-VALIDATION TEST MAGNETIC BAR (I)	P25IC-T	P25	PS2-WHA	A	WC	25/07/2025	25/07/2025	25/07/2025	25/07/2025	25/07/2025	25/07/2025		324.36	324.36	CLSD CNF NMAT NTUP PRC SETC	IP1020250318	18/03/2025	1047		MMF186B1-C-2	169239
PM	301751819	M-F-186B-2	MAGNETIC BAR T-186B BIG BAG	6M-VALIDATION TEST MAGNETIC BAR (I)	P25IC-T	P25	PS2-WHA	A	WC	25/07/2025	25/07/2025	25/07/2025	25/07/2025	25/07/2025	25/07/2025		324.36	324.36	CLSD CNF NMAT NTUP PRC SETC	IP1020250318	18/03/2025	1047		MMF186B2-C-2	169240
PM	301751821	M-F-186B-3	MAGNETIC BAR S-22	6M-VALIDATION TEST MAGNETIC BAR (I)	P25IC-T	P25	PS2-WHA	A	WC	25/07/2025	25/07/2025	25/07/2025	25/07/2025	25/07/2025	25/07/2025		324.36	324.36	CLSD CNF NMAT NTUP PRC SETC	IP1020250318	18/03/2025	1047		MMF186B3-C-2	169261
IM	600444885	M-NONE-PS	NONE EQUIPMENT POLYSTYRENE	1M-METERING INSPECT AND CONDITION CHECK	P24IC-T	P24	PS1	C	WC	29/07/2025	29/07/2025	28/07/2025	29/07/2025	29/07/2025	29/07/2025		162.18	162.18	CLSD CNF NMAT NTUP PRC SETC	IP1020250318	18/03/2025	1047		M-C-000002	179052
PM	301751517	M-ELEC-ROUTINE	GROUP TAG : ELECTRICAL ROUTINE WORK	1W-INSPECT AND ADJUST	P13EM-T	P13	TSCL2	C	WC	28/07/2025	28/07/2025	29/07/2025	29/07/2025	29/07/2025	29/07/2025		324.36	324.36	CLSD CNF NMAT PRC SETC	IP1020250318	18/03/2025	1047		MDCS-C00001	4710
PM	301752481	M-S-180B	EMERGENCY DESEL GENERATOR "NO.2"	1W-INSPECT AND TEST RUN	P13EM-T	P13	PSC-SUB	S	WC	30/07/2025	30/07/2025	30/07/2025	30/07/2025	30/07/2025	30/07/2025		324.36	324.36	CLSD CNF NMAT PRC SETC	IP1020250318	18/03/2025	1047		MSUB-C00001	5958
PM	301752516	M-2Z-890	EMERGENCY DESEL GENERATOR "NO.3"	1W-INSPECT AND TEST RUN	P13EM-T	P13	PSC-SUB	S	WC	30/07/2025	30/07/2025	30/07/2025	30/07/2025	30/07/2025	30/07/2025		324.36	324.36	CLSD CNF NMAT PRC SETC	IP1020250318	18/03/2025	1047		MSUB-C00031	167901
PM	301751600	M-T-123	LUBE OIL TANK FOR PV-111A/B & PV-123A/B	1W-TOP UP LUBRICANT OIL AT T-123	P52MM3-T	P52	PS1-DV1	B	WC	31/07/2025	31/07/2025	31/07/2025	31/07/2025	31/07/2025	31/07/2025		13,527.64	13,527.64	CLSD CNF PRT GMPS MSPT PRC SETC	IP1020250318	18/03/2025	1047		MDV1-C00001	168613
PM	301750814	M-P-107S	MINERAL OIL LOADING PUMP	3M-OPERATING MACHINE INSPECTION (RCM)	P52MM3-T	P52	PSC-MOT	B	WC	01/08/2025	05/08/2025	01/08/2025	01/08/2025	01/08/2025	01/08/2025		238.00	238.00	CLSD CNF NMAT PRC SETC	IP1020250318	18/03/2025	1047	NB	M-C-001193	321767
PM	301750833	M-X-133	PELLET CLASSIFIER	3M-OPERATING MACHINE INSPECTION(RCM)	P52MM3-T	P52	PS1-PL1	A	WC	01/08/2025	01/08/2025	01/08/2025	01/08/2025	01/08/2025	01/08/2025		476.00	476.00	CLSD CNF NMAT PRC SETC	IP1020250318	18/03/2025	1047		M-C-001233	321788
PM	301750844	M-1UPS	UPS DCS SYSTEM	3M-INSPECTION (RCM)	P13EM-T	P13	PS1-CCR1	S	WC	01/08/2025	01/08/2025	01/08/2025	01/08/2025	01/08/2025	01/08/2025		324.36	324.36	CLSD CNF NMAT PRC SETC	IP1020250318	18/03/2025	1047	NB	M-C-001307	341345
PM	301750847	M-2UPS	UPS DCS SYSTEM	3M-INSPECTION (RCM)	P13EM-T	P13	PS2-CCR2	S	WC	01/08/2025	01/08/2025	01/08/2025	01/08/2025	01/08/2025	01/08/2025		324.36	324.36	CLSD CNF NMAT PRC SETC	IP1020250318	18/03/2025	1047		M-C-001308	341346
PM	301750852	M-1UPS	UPS DCS SYSTEM	1M-INSPECTION BATTERY	P13EM-T	P13	PS1-CCR1	S	WC	01/08/2025	01/08/2025	01/08/2025	01/08/2025	01/08/2025	01/08/2025		324.36	324.36	CLSD CNF NMAT PRC SETC	IP1020250318	18/03/2025	1047	NB	M-C-001321	342460
PM	301750860	M-2UPS	UPS DCS SYSTEM	1M-INSPECTION BATTERY	P13EM-T	P13	PS2-CCR2	S	WC	01/08/2025	01/08/2025	01/08/2025	01/08/2025	01/08/2025	01/08/2025		324.36	324.36	CLSD CNF NMAT PRC SETC	IP1020250318	18/03/2025	1047		M-C-001322	342521
PM	301750923	M-P-104A	RECOVER VOLATILE SUPPLY PUMP	1M-VISUAL INSPECTION	P52MM3-T	P52	PS1-STK	B	WC	01/08/2025	01/08/2025	01/08/2025	01/08/2025	01/08/2025	01/08/2025		129.74	129.74	CLSD CNF NMAT PRC SETC	IP1020250318	18/03/2025	1047		M-C-001347	353202
PM	301750931	M-P-104B	RECOVER VOLATILE SUPPLY PUMP	1M-VISUAL INSPECTION	P52MM3-T	P52	PS1-STK	B	WC	01/08/2025	01/08/2025	01/08/2025	01/08/2025	01/08/2025	01/08/2025		129.74	129.74	CLSD CNF NMAT PRC SETC	IP1020250318	18/03/2025	1047		M-C-001348	353203
PM	301750939	M-PC-121A	RECOVER VOLATILES SUPPLY PUMP	1M-VISUAL INSPECTION	P52MM3-T	P52	PS1-DV1	B	WC	01/08/2025	01/08/2025	01/08/2025	01/08/2025	01/08/2025	01/08/2025		129.74	129.74	CLSD CNF NMAT PRC SETC	IP1020250318	18/03/2025	1047		M-C-001349	353204
PM	301750947	M-PC-121B	RECOVER VOLATILES SUPPLY PUMP	1M-VISUAL INSPECTION	P52MM3-T	P52	PS1-DV1	B	WC	01/08/2025	01/08/2025	01/08/2025	01/08/2025	01/08/2025	01/08/2025		129.74	129.74	CLSD CNF NMAT PRC SETC	IP1020250318	18/03/2025	1047		M-C-001350	353205
PM	301751063	M-MPJ-140B	MOTORMAIN HOT OIL CIRCULATING PUMP	4M-REGREASE MOTOR (RCM)	P13EM-T	P13	PS1-PR1	B	WC	01/08/2025	01/08/2025	01/08/2025	01/08/2025	01/08/2025	01/08/2025		324.36	324.36	CLSD CNF NMAT PRC SETC	IP1020250318	18/03/2025	1047	NB	M-C-001431	357790
PM	301751300	M-X-186B	BAGGING UNIT LINE B.	2M-PREVENTIVE MAINTENANCE (M)	P25IC-T	P25	PS2-WHA	B	WC	01/08/2025	01/08/2025	01/08/2025	01/08/2025	01/08/2025	01/08/2025		324.36	324.36	CLSD CNF NMAT PRC SETC	IP1020250318	18/03/2025	1047		MBAG-S00008	112722
PM	301751306	M-2X-186B	DUST DISCHARGE ROTARY FEEDER	1M-VISUAL INSPECTION (M)	P25IC-T	P25	PS2-WHA	C	WC	01/08/2025	01/08/2025	01/08/2025	01/08/2025	01/08/2025	01/08/2025		162.18	162.18	CLSD CNF NMAT PRC SETC	IP1020250318	18/03/2025	1047	PM IN ITEM 152218, NB	MBAG-S00047	169724
PM	301751980	M-X-133	PELLET CLASSIFIER	1M-VISUAL INSPECTION	P52MM3-T	P52	PS1-PL1	A	WC	01/08/2025	01/08/2025	01/08/2025	01/08/2025	01/08/2025	01/08/2025		129.74	129.74	CLSD CNF NMAT PRC SETC	IP1020250318	18/03/2025	1047		MPEL-S00064	169780
PM	301752169	M-PV-111A	PREPOLYMERIZATION VACUUM PUMP	1M-VISUAL INSPECTION	P52MM3-T	P52	PS1-PP1	B	WC	01/08/2025	01/08/2025	01/08/2025	01/08/2025	01/08/2025	01/08/2025		129.74	129.74	CLSD CNF NMAT PRC SETC	IP1020250318	18/03/2025	1047		MPPO-S00033	169800
PM	301752177	M-PV-111B	PREPOLYMERIZATION VACUUM PUMP	1M-VISUAL INSPECTION	P52MM3-T	P52	PS1-PP1	B	WC	01/08/2025	01/08/2025	01/08/2025	01/08/2025	01/08/2025	01/08/2025		129.74	129.74	CLSD CNF NMAT PRC SETC	IP1020250318	18/03/2025	1047		MPPO-S00034	169801
PM	301752551	M-2Z-187B	DUST COLLECTOR UNIT	1M-VISUAL INSPECTION (M)	P25IC-T	P25	PS2-WHA	B	WC	01/08/2025	01/08/2025	01/08/2025	01/08/2025	01/08/2025	01/08/2025		162.18	162.18	CLSD CNF NMAT PRC SETC	IP1020250318	18/03/2025	1047		MWHA-INS001	11840
PM	301752559	M-2F-186B	DEDUSTOR UNIT	1M-VISUAL INSPECTION (M)	P25IC-T	P25	PS2-WHA	B	WC	01/08/2025	01/08/2025	01/08/2025	01/08/2025	01/08/2025	01/08/2025		162.18	162.18	CLSD CNF NMAT PRC SETC	IP1020250318	18/03/2025	1047	PM IN ITEM 152218	MWHA-INS002	152218
PM	301791520	M-RD-V112	V-112 RUPTURE DISK	1M-INSPECTION	P52MM3-T	P52	PS1-PP1	S	WC	01/08/2025	01/08/2025	01/08/2025	01/08/2025	01/08/2025	01/08/2025		476.00	476.00	CLSD CNF NMAT PRC SETC	Z0009896	14/07/2025	1047	NB	M-C-001510	368839
PM	301791525	M-RD-R113	R-113 RUPTURE DISK	1M-INSPECTION	P52MM3-T	P52	PS1-PO1	S	WC	01/08/2025	01/08/2025	01/08/2025	01/08/2025	01/08/2025	01/08/2025		162.18	162.18	CLSD CNF NMAT NTUP PRC SETC	Z0009896	14/07/2025	1047	NB	M-C-001511	368840
PM	301791530	M-RD-R114	R-114 RUPTURE DISK	1M-INSPECTION	P52MM3-T	P52	PS1-PO1	S	WC	01/08/2025	01/08/2025	01/08/2025	01/08/2025	01/08/2025	01/08/2025		238.00	238.00	CLSD CNF NMAT PRC SETC	Z0009896	14/07/2025	1047	NB	M-C-001512	368861
SD	800120395	M-1UPS	UPS DCS SYSTEM	9Y-CHANGE ELEC CARD AND CAP (RCM)	P13EM-T	P13	PS1-CCR1	S	WC	11/08/2025	05/09/2025	02/08/2025	19/08/2025	19/08/2025	19/08/2025	SDM25	91,946.16	91,946.16	CLSD CNF GMPS NMAT PRC SETC	Z0009896	25/04/2025	1047	NB	MM1UPS-C-1	169262
PM	301750599	M-VB-T103	VACUUM BREAKER	1M-CONDITION CHECK	P52MM3-T	P52	PS1-STK	S	WC	04/08/2025	10/08/2025	04/08/2025	04/08/2025	04/08/2025	04/08/2025		313.82	313.82	CLSD CNF NMAT PRC SETC	IP1020250318	18/03/2025	1047	NB	M-C-000760	222323
PM	301750623	M-VB-T101A	VACUUM BREAKER DISSOLVER TANK	1M-CONDITION CHECK	P52MM3-T	P52	PS1	S	WC	04/08/2025	10/08/2025	04/08/2025	04/08/2025	04/08/2025	04/08/2025		313.82	313.82	CLSD CNF NMAT PRC SETC	IP1020250318	18/03/2025	1047	NB	M-C-000763	222326
PM	301750631	M-VB-T102	VACUUM BREAKER FEED TANK	1M-CONDITION CHECK	P52MM3-T	P52	PS1-RB1	S	WC	04/08/2025	10/08/2025	04/08/2025	04/08/2025	04/08/2025	04/08/2025		313.82	313.82	CLSD CNF NMAT PRC SETC	IP1020250318	18/03/2025	1047	NB	M-C-000764	222327
PM	301750639	M-VB-T105	VACUUM BREAKER	1M-CONDITION CHECK	P52MM3-T	P52	PS1-STK	S	WC	04/08/2025	10/08/2025	04/08/2025	04/08/2025	04/08/2025	04/08/2025		313.82	313.82	CLSD CNF NMAT PRC SETC	IP1020250318	18/03/2025	1047	NB	M-C-000765	222328
PM	301750647	M-VB-T106	VACUUM BREAKER	1M-CONDITION CHECK	P52MM3-T	P52	PS1-STK	S	WC	04/08/2025	10/08/2025	04/08/2025	04/08/2025	04/08/2025	04/08/2025		313.82	313.82	CLSD CNF NMAT PRC SETC	IP1020250318	18/03/2025	1047	NB	M-C-000766	222329
PM	301750655	M-VB-T100A	VACUUM BREAKER	1M-CONDITION CHECK	P52MM3-T	P52	PS1	S	WC	04/08/2025	10/08/2025	04/08/2025	04/08/2025	04/08/2025	04/08/2025		313.82	313.82	CLSD CNF NMAT PRC SETC	IP1020250318	18/03/2025	1047	NB	M-C-000767	222330
PM	301750663	M-VB-T100B	VACUUM BREAKER	1M-CONDITION CHECK	P52MM3-T	P52	PS1	S	WC	04/08/2025	10/08/2025	04/08/2025	04/08/2025	04/08/2025	04/08/2025		313.82	313.82	CLSD CNF NMAT PRC SETC	IP1020250318	18/03/2025	1047	NB	M-C-000768	222331
PM	301750671	M-VB-T200A	VACUUM BREAKER	1M-CONDITION CHECK	P52MM3-T	P52	PS1	S	WC	04/08/2025	10/08/2025	04/08/2025	04/08/2025	04/08/2025	04/08/2025		313.82	313.82	CLSD CNF NMAT PRC SETC	IP1020250318	18/03/2025	1047	NB	M-C-000769	222332
PM	301750679	M-VB-T200B	VACUUM BREAKER	1M-CONDITION CHECK	P52MM3-T	P52	PS1	S	WC	04/08/2025	10/08/2025	04/08/2025	04/08/2025	04/08/2025	04/08/2025		313.82	313.82	CLSD CNF NMAT PRC SETC	IP1020250318	18/03/2025	1047	NB	M-C-000770	222333
PM	301751330	M-PJ-144A	-7 DEG.C CHILLER PUMP	1M-VISUAL INSPECTION	P52MM3-T	P52	PSC-CHL	B	WC	02/08/2025	02/08/2025	04/08/2025	04/08/2025	04/08/2025	04/08/2025		129.74	129.74	CLSD CNF NMAT PRC SETC	IP1020250318	18/03/2025	1047		MCHL-INS001	11842
PM	301751343	M-PJ-144B	-7 DEG.C CHILLER PUMP	1M-VISUAL INSPECTION	P52MM3-T	P52	PSC-CHL	B	WC	02/08/2025	02/08/2025	04/08/2025	04/08/2025	04/08/2025	04/08/2025		129.74	129.74	CLSD CNF NMAT PRC SETC	IP1020250318	18/03/2025	1047		MCHL-S00014	169725
PM	301751351	M-PJ-145A	CHILLED WATER SUPPLY PUMP.	1M-VISUAL INSPECTION	P52MM3-T	P52	PSC-CHL	B	WC	02/08/2025	02/08/2025	04/08/2025	04/08/2025	04/08/2025	04/08/2025		129.74	129.74	CLSD CNF NMAT PRC SETC	IP1020250318	18/03/2025	1047		MCHL-S00015	169726
PM	301751359	M-PJ-145B	CHILLED WATER SUPPLY PUMP.	1M-VISUAL INSPECTION	P52MM3-T	P52	PSC-CHL	B	WC	02/08/2025	02/08/2025	04/08/2025	04/08/2025	04/08/2025	04/08/2025		129.74	129.74	CLSD CNF NMAT PRC SETC	IP1020250318	18/03/2025	1047		MCHL-S00016	169727
PM	301751518	M-ELEC-ROUTINE	GROUP TAG : ELECTRICAL ROUTINE WORK	1W-INSPECT AND ADJUST	P13EM-T	P13	TSCL2	C	WC	04/08/2025	04/08/2025	04/08/2025	04/08/2025	04/08/2025	04/08/2025		324.36	324.36	CLSD CNF NMAT PRC SETC	IP1020250318	18/03/2025	1047		MDCS-C00001	4710
PM	301752076	M-B-133	PELLETIZER SYSTEM DISCHARGE BLOWER	1M-VISUAL INSPECTION	P52MM3-T	P52	PS1-PL1	B	WC	04/08/2025	04/08/2025	04/08/2025	04/08/2025	04/08/2025	04/08/2025		129.74	129.74	CLSD CNF NMAT PRC SETC	IP1020250318	18/03/2025	1047		MPL1-INS001	11823
SD	800116510	M-P-891	FIRE PUMP NO. 1	1Y-CLEAN FILTER	P52MM3-T	P52	PSC-FWA	S	WC	04/08/2025	31/10/2025	04/08/2025	04/08/2025	13/08/2025	13/08/2025	SDM25	648.72	324.36	TECO CNF NMAT PRC SETC	IP1020250113	13/01/2025	1047	NB	M-C-001369	354046
SD	800116513	M-PV-111A	PREPOLYMERIZATION VACUUM PUMP	1Y-INSPECTION	P52MM3-T	P52	PS1-PP1	B	WC	04/08/2025	31/10/2025	04/08/2025	04/08/2025	04/08/2025	04/08/2025	SDM25	1,904.00	1,904.00	TECO CNF NMAT PRC SETC	IP1020250113	13/01/2025	1047		M-C-001373	355574
SD	800116514	M-PV-111B	PREPOLYMERIZATION VACUUM PUMP	1Y-INSPECTION	P52MM3-T	P52	PS1-PP1	B	WC	04/08/2025	31/10/2025	04/08/2025	04/08/2025	04/08/2025	04/08/2025	SDM25	2,510.56	2,510.56	TECO CNF NMAT PRC SETC	IP1020250113	13/01/2025	1047		M-C-001374	355575
SD	800119991	M-F-100A	STYRENE MONOMER SUPPLY FILTER	2Y-CARTRIDGE FILTER CHANGE	P52MM3-T	P52	PS1-PR1	C	WC	04/08/2025	31/10/2025	04/08/2025	04/08/2025	06/08/2025	06/08/2025	SDM25	7,790.56	7,790.56	TECO CNF PRT GMPS MACM PRC SETC	Z0009896	21/02/2025	1047		MSMT-C00045	5917
SD	800119992	M-F-100B	STYRENE MONOMER SUPPLY FILTER	2Y-CARTRIDGE FILTER CHANGE	P52MM3-T	P52	PS1-PR1	C	WC	04/08/2025	31/10/2025	04/08/2025	04/08/2025	06/08/2025	06/08/2025	SDM25	7,790.56	7,790.56	TECO CNF PRT GMPS MACM PRC SETC	Z0009896	21/02/2025	1047		MSMT-C00046	5918
SD	800120827	M-S-140A	HIPS BURNER UNIT	1Y-INSPECTION AND CLEANING	P52MM3-T	P52	PS2-WSA	A	WC	04/08/2025	30/09/2025	04/08/2025	04/08/2025	30/08/2025	30/08/2025		31,111.12	5,021.12	TECO CNF MSPT PRC SETC	IP1020250607	07/06/2025	1047	NP	M-C-001237	328359
SD	800120829	M-2Z-890	EMERGENCY DESEL GENERATOR "NO.3"	1Y-CHANGE FILTER	P52MM3-T	P52	PSC-SUB	S	WC	04/08/2025	01/10/2025	04/08/2025	04/08/2025	16/08/2025	16/08/2025		162.18	324.36	TECO CNF NMAT PRC SETC	IP1020250607	07/06/2025	1047		M-C-001367	354044
IM	600444893	M-ESD	(SIS) ESD SYSTEM FOR TSCL	1M-ESD SYSTEM INSPECTION	P26IC-T	P26	PSC-CCR	S	WC	05/08/2025	05/08/2025	05/08/2025	05/08/2025	05/08/2025	05/08/2025		324.36	324.36	CLSD CNF NMAT PRC SETC	IP1020250318	18/03/2025	1047		M-C-000182	185500
IM	600444909	M-PLC-BIGBAG	PLC OF BIGBAG	1M-SYSTEM INSPECTION	P26IC-T	P26	PS1-WHA	B	WC	05/08/2025	05/08/2025	05/08/2025	05/08/2025	05/08/2025	05/08/2025		324.36	324.36	CLSD CNF NMAT PRC SETC	IP1020250318	18/03/2025	1047		M-C-001239	329852
IM	600444943	M-PLC-P186B	PLC PACKING P186B	1M-SYSTEM INSPECTION	P26IC-T	P26	PS2-WHA	B	WC	05/08/2025	05/08/2025	05/08/2025	05/08/2025	05/08/2025	05/08/2025		324.36	324.36	CLSD CNF NMAT PRC SETC	IP1020250318	18/03/2025	1047	NB	M-C-001273	338073
IM	600444999	M-PLC-P186A	PLC PACKING P186A	1M-SYSTEM INSPECTION	P26IC-T	P26	PS1-WHA	B	WC	05/08/2025	05/08/2025	05/08/2025	05/08/2025	05/08/2025	05/08/2025		324.36	324.36	CLSD CNF NMAT PRC SETC	IP1020250318	18/03/2025	1047		M-C-001280	338080
IM	600445039	M-PLC-208B	PLC GPPS 208B	1M-SYSTEM INSPECTION	P26IC-T	P26	PS2-PL2	A	WC	05/08/2025	05/08/2025	05/08/2025	05/08/2025	05/08/2025	05/08/2025		324.36	324.36	CLSD CNF NMAT PRC SETC	IP1020250318	18/03/2025	1047		M-C-001285	338085
IM	600445055	M-PLC-208A	PLC GPPS 208A	1M-SYSTEM INSPECTION	P26IC-T	P26	PS2-PL2	A	WC	05/08/2025	05/08/2025	05/08/2025	05/08/2025	05/08/2025	05/08/2025		324.36	324.36	CLSD CNF NMAT PRC SETC	IP1020250318	18/03/2025	1047		M-C-001287	338087
IM	600445063	M-2DCS	DCS YOKOGAWA CENTUM CS SYSTEM	1M-SYSTEM INSPECTION	P26IC-T	P26	PS2-CCR2	B	WC	05/08/2025	05/08/2025	05/08/2025	05/08/2025	05/08/2025	05/08/2025		324.36	324.36	CLSD CNF NMAT PRC SETC	IP1020250318	18/03/2025	1047		M-C-001288	338088
PM	301750554	M-FX-140AA	ATOMIZING AIR TO BURNER S-140A	2Y-VISUAL EXAMINATION	P52MM3-T	P52	PS1-WSA	A	WC	05/08/2025	05/08/2025	05/08/2025	05/08/2025	05/08/2025	05/08/2025		324.36	324.36	CLSD CNF NMAT PRC SETC	IP1020250318	18/03/2025	1047		M-C-000075	185115
PM	301750555	M-FX-140BG	FROM RV PUMP TO BURNER GUN	2Y-VISUAL EXAMINATION	P52MM3-T	P52	PS1-WSA	A	WC	05/08/2025	05/08/2025	05/08/2025	05/08/2025	05/08/2025	05/08/2025		324.36	324.36	CLSD CNF NMAT PRC SETC	IP1020250318	18/03/2025	1047		M-C-000077	185117
PM	301750556	M-FX-140IG	GAS TO IGNITOR	2Y-VISUAL EXAMINATION	P52MM3-T	P52	PS1-WSA	B	WC	05/08/2025	05/08/2025	05/08/2025	05/08/2025	05/08/2025	05/08/2025		324.36	324.36	CLSD CNF NMAT PRC SETC	IP1020250318	18/03/2025	1047		M-C-000079	185119
PM	301750588	M-P-188C	FOUL HEXANE DIAPHRAGM PUMP	1M-VISUAL INSPECTION	P52MM3-T	P52	PSC-FUE	B	WC	05/08/2025	05/08/2025	05/08/2025	05/08/2025	05/08/2025	05/08/2025		129.74	129.74	CLSD CNF NMAT PRC SETC	IP1020250318	18/03/2025	1047		M-C-000181	185384
PM	301750607	M-VB-T106-1	VACUUM BREAKER	1M-CONDITION CHECK	P52MM3-T	P52	PSC-FUE	S	WC	05/08/2025	10/08/2025	05/08/2025	05/08/2025	05/08/2025	05/08/2025		313.82	313.82	CLSD CNF NMAT PRC SETC	IP1020250318	18/03/2025	1047	NB	M-C-000761	222324
PM	301750615	M-VB-T140	PRESSURE & VACUUM RELIEF VALVE	1M-CONDITION CHECK	P52MM3-T	P52	PS1-PR1	S	WC	05/08/2025	10/08/2025	05/08/2025	05/08/2025	05/08/2025	05/08/2025		313.82	313.82	CLSD CNF NMAT PRC SETC	IP1020250318	18/03/2025	1047	NB	M-C-000762	222325
PM	301750687	M-LIT-T102A	LEVEL TRANS RUBBER FEED TANK T-102(SIL)	1M-INSPECTION POLYMER PLUG	P24IC-T	P24	PS1-RB1	S	WC	05/08/2025	05/08/2025	05/08/2025	05/08/2025	05/08/2025	05/08/2025		648.72	648.72	CLSD CNF NMAT PRC SETC	IP1020250318	18/03/2025	1047		M-C-000771	222334
PM	301750711	M-VB-T891A	VACUUM BREAKER FOR T-891A	1M-CONDITION CHECK	P52MM3-T	P52	PS1	S	WC	05/08/2025	10/08/2025	05/08/2025	05/08/2025	05/08/2025	05/08/2025		476.00	476.00	CLSD CNF NMAT PRC SETC	IP1020250318	18/03/2025	1047		M-C-000774	225686
PM	301750762	M-LIT-T106	RV TANK T-106 LEVEL TRANSMITTER	1M-CLEAN NOZZLE AND TUBE(INCIDENT)	P24IC-T	P24	PS1-STK	C	WC	05/08/2025	05/08/2025	05/08/2025	05/08/2025	05/08/2025	05/08/2025		648.72	648.72	CLSD CNF NMAT PRC SETC	IP1020250318	18/03/2025	1047		M-C-000999	264037
PM	301750880	M-LSH-T106-1	RV TANK T-106-1 LEVEL SWITCH HIGH	1M-INSPECTION AND CLEAN POLYMER PLUG	P24IC-T	P24	PSC-FUE	B	WC	05/08/2025	05/08/2025	05/08/2025	05/08/2025	05/08/2025	05/08/2025		648.72	648.72	CLSD CNF NMAT PRC SETC	IP1020250318	18/03/2025	1047		M-C-001341	353186
PM	301750907	M-P-100A	STYRENE MONOMER SUPPLY PUMP	1M-VISUAL INSPECTION	P52MM3-T	P52	PSC-SMT	B	WC	05/08/2025	05/08/2025	05/08/2025	05/08/2025	05/08/2025	05/08/2025		129.74	129.74	CLSD CNF NMAT PRC SETC	IP1020250318	18/03/2025	1047		M-C-001345	353060
PM	301750915	M-P-100B	STYRENE MONOMER SUPPLY PUMP	1M-VISUAL INSPECTION	P52MM3-T	P52	PSC-SMT	B	WC	05/08/2025	05/08/2025	05/08/2025	05/08/2025	05/08/2025	05/08/2025		129.74	129.74	CLSD CNF NMAT PRC SETC	IP1020250318	18/03/2025	1047		M-C-001346	353201
PM	301751280	M-2S-882-1	AIR DRYER	2M-CLEAN FILLTER AND INSPECTION	P13EM-T	P13	PSC-WSA	B	WC	05/08/2025	05/08/2025	05/08/2025	05/08/2025	05/08/2025	05/08/2025		324.36	324.36	CLSD CNF NMAT PRC SETC	IP1020250318	18/03/2025	1047	NB	MAIR-S00003	153422
PM	301751284	M-2S-883-1	AIR DRYER	2M-CLEAN FILLTER AND INSPECTION	P13EM-T	P13	PSC-WSA	B	WC	05/08/2025	05/08/2025	05/08/2025	05/08/2025	05/08/2025	05/08/2025		324.36	324.36	CLSD CNF NMAT PRC SETC	IP1020250318	18/03/2025	1047	NB	MAIR-S00004	153423
PM	301751288	M-S-182-1	AIR DRYER	2M-CLEAN FILLTER AND INSPECTION	P13EM-T	P13	PSC-WSA	B	WC	05/08/2025	05/08/2025	05/08/2025	05/08/2025	05/08/2025	05/08/2025		324.36	324.36	CLSD CNF NMAT PRC SETC	IP1020250318	18/03/2025	1047	NB	MAIR-S00005	153424
PM	301751645	M-P-189A	FUEL OIL SUPPLY PUMP	1M-VISUAL INSPECTION	P52MM3-T	P52	PSC-FUE	B	WC	05/08/2025	05/08/2025	05/08/2025	05/08/2025	05/08/2025	05/08/2025		129.74	129.74	CLSD CNF NMAT PRC SETC	IP1020250318	18/03/2025	1047		MFUE-INS001	11844
PM	301751771	M-P-189B	FUEL OIL SUPPLY PUMP	1M-VISUAL INSPECTION	P52MM3-T	P52	PSC-FUE	B	WC	05/08/2025	05/08/2025	05/08/2025	05/08/2025	05/08/2025	05/08/2025		129.74	129.74	CLSD CNF NMAT PRC SETC	IP1020250318	18/03/2025	1047		MHOT-S00054	169768
PM	301751823	M-P-107A	MINERAL OIL SUPPLY PUMP	1M-VISUAL INSPECTION	P52MM3-T	P52	PSC-MOT	B	WC	05/08/2025	05/08/2025	05/08/2025	05/08/2025	05/08/2025	05/08/2025		129.74	129.74	CLSD CNF NMAT PRC SETC	IP1020250318	18/03/2025	1047		MMOT-INS001	11845
PM	301751833	M-P-107B	MINERAL OIL SUPPLY PUMP	1M-VISUAL INSPECTION	P52MM3-T	P52	PSC-MOT	B	WC	05/08/2025	05/08/2025	05/08/2025	05/08/2025	05/08/2025	05/08/2025		129.74	129.74	CLSD CNF NMAT PRC SETC	IP1020250318	18/03/2025	1047		MMOT-S00006	169769
PM	301751841	M-P-107C	MINERAL OIL SUPPLY PUMP	1M-VISUAL INSPECTION	P52MM3-T	P52	PSC-MOT	B	WC	05/08/2025	05/08/2025	05/08/2025	05/08/2025	05/08/2025	05/08/2025		129.74	129.74	CLSD CNF NMAT PRC SETC	IP1020250318	18/03/2025	1047		MMOT-S00007	169770
PM	301752456	M-P-200A	STYRENE MONOMER SUPPLY PUMP	1M-VISUAL INSPECTION	P52MM3-T	P52	PSC-SMT	B	WC	05/08/2025	05/08/2025	05/08/2025	05/08/2025	05/08/2025	05/08/2025		129.74	129.74	CLSD CNF NMAT PRC SETC	IP1020250318	18/03/2025	1047		MSMT-S00017	169832
PM	301752464	M-P-200B	STYRENE MONOMER SUPPLY PUMP	1M-VISUAL INSPECTION	P52MM3-T	P52	PSC-SMT	B	WC	05/08/2025	05/08/2025	05/08/2025	05/08/2025	05/08/2025	05/08/2025		129.74	129.74	CLSD CNF NMAT PRC SETC	IP1020250318	18/03/2025	1047		MSMT-S00018	169833
SD	800116556	M-S-142A	COOLING TOWER	1Y-BELT REPLACEMENT AND BLADES CLEANING	P52MM3-T	P52	PS1-CW1	B	WC	04/08/2025	31/10/2025	05/08/2025	05/08/2025	05/08/2025	05/08/2025	SDM25	2,095.28	2,716.84	TECO CNF PRT GMPS MACM PRC SETC	IP1020250113	13/01/2025	1047		M-C-001449	357928
SD	800116557	M-S-142B	COOLING TOWER	1Y-BELT REPLACEMENT AND BLADES CLEANING	P52MM3-T	P52	PS1-CW1	B	WC	04/08/2025	31/10/2025	05/08/2025	05/08/2025	05/08/2025	05/08/2025	SDM25	2,095.28	3,350.56	TECO CNF PRT GMPS MACM PRC SETC	IP1020250113	13/01/2025	1047		M-C-001450	357929
IM	600444936	M-PLC-UNLO	PLC FEED PACK UNLO	1M-SYSTEM INSPECTION	P26IC-T	P26	PSC-WHA	B	WC	06/08/2025	06/08/2025	06/08/2025	06/08/2025	06/08/2025	06/08/2025		324.36	324.36	CLSD CNF NMAT PRC SETC	IP1020250318	18/03/2025	1047	NB	M-C-001272	338072
IM	600445007	M-PLC-W186A	PLC WEIGHT MACHINE PACKING W186A	1M-SYSTEM INSPECTION	P26IC-T	P26	PS1-WHA	B	WC	06/08/2025	06/08/2025	06/08/2025	06/08/2025	06/08/2025	06/08/2025		324.36	324.36	CLSD CNF NMAT PRC SETC	IP1020250318	18/03/2025	1047		M-C-001281	338081
IM	600445071	M-PLC-R186B	PLC ROBOT R186B	1M-SYSTEM INSPECTION	P26IC-T	P26	PS2-WHA	B	WC	06/08/2025	06/08/2025	06/08/2025	06/08/2025	06/08/2025	06/08/2025		324.36	324.36	CLSD CNF NMAT PRC SETC	IP1020250318	18/03/2025	1047	NB	M-C-001289	338089
IM	600445079	M-PLC-W186B	PLC WEIGHT MACHINE PACKING W186B	1M-SYSTEM INSPECTION	P26IC-T	P26	PS2-WHA	B	WC	06/08/2025	06/08/2025	06/08/2025	06/08/2025	06/08/2025	06/08/2025		324.36	324.36	CLSD CNF NMAT PRC SETC	IP1020250318	18/03/2025	1047	NB	M-C-001290	338090
IM	600445095	M-PLC-S140A	PLC HOT OIL BURNER A	1M-SYSTEM INSPECTION	P26IC-T	P26	PS1-PP1	A	WC	06/08/2025	06/08/2025	06/08/2025	06/08/2025	06/08/2025	06/08/2025		324.36	324.36	CLSD CNF NMAT PRC SETC	IP1020250318	18/03/2025	1047		M-C-001300	340707
IM	600445103	M-PLC-S140B	PLC HOT OIL BURNER B	1M-SYSTEM INSPECTION	P26IC-T	P26	PS1-PP1	A	WC	06/08/2025	06/08/2025	06/08/2025	06/08/2025	06/08/2025	06/08/2025		324.36	324.36	CLSD CNF NMAT PRC SETC	IP1020250318	18/03/2025	1047		M-C-001301	340708
PM	301751316	M-TIA-E121AR	10 DEG.C CHILLER RTN TEMP GAUGE E-121A	4Y-SET AND CALIBRATION	P24IC-T	P24	PS1-PR1	C	WC	06/08/2025	06/08/2025	06/08/2025	06/08/2025	06/08/2025	06/08/2025		1,297.44	1,297.44	CLSD CNF NMAT PRC SETC	IP1020250318	18/03/2025	1047		MCHL-C00024	4519
PM	301751317	M-TIA-E121AS	10 DEG.C CHILLER SUP TEMP GAUGE E-121A	4Y-SET AND CALIBRATION	P24IC-T	P24	PS1-PR1	C	WC	06/08/2025	06/08/2025	06/08/2025	06/08/2025	06/08/2025	06/08/2025		1,297.44	1,297.44	CLSD CNF NMAT PRC SETC	IP1020250318	18/03/2025	1047		MCHL-C00025	4520
PM	301751318	M-TIA-E121BR	-7 DEG.C CHILLER RTN TEMP GAUGE E-121B	4Y-SET AND CALIBRATION	P24IC-T	P24	PS1-PR1	C	WC	06/08/2025	06/08/2025	06/08/2025	06/08/2025	06/08/2025	06/08/2025		1,297.44	1,297.44	CLSD CNF NMAT PRC SETC	IP1020250318	18/03/2025	1047		MCHL-C00026	4521
PM	301751319	M-TIA-E121BS	-7 DEG.C CHILLER SUP TEMP GAUGE E-121B	4Y-SET AND CALIBRATION	P24IC-T	P24	PS1-PR1	C	WC	06/08/2025	06/08/2025	06/08/2025	06/08/2025	06/08/2025	06/08/2025		1,297.44	1,297.44	CLSD CNF NMAT PRC SETC	IP1020250318	18/03/2025	1047		MCHL-C00027	4522
PM	301751601	M-T-123	LUBE OIL TANK FOR PV-111A/B & PV-123A/B	1W-TOP UP LUBRICANT OIL AT T-123	P52MM3-T	P52	PS1-DV1	B	WC	06/08/2025	06/08/2025	06/08/2025	06/08/2025	06/08/2025	06/08/2025		324.36	162.18	CLSD CNF NMAT PRC SETC	IP1020250318	18/03/2025	1047		MDV1-C00001	168613
PM	301752482	M-S-180B	EMERGENCY DESEL GENERATOR "NO.2"	1W-INSPECT AND TEST RUN	P13EM-T	P13	PSC-SUB	S	WC	06/08/2025	06/08/2025	06/08/2025	06/08/2025	06/08/2025	06/08/2025		324.36	324.36	CLSD CNF NMAT PRC SETC	IP1020250318	18/03/2025	1047		MSUB-C00001	5958
PM	301752517	M-2Z-890	EMERGENCY DESEL GENERATOR "NO.3"	1W-INSPECT AND TEST RUN	P13EM-T	P13	PSC-SUB	S	WC	06/08/2025	06/08/2025	06/08/2025	06/08/2025	06/08/2025	06/08/2025		324.36	324.36	CLSD CNF NMAT PRC SETC	IP1020250318	18/03/2025	1047		MSUB-C00031	167901
SD	800116437	M-CV-110CR	PREHEAER JACKET COLD OIL RE VALVE(SIL)	1Y-ANSD ROUNTINE WORK(RCM)	P24IC-T	P24	PS1-PR1	S	WC	06/08/2025	06/08/2025	06/08/2025	06/08/2025			SDM25	648.72	0.00	CLSD NMAT PRC SETC	IP1020250113	13/01/2025	1047		M-C-001012	264553
SD	800116438	M-CV-110CS	PREHEAER JACKET COLD OIL VALVE(SIL)	1Y-ANSD ROUNTINE WORK(RCM)	P24IC-T	P24	PS1-PR1	S	WC	06/08/2025	06/08/2025	06/08/2025	06/08/2025			SDM25	162.18	0.00	CLSD NMAT PRC SETC	IP1020250113	13/01/2025	1047		M-C-001013	264554
SD	800116441	M-CV-112CR	2ND PREPOLY JACKET COLD OIL RE CON VALVE	1Y-ANSD ROUNTINE WORK(RCM)	P24IC-T	P24	PS1-PR1	S	WC	06/08/2025	06/08/2025	06/08/2025	06/08/2025			SDM25	162.18	0.00	CLSD NMAT PRC SETC	IP1020250113	13/01/2025	1047		M-C-001016	264557
SD	800116442	M-CV-112CS	2ND PREPOLY JACKET COLD OIL SU CON VALVE	1Y-ANSD ROUNTINE WORK(RCM)	P24IC-T	P24	PS1-PR1	S	WC	06/08/2025	06/08/2025	06/08/2025	06/08/2025			SDM25	648.72	0.00	CLSD NMAT PRC SETC	IP1020250113	13/01/2025	1047		M-C-001017	264558
SD	800116445	M-CV-113ACR	1ST REACTOR ZONE A COLD OIL RE CON VALVE	1Y-ANSD ROUNTINE WORK(RCM)	P24IC-T	P24	PS1-PR1	S	WC	06/08/2025	06/08/2025	06/08/2025	06/08/2025			SDM25	648.72	0.00	CLSD NMAT PRC SETC	IP1020250113	13/01/2025	1047		M-C-001020	264641
SD	800116446	M-CV-113ACS	1ST REACTOR ZONE A COLD OIL SU CON VALVE	1Y-ANSD ROUNTINE WORK(RCM)	P24IC-T	P24	PS1-PR1	S	WC	06/08/2025	06/08/2025	06/08/2025	06/08/2025			SDM25	162.18	0.00	CLSD NMAT PRC SETC	IP1020250113	13/01/2025	1047		M-C-001021	264642
SD	800116449	M-CV-113BCR	1ST REACTOR ZONE B COLD OIL RE CON VALVE	1Y-ANSD ROUNTINE WORK(RCM)	P24IC-T	P24	PS1-PR1	S	WC	06/08/2025	06/08/2025	06/08/2025	06/08/2025			SDM25	162.18	0.00	CLSD NMAT PRC SETC	IP1020250113	13/01/2025	1047		M-C-001024	264645
SD	800116450	M-CV-113BCS	1ST REACTOR ZONE B COLD OIL SU CON VALVE	1Y-ANSD ROUNTINE WORK(RCM)	P24IC-T	P24	PS1-PR1	S	WC	06/08/2025	06/08/2025	06/08/2025	06/08/2025			SDM25	162.18	0.00	CLSD NMAT PRC SETC	IP1020250113	13/01/2025	1047		M-C-001025	264646
SD	800116515	M-D-160	PELLET DRYER	1Y-SHUTDOWN INSPECTION	P52MM3-T	P52	PS1-PL1	A	WC	04/08/2025	31/10/2025	06/08/2025	06/08/2025	06/08/2025	06/08/2025	SDM25	5,021.12	5,021.12	TECO CNF NMAT PRC SETC	IP1020250113	13/01/2025	1047		M-C-001384	356766
SD	800116578	M-A-151A	CATALYST MIXING AGITATOR	4Y-AGITATOR OVERHAUL	P52MM3-T	P52	PS1-AD1	B	WC	06/08/2025	31/10/2025	06/08/2025	07/08/2025	06/08/2025	07/08/2025	SDM25	4,712.91	4,064.19	TECO CNF GMPS MACM PPRT PRC SETC	IP1020250113	13/01/2025	1047		MADD-C00095	4392
SD	800116579	M-A-152A	ZNST MIXING AGITATOR	4Y-AGITATOR OVERHAUL	P52MM3-T	P52	PS1-AD1	B	WC	06/08/2025	31/10/2025	06/08/2025	08/08/2025	06/08/2025	08/08/2025	SDM25	16,737.34	16,737.35	TECO CNF GMPS MACM PPRT PRC SETC	IP1020250113	13/01/2025	1047		MADD-C00096	4393
SD	800116581	M-A-153	ANOX MIXING AGITATOR	4Y-AGITATOR OVERHAUL	P52MM3-T	P52	PS1-AD1	B	WC	06/08/2025	31/10/2025	06/08/2025	07/08/2025	06/08/2025	07/08/2025	SDM25	4,163.83	3,839.45	TECO CNF GMPS MACM PPRT PRC SETC	IP1020250113	13/01/2025	1047		MADD-C00098	4395
IM	600444959	M-PLC-HPA114	PLC HYDRAULIC PUMP SYSTEM HPA114	1M-SYSTEM INSPECTION	P26IC-T	P26	PS1-PO1	B	WC	07/08/2025	07/08/2025	07/08/2025	07/08/2025	07/08/2025	07/08/2025		324.36	324.36	CLSD CNF NMAT PRC SETC	IP1020250318	18/03/2025	1047		M-C-001275	338075
IM	600444967	M-PLC-HPA112	PLC HYDRAULIC PUMP SYSTEM HPA112	1M-SYSTEM INSPECTION	P26IC-T	P26	PS1-PP1	B	WC	07/08/2025	07/08/2025	07/08/2025	07/08/2025	07/08/2025	07/08/2025		324.36	324.36	CLSD CNF NMAT PRC SETC	IP1020250318	18/03/2025	1047		M-C-001276	338076
IM	600445023	M-PLC-HPP112	PLC HYDRAULIC PUMP SYSTEM HPP112	1M-SYSTEM INSPECTION	P26IC-T	P26	PS1-PP1	B	WC	07/08/2025	07/08/2025	07/08/2025	07/08/2025	07/08/2025	07/08/2025		324.36	1,297.44	CLSD CNF NMAT NTUP PRC SETC	IP1020250318	18/03/2025	1047		M-C-001283	338083
IM	600445031	M-PLC-HPA113	PLC HYDRAULIC PUMP SYSTEM HPA113	1M-SYSTEM INSPECTION	P26IC-T	P26	PS1-PO1	B	WC	07/08/2025	07/08/2025	07/08/2025	07/08/2025	07/08/2025	07/08/2025		324.36	324.36	CLSD CNF NMAT PRC SETC	IP1020250318	18/03/2025	1047		M-C-001284	338084
IM	600445047	M-PLC-HPP114	PLC HYDRAULIC PUMP SYSTEMHPP114	1M-SYSTEM INSPECTION	P26IC-T	P26	PS1-PO1	B	WC	07/08/2025	07/08/2025	07/08/2025	07/08/2025	07/08/2025	07/08/2025		324.36	1,297.44	CLSD CNF NMAT NTUP PRC SETC	IP1020250318	18/03/2025	1047		M-C-001286	338086
IM	600445087	M-1DCS	DCS YOKOGAWA CS 3000 SYSTEM	1M-DCS SYSTEM INSPECTION	P26IC-T	P26	PS1-CCR1	B	WC	07/08/2025	07/08/2025	07/08/2025	07/08/2025	07/08/2025	07/08/2025		324.36	324.36	CLSD CNF NMAT PRC SETC	IP1020250318	18/03/2025	1047		M-C-001291	338091
PM	301751320	M-TIA-E123VR	-7/10 CHILLER RTN TEMP GAUGE E-123V	4Y-SET AND CALIBRATION	P24IC-T	P24	PS1-PR1	C	WC	07/08/2025	07/08/2025	07/08/2025	07/08/2025	07/08/2025	07/08/2025		1,297.44	1,297.44	CLSD CNF NMAT PRC SETC	IP1020250318	18/03/2025	1047		MCHL-C00028	4523
PM	301751321	M-TIA-E123VS	-7/10 CHILLER SUP TEMP GAUGE E-123V	4Y-SET AND CALIBRATION	P24IC-T	P24	PS1-PR1	C	WC	07/08/2025	07/08/2025	07/08/2025	07/08/2025	07/08/2025	07/08/2025		1,297.44	1,297.44	CLSD CNF NMAT PRC SETC	IP1020250318	18/03/2025	1047		MCHL-C00029	4524
PM	301751368	M-E-141A/1	COLD OIL COOLER	1M-VISUAL INSPECTION	P52MM3-T	P52	PSC-COL	B	WC	07/08/2025	07/08/2025	07/08/2025	07/08/2025	07/08/2025	07/08/2025		129.74	129.74	CLSD CNF NMAT PRC SETC	IP1020250318	18/03/2025	1047		MCOL-INS001	11843
PM	301751382	M-E-141A/2	COLD OIL COOLER	1M-VISUAL INSPECTION	P52MM3-T	P52	PSC-COL	B	WC	07/08/2025	07/08/2025	07/08/2025	07/08/2025	07/08/2025	07/08/2025		129.74	129.74	CLSD CNF NMAT PRC SETC	IP1020250318	18/03/2025	1047		MCOL-S00022	169728
PM	301751390	M-E-141B/1	COLD OIL COOLER	1M-VISUAL INSPECTION	P52MM3-T	P52	PSC-COL	B	WC	07/08/2025	07/08/2025	07/08/2025	07/08/2025	07/08/2025	07/08/2025		129.74	129.74	CLSD CNF NMAT PRC SETC	IP1020250318	18/03/2025	1047		MCOL-S00023	169729
PM	301751398	M-E-141B/2	COLD OIL COOLER	1M-VISUAL INSPECTION	P52MM3-T	P52	PSC-COL	B	WC	07/08/2025	07/08/2025	07/08/2025	07/08/2025	07/08/2025	07/08/2025		129.74	129.74	CLSD CNF NMAT PRC SETC	IP1020250318	18/03/2025	1047		MCOL-S00024	169730
PM	301751406	M-PJ-141A	MAIN COLD OIL CIRCULATING PUMP	1M-VISUAL INSPECTION	P52MM3-T	P52	PSC-COL	B	WC	07/08/2025	07/08/2025	07/08/2025	07/08/2025	07/08/2025	07/08/2025		129.74	129.74	CLSD CNF NMAT PRC SETC	IP1020250318	18/03/2025	1047		MCOL-S00025	169731
PM	301751414	M-PJ-141B	MAIN COLD OIL CIRCULATING PUMP	1M-VISUAL INSPECTION	P52MM3-T	P52	PSC-COL	B	WC	07/08/2025	07/08/2025	07/08/2025	07/08/2025	07/08/2025	07/08/2025		129.74	129.74	CLSD CNF NMAT PRC SETC	IP1020250318	18/03/2025	1047		MCOL-S00026	169732
PM	301751438	M-TIA-PJ142A	COOLING WATER PUMP TEMPERATURE GAUGE	4Y-SET AND CALIBRATION	P24IC-T	P24	PS1-CW1	C	WC	07/08/2025	07/08/2025	07/08/2025	07/08/2025	07/08/2025	07/08/2025		1,297.44	1,297.44	CLSD CNF NMAT PRC SETC	IP1020250318	18/03/2025	1047		MCWS-C00043	4664
PM	301751439	M-TIA-PJ142B	COOLING WATER PUMP TEMPERATURE GAUGE	4Y-SET AND CALIBRATION	P24IC-T	P24	PS1-CW1	C	WC	07/08/2025	07/08/2025	07/08/2025	07/08/2025	07/08/2025	07/08/2025		1,297.44	1,297.44	CLSD CNF NMAT PRC SETC	IP1020250318	18/03/2025	1047		MCWS-C00044	4665
PM	301751644	M-P-103	ETHYL BENZENE SUPPLY PUMP	1Y-LUB.OIL CHANGING	P52MM3-T	P52	PS1-STK	B	WC	07/08/2025	07/08/2025	07/08/2025	07/08/2025	01/08/2025	01/08/2025		313.82	313.82	CLSD CNF NMAT PRC SETC	IP1020250318	18/03/2025	1047		MEB-S00002	4872
PM	301752473	M-P-103	ETHYL BENZENE SUPPLY PUMP	1M-VISUAL INSPECTION	P52MM3-T	P52	PS1-STK	B	WC	07/08/2025	07/08/2025	07/08/2025	07/08/2025	07/08/2025	07/08/2025		129.74	129.74	CLSD CNF NMAT PRC SETC	IP1020250318	18/03/2025	1047		MSTK-INS001	11829
IM	600444951	M-PLC-X101A	PLC HIPS X101A	1M-SYSTEM INSPECTION	P26IC-T	P26	PS1-RB1	B	WC	08/08/2025	08/08/2025	08/08/2025	08/08/2025	08/08/2025	08/08/2025		1,297.44	1,297.44	CLSD CNF NMAT PRC SETC	IP1020250318	18/03/2025	1047		M-C-001274	338074
IM	600444975	M-PLC-HPP121	PLC HYDRAULIC PUMP SYSTEM HPP121	1M-SYSTEM INSPECTION	P26IC-T	P26	PS1-DV1	B	WC	08/08/2025	08/08/2025	08/08/2025	08/08/2025	08/08/2025	08/08/2025		324.36	324.36	CLSD CNF NMAT PRC SETC	IP1020250318	18/03/2025	1047		M-C-001277	338077
IM	600444983	M-PLC-HPS2	PLC HYDRAULIC PUMP SYSTEM HPS2	1M-SYSTEM INSPECTION	P26IC-T	P26	PS1-PO1	A	WC	08/08/2025	08/08/2025	08/08/2025	08/08/2025	08/08/2025	08/08/2025		1,297.44	1,297.44	CLSD CNF NMAT PRC SETC	IP1020250318	18/03/2025	1047		M-C-001278	338078
IM	600444991	M-PLC-HPS1	PLC HYDRAULIC PUMP SYSTEM HPS1	1M-SYSTEM INSPECTION	P26IC-T	P26	PS1-PP1	A	WC	08/08/2025	08/08/2025	08/08/2025	08/08/2025	08/08/2025	08/08/2025		324.36	324.36	CLSD CNF NMAT PRC SETC	IP1020250318	18/03/2025	1047		M-C-001279	338079
IM	600445015	M-PLC-S160	PLC HIPS S160	1M-SYSTEM INSPECTION	P26IC-T	P26	PS1-PL1	A	WC	08/08/2025	08/08/2025	08/08/2025	08/08/2025	08/08/2025	08/08/2025		1,297.44	1,297.44	CLSD CNF NMAT PRC SETC	IP1020250318	18/03/2025	1047		M-C-001282	338082
SD	800116580	M-A-152B	ZNST MIXING AGITATOR	4Y-AGITATOR OVERHAUL	P52MM3-T	P52	PS1-AD1	B	WC	06/08/2025	31/10/2025	08/08/2025	29/08/2025	08/08/2025	08/08/2025	SDM25	32,468.40	32,468.40	TECO CNF GMPS MACM PPRT PRC SETC	IP1020250113	13/01/2025	1047		MADD-C00097	4394
PM	301751519	M-ELEC-ROUTINE	GROUP TAG : ELECTRICAL ROUTINE WORK	1W-INSPECT AND ADJUST	P13EM-T	P13	TSCL2	C	WC	11/08/2025	11/08/2025	11/08/2025	11/08/2025	11/08/2025	11/08/2025		324.36	324.36	CLSD CNF NMAT PRC SETC	IP1020250318	18/03/2025	1047		MDCS-C00001	4710
SD	800114027	M-2MCC	MOTOR CONTROL CENTURE	1Y-INSPECT AND ADJUST	P13EM-T	P13	PS2-CCR2	B	WC	11/08/2025	05/09/2025	11/08/2025	11/08/2025	11/08/2025	11/08/2025	SDM25	151.64	151.64	CLSD CNF NMAT PRC SETC	IP1020240928	28/09/2024	1047	NB	MMCC-C00001	5184
SD	800116811	M-BC-11-DC	DC POWER SUPPLY GPPS	3Y-CONDITION CHECK	P13EM-T	P13	PSC-SUB	S	WC	11/08/2025	05/09/2025	11/08/2025	11/08/2025	11/08/2025	11/08/2025	SDM25	2,594.88	2,594.88	CLSD CNF NMAT PRC SETC	IP1020250113	13/01/2025	1047		MSUB-C00029	5986
SD	800116812	M-PN-10-DC	DC POWER SUPPLY HIPS	3Y-CONDITION CHECK	P13EM-T	P13	PSC-SUB	S	WC	11/08/2025	05/09/2025	11/08/2025	11/08/2025	11/08/2025	11/08/2025	SDM25	2,594.88	2,594.88	CLSD CNF NMAT PRC SETC	IP1020250113	13/01/2025	1047		MSUB-C00030	5987
PM	301751602	M-T-123	LUBE OIL TANK FOR PV-111A/B & PV-123A/B	1W-TOP UP LUBRICANT OIL AT T-123	P52MM3-T	P52	PS1-DV1	B	WC	13/08/2025	13/08/2025	13/08/2025	13/08/2025	13/08/2025	13/08/2025		0.00	0.00	CLSD CNF NMAT PRC SETC	IP1020250318	18/03/2025	1047		MDV1-C00001	168613
PM	301752483	M-S-180B	EMERGENCY DESEL GENERATOR "NO.2"	1W-INSPECT AND TEST RUN	P13EM-T	P13	PSC-SUB	S	WC	13/08/2025	13/08/2025	13/08/2025	13/08/2025	13/08/2025	13/08/2025		324.36	324.36	CLSD CNF NMAT PRC SETC	IP1020250318	18/03/2025	1047		MSUB-C00001	5958
PM	301752518	M-2Z-890	EMERGENCY DESEL GENERATOR "NO.3"	1W-INSPECT AND TEST RUN	P13EM-T	P13	PSC-SUB	S	WC	13/08/2025	13/08/2025	13/08/2025	13/08/2025	13/08/2025	13/08/2025		324.36	324.36	CLSD CNF NMAT PRC SETC	IP1020250318	18/03/2025	1047		MSUB-C00031	167901
SD	800116551	M-MPJ-140B	MOTORMAIN HOT OIL CIRCULATING PUMP	2Y-WINDING AND MEGGER TEST (RCM)	P13EM-T	P13	PS1-PR1	B	WC	11/08/2025	05/09/2025	13/08/2025	13/08/2025	13/08/2025	13/08/2025	SDM25	162.18	162.18	CLSD CNF NMAT PRC SETC	IP1020250113	13/01/2025	1047	NB	M-C-001441	357800
SD	800116648	M-MPJ-140B	MOTORMAIN HOT OIL CIRCULATING PUMP	6Y-OVERHAUL MOTOR (RCM)	P13EM-T	P13	PS1-PR1	B	WC	11/08/2025	05/09/2025	13/08/2025	13/08/2025	13/08/2025	13/08/2025	SDM25	973.08	973.08	CLSD CNF NMAT PRC SETC	IP1020250113	13/01/2025	1047	NB	MHOT-C00096	4989
SD	800116710	M-MP-160B	MOTOR PELLETIZER WATER PUMP	6Y-OVERHAUL	P13EM-T	P13	PS1-PL1	B	WC	11/08/2025	05/09/2025	13/08/2025	13/08/2025	13/08/2025	13/08/2025	SDM25	973.08	973.08	CLSD CNF NMAT PRC SETC	IP1020250113	13/01/2025	1047		MPEL-C00063	5338
SD	800120830	M-P-891	FIRE PUMP NO. 1	1Y-CLEAN FILTER	P52MM3-T	P52	PSC-FWA	S	WC	01/10/2025	01/10/2025	13/08/2025	13/08/2025	13/08/2025	13/08/2025		627.64	627.64	TECO CNF NMAT PRC SETC	IP1020250607	07/06/2025	1047	NB	M-C-001369	354046
IM	600445129	M-D-160	PELLET DRYER	1M-VISUAL INSPECTION	P52MM3-T	P52	PS1-PL1	A	WC	14/08/2025	14/08/2025	14/08/2025	14/08/2025	14/08/2025	14/08/2025		129.74	129.74	CLSD CNF NMAT PRC SETC	IP1020250318	18/03/2025	1047		M-C-001395	356776
PM	301750786	M-B-187A	DUST COLLECTOR BLOWER	2M-RE-LUBRICATION (RCM) (M)	P25IC-T	P25	PS1-WHA	B	WC	14/08/2025	14/08/2025	14/08/2025	14/08/2025	14/08/2025	14/08/2025		476.00	648.72	CLSD CNF NMAT PRC SETC	IP1020250318	18/03/2025	1047	NO PM	M-C-001179	321634
PM	301750803	M-B-187A	DUST COLLECTOR BLOWER	1M-OPERATING MACHINE INSPECT (RCM) (M)	P25IC-T	P25	PS1-WHA	B	WC	14/08/2025	14/08/2025	14/08/2025	14/08/2025	14/08/2025	14/08/2025		476.00	648.72	CLSD CNF NMAT PRC SETC	IP1020250318	18/03/2025	1047	NO PM	M-C-001190	321764
PM	301751906	M-D-160	PELLET DRYER	2M-LUBRICATION	P52MM3-T	P52	PS1-PL1	A	WC	14/08/2025	14/08/2025	14/08/2025	14/08/2025	14/08/2025	14/08/2025		313.82	313.82	CLSD CNF NMAT PRC SETC	IP1020250318	18/03/2025	1047		MPEL-S00016	5403
SD	800116490	M-X-133	PELLET CLASSIFIER	1Y-ANSD PM ACTIVITY (RCM)	P52MM3-T	P52	PS1-PL1	A	WC	04/08/2025	31/10/2025	14/08/2025	14/08/2025	14/08/2025	14/08/2025	SDM25	3,765.84	3,765.84	TECO CNF NMAT PRC SETC	IP1020250113	13/01/2025	1047		M-C-001184	321639
SD	800116589	M-MS-182A	MOTOR AIR COMPRESSOR. "A"	3Y-OVERHAUL	P13EM-T	P13	PSC-WSA	B	WC	11/08/2025	05/09/2025	14/08/2025	14/08/2025	14/08/2025	14/08/2025	SDM25	973.08	973.08	CLSD CNF NMAT PRC SETC	IP1020250113	13/01/2025	1047	NB	MAIR-S00001	4468
SD	800116646	M-MPJ-120B	MOTOR DEVOLATILISER OIL ZONE PUMP	4Y-OVERHAUL	P13EM-T	P13	PS1-PR1	B	WC	11/08/2025	05/09/2025	14/08/2025	14/08/2025	14/08/2025	14/08/2025	SDM25	973.08	973.08	CLSD CNF NMAT PRC SETC	IP1020250113	13/01/2025	1047		MHOT-C00093	4986
PM	301750695	M-SV-AIR-PURGE	GROUP TAG : SOLENOID VALVE AIR PURGE SYS	1M-CHECK SV. PURGE FILTER Z-187A	P24IC-T	P24	PSC	C	WC	15/08/2025	15/08/2025	15/08/2025	15/08/2025	15/08/2025	15/08/2025		648.72	648.72	CLSD CNF NMAT PRC SETC	IP1020250318	18/03/2025	1047		M-C-000772	222335
PM	301750744	M-X-186A-4	MOVEABLE DIGITAL WEIGHT 0-25 KG	2M-VERIFY AND CALIBRATE (I)	P25IC-T	P25	PS1-WHA	B	WC	15/08/2025	15/08/2025	15/08/2025	15/08/2025	15/08/2025	15/08/2025		324.36	324.36	CLSD CNF NMAT NTUP PRC SETC	IP1020250318	18/03/2025	1047		M-C-000874	244414
PM	301750817	M-P-200S	STYRENE MONOMER TRUCK LOADING PUMP	1M-INSPECTION (RCM)	P52MM3-T	P52	PSC-SMT	B	WC	15/08/2025	15/08/2025	15/08/2025	15/08/2025	15/08/2025	15/08/2025		162.18	162.18	CLSD CNF NMAT PRC SETC	IP1020250318	18/03/2025	1047		M-C-001194	321768
PM	301750836	M-X-186A-3	WEIGHT CHECKER	2M-VERIFY AND CALIBRATE (I)	P25IC-T	P25	PS1-WHA	B	WC	15/08/2025	15/08/2025	15/08/2025	15/08/2025	15/08/2025	15/08/2025		324.36	324.36	CLSD CNF NMAT NTUP PRC SETC	IP1020250318	18/03/2025	1047		M-C-001235	324579
PM	301751078	M-A-151A	CATALYST MIXING AGITATOR	1M-VISUAL INSPECTION	P52MM3-T	P52	PS1-AD1	B	WC	15/08/2025	15/08/2025	15/08/2025	15/08/2025	15/08/2025	15/08/2025		129.74	129.74	CLSD CNF NMAT PRC SETC	IP1020250318	18/03/2025	1047		MAD1-INS001	11820
PM	301751111	M-A-152A	ZNST MIXING AGITATOR	1M-VISUAL INSPECTION	P52MM3-T	P52	PS1-AD1	B	WC	15/08/2025	15/08/2025	15/08/2025	15/08/2025	15/08/2025	15/08/2025		129.74	129.74	CLSD CNF NMAT PRC SETC	IP1020250318	18/03/2025	1047		MADD-S00031	169704
PM	301751119	M-A-152B	ZNST MIXING AGITATOR	1M-VISUAL INSPECTION	P52MM3-T	P52	PS1-AD1	B	WC	15/08/2025	15/08/2025	15/08/2025	15/08/2025	15/08/2025	15/08/2025		129.74	129.74	CLSD CNF NMAT PRC SETC	IP1020250318	18/03/2025	1047		MADD-S00032	169705
PM	301751127	M-A-153	ANOX MIXING AGITATOR	1M-VISUAL INSPECTION	P52MM3-T	P52	PS1-AD1	B	WC	15/08/2025	15/08/2025	15/08/2025	15/08/2025	15/08/2025	15/08/2025		129.74	129.74	CLSD CNF NMAT PRC SETC	IP1020250318	18/03/2025	1047		MADD-S00033	169706
PM	301751135	M-P-151A	CATALYST SUPPLY PUMP	1M-VISUAL INSPECTION	P52MM3-T	P52	PS1-AD1	B	WC	15/08/2025	15/08/2025	15/08/2025	15/08/2025	15/08/2025	15/08/2025		129.74	129.74	CLSD CNF NMAT PRC SETC	IP1020250318	18/03/2025	1047		MADD-S00034	169707
PM	301751143	M-P-151B	CATALYST SUPPLY PUMP	1M-VISUAL INSPECTION	P52MM3-T	P52	PS1-AD1	B	WC	15/08/2025	15/08/2025	15/08/2025	15/08/2025	15/08/2025	15/08/2025		129.74	129.74	CLSD CNF NMAT PRC SETC	IP1020250318	18/03/2025	1047		MADD-S00035	169708
PM	301751151	M-P-151C	CATALYST SUPPLY PUMP	1M-VISUAL INSPECTION	P52MM3-T	P52	PS1-AD1	B	WC	15/08/2025	15/08/2025	15/08/2025	15/08/2025	15/08/2025	15/08/2025		129.74	129.74	CLSD CNF NMAT PRC SETC	IP1020250318	18/03/2025	1047		MADD-S00036	169709
PM	301751159	M-P-152A	ZNST SUPPLY PUMP	1M-VISUAL INSPECTION	P52MM3-T	P52	PS1-AD1	B	WC	15/08/2025	15/08/2025	15/08/2025	15/08/2025	15/08/2025	15/08/2025		129.74	129.74	CLSD CNF NMAT PRC SETC	IP1020250318	18/03/2025	1047		MADD-S00037	169710
PM	301751167	M-P-152B	ZNST SUPPLY PUMP	1M-VISUAL INSPECTION	P52MM3-T	P52	PS1-AD1	B	WC	15/08/2025	15/08/2025	15/08/2025	15/08/2025	15/08/2025	15/08/2025		129.74	129.74	CLSD CNF NMAT PRC SETC	IP1020250318	18/03/2025	1047		MADD-S00038	169711
PM	301751175	M-P-153A	ANOX SUPPLY PUMP	1M-VISUAL INSPECTION	P52MM3-T	P52	PS1-AD1	B	WC	15/08/2025	15/08/2025	15/08/2025	15/08/2025	15/08/2025	15/08/2025		129.74	129.74	CLSD CNF NMAT PRC SETC	IP1020250318	18/03/2025	1047		MADD-S00039	169712
PM	301751183	M-P-153B	ANOX SUPPLY PUMP	1M-VISUAL INSPECTION	P52MM3-T	P52	PS1-AD1	B	WC	15/08/2025	15/08/2025	15/08/2025	15/08/2025	15/08/2025	15/08/2025		129.74	129.74	CLSD CNF NMAT PRC SETC	IP1020250318	18/03/2025	1047		MADD-S00040	169713
PM	301751191	M-P-154A	SILICONE SUPPLY PUMP	1M-VISUAL INSPECTION	P52MM3-T	P52	PS1-AD1	B	WC	15/08/2025	15/08/2025	15/08/2025	15/08/2025	15/08/2025	15/08/2025		129.74	129.74	CLSD CNF NMAT PRC SETC	IP1020250318	18/03/2025	1047		MADD-S00041	169714
PM	301751199	M-P-154B	SILICONE SUPPLY PUMP	1M-VISUAL INSPECTION	P52MM3-T	P52	PS1-AD1	B	WC	15/08/2025	15/08/2025	15/08/2025	15/08/2025	15/08/2025	15/08/2025		129.74	129.74	CLSD CNF NMAT PRC SETC	IP1020250318	18/03/2025	1047		MADD-S00042	169715
PM	301751314	M-MS-144	-7 DEG.C CHILLER UNIT	4M-CONDITION CHECK AND LUBRICATION	P13EM-T	P13	PSC-CHL	B	WC	15/08/2025	15/08/2025	15/08/2025	15/08/2025	15/08/2025	15/08/2025		648.72	324.36	CLSD CNF NMAT PRC SETC	IP1020250318	18/03/2025	1047		MCHL-C00005	4500
PM	301751338	M-MS-147	-7/10 DEG.C CHILLER UNIT	4M-CONDITION CHECK AND LUBRICATION	P13EM-T	P13	PSC-CHL	B	WC	15/08/2025	15/08/2025	15/08/2025	15/08/2025	15/08/2025	15/08/2025		648.72	324.36	CLSD CNF NMAT PRC SETC	IP1020250318	18/03/2025	1047		MCHL-S00008	169469
PM	301751340	M-MS-148	-7/10 DEG.C CHILLER UNIT	4M-CONDITION CHECK AND LUBRICATION	P13EM-T	P13	PSC-CHL	B	WC	15/08/2025	15/08/2025	15/08/2025	15/08/2025	15/08/2025	15/08/2025		648.72	324.36	CLSD CNF NMAT PRC SETC	IP1020250318	18/03/2025	1047		MCHL-S00009	169470
PM	301751656	M-FIRE-ALM	FIRE ALARM & SMOKE DETECTOR SYSTEM	2M-TEST HIGHT TEMPERATURE ALARMT	P13EM-T	P13	PSC-FWA	S	WC	15/08/2025	15/08/2025	15/08/2025	15/08/2025	15/08/2025	15/08/2025		324.36	324.36	CLSD CNF NMAT PRC SETC	IP1020250318	18/03/2025	1047		MFWS-S00003	152349

Order Type	Order	Equipment	Description	Description	Main WorkCtr	Planner group	Location	ABC indic.	User status	Bas. start date	Basic fin. date	Sched. start	Sched. finish	Actual start	Actual Finish	Revision	TotalPlnndCosts	Total act.costs	System status	Entered by	Created on	MaintPlant	Sort field	MaintenancePlan	MaintItem
PM	301751850	M-X-186A-1	WEIGHT SCALE BAGGING	2M-VERIFY AND CALIBRATE (I)	P25IC-T	P25	PS1-WHA	B	WC	15/08/2025	15/08/2025	15/08/2025	15/08/2025	15/08/2025	15/08/2025		648.72	648.72	CLSD CNF NMAT NTUP PRC SETC	IP1020250318	18/03/2025	1047		MMX186A1-C-1	169185
PM	301751854	M-X-186A-2	METAL DETECTOR	2M-VERIFY, CALIBRATE METAL DETECTOR (I)	P25IC-T	P25	PS1-WHA	B	WC	15/08/2025	15/08/2025	15/08/2025	15/08/2025	15/08/2025	15/08/2025		324.36	324.36	CLSD CNF NMAT NTUP PRC SETC	IP1020250318	18/03/2025	1047		MMX186A2-C-1	169188
PM	301751858	M-X-186A-4	MOVEABLE DIGITAL WEIGHT 0-25 KG	1Y-VERIFY AND CALIBRATE (I)	P25IC-T	P25	PS1-WHA	B	WC	15/08/2025	15/08/2025	15/08/2025	15/08/2025	15/08/2025	15/08/2025		324.36	324.36	CLSD CNF NMAT NTUP PRC SETC	IP1020250318	18/03/2025	1047		MMX186A4-C-2	169193
PM	301752145	M-GROUP-MOTOR	GROUP TAG : MOTOR	4M-LUBRICATION	P13EM-T	P13	TSCL2	C	WC	15/08/2025	15/08/2025	15/08/2025	15/08/2025	14/08/2025	14/08/2025		1,946.16	1,946.16	CLSD CNF NMAT PRC SETC	IP1020250318	18/03/2025	1047		MPPO-C00005	5568
PM	301780888	M-M2XV-892	MOTOR OPERATED VALVE	1Y-INSPECTION AND FUNCTION TEST	P13EM-T	P13	PSC	S	WC	15/08/2025	15/08/2025	15/08/2025	15/08/2025	15/08/2025	15/08/2025		648.72	324.36	CLSD CNF NMAT PRC SETC	Z0009896	13/06/2025	1047	NP	M-C-001495	367452
SD	800116641	M-MP-103	MOTOR ETHYL BENZENE PUMP	6Y-OVERHAUL	P13EM-T	P13	PS1-STK	B	WC	11/08/2025	05/09/2025	15/08/2025	31/10/2025	15/08/2025	15/08/2025	SDM25	185,409.08	185,409.08	CLSD CNF GMPS NMAT PRC SETC	IP1020250113	13/01/2025	1047	NB	MEB-C00006	4868
SD	800116787	M-MA-101	MOTOR RUBBER DISSOLVER AGITATER	1Y-OVERHAUL	P13EM-T	P13	PS1-RB1	B	WC	11/08/2025	05/09/2025	15/08/2025	15/08/2025	15/08/2025	15/08/2025	SDM25	973.08	973.08	CLSD CNF NMAT PRC SETC	IP1020250113	13/01/2025	1047		MRUB-C00024	5690
SD	800116789	M-X-101C	RUBBER TRANSFER BLOWER	5Y-BLOWER OVERHAUL	P52MM3-T	P52	PS1-RB1	B	WC	04/08/2025	31/10/2025	15/08/2025	15/08/2025	15/08/2025	15/08/2025	SDM25	10,880.62	10,880.62	TECO CNF PRT GMPS MACM PRC SETC	IP1020250113	13/01/2025	1047		MRUB-C00041	5707
SD	800116508	M-2Z-890	EMERGENCY DESEL GENERATOR "NO.3"	1Y-CHANGE FILTER	P52MM3-T	P52	PSC-SUB	S	WC	04/08/2025	31/10/2025	16/08/2025	18/08/2025	16/08/2025	16/08/2025	SDM25	627.64	1,255.28	TECO CNF NMAT PRC SETC	IP1020250113	13/01/2025	1047		M-C-001367	354044
SD	800116509	M-2Z-890	EMERGENCY DESEL GENERATOR "NO.3"	2Y-CHANGE LUBE OIL	P52MM3-T	P52	PSC-SUB	S	WC	04/08/2025	29/08/2025	16/08/2025	18/08/2025	16/08/2025	16/08/2025		238.00	238.00	TECO CNF NMAT PRC SETC	IP1020250113	13/01/2025	1047		M-C-001368	354045
SD	800116511	M-P-891	FIRE PUMP NO. 1	2Y-CHANGE LUBE OIL	P52MM3-T	P52	PSC-FWA	S	WC	03/03/2025	03/03/2025	16/08/2025	18/08/2025	13/08/2025	13/08/2025		313.82	313.82	TECO CNF NMAT PRC SETC	IP1020250113	13/01/2025	1047	NB	M-C-001370	354047
PM	301751520	M-ELEC-ROUTINE	GROUP TAG : ELECTRICAL ROUTINE WORK	1W-INSPECT AND ADJUST	P13EM-T	P13	TSCL2	C	WC	18/08/2025	18/08/2025	18/08/2025	18/08/2025	18/08/2025	18/08/2025		324.36	324.36	CLSD CNF NMAT PRC SETC	IP1020250318	18/03/2025	1047		MDCS-C00001	4710
PM	301751675	M-PJ-110B	PREHEATER HOT OIL SUPPLY PUMP	1M-VISUAL INSPECTION	P52MM3-T	P52	PS1-PR1	B	WC	16/08/2025	16/08/2025	18/08/2025	18/08/2025	18/08/2025	18/08/2025		129.74	129.74	CLSD CNF NMAT PRC SETC	IP1020250318	18/03/2025	1047		MHOT-S00039	169753
PM	301751683	M-PJ-111B	1ST PREPOLYMERIZATION HOT OIL PUMP	1M-VISUAL INSPECTION	P52MM3-T	P52	PS1-PR1	B	WC	16/08/2025	16/08/2025	18/08/2025	18/08/2025	18/08/2025	18/08/2025		129.74	129.74	CLSD CNF NMAT PRC SETC	IP1020250318	18/03/2025	1047		MHOT-S00040	169754
PM	301751691	M-PJ-112A	2ND PREPOLYMERIZATION HOT OIL PUMP	1M-VISUAL INSPECTION	P52MM3-T	P52	PS1-PR1	B	WC	16/08/2025	16/08/2025	18/08/2025	18/08/2025	18/08/2025	18/08/2025		129.74	129.74	CLSD CNF NMAT PRC SETC	IP1020250318	18/03/2025	1047		MHOT-S00041	169755
PM	301751699	M-PJ-113A	1ST POLYMERRIZATION HOT OIL SUPPLY PUMP	1M-VISUAL INSPECTION	P52MM3-T	P52	PS1-PR1	B	WC	16/08/2025	16/08/2025	18/08/2025	18/08/2025	18/08/2025	18/08/2025		129.74	129.74	CLSD CNF NMAT PRC SETC	IP1020250318	18/03/2025	1047		MHOT-S00042	169756
PM	301751707	M-PJ-113B	1ST POLYMERRIZATION HOT OIL SUPPLY PUMP	1M-VISUAL INSPECTION	P52MM3-T	P52	PS1-PR1	B	WC	16/08/2025	16/08/2025	18/08/2025	18/08/2025	18/08/2025	18/08/2025		129.74	129.74	CLSD CNF NMAT PRC SETC	IP1020250318	18/03/2025	1047		MHOT-S00043	169757
PM	301751715	M-PJ-114A	2ND POLYMERRIZATION HOT OIL SUPPLY PUMP	1M-VISUAL INSPECTION	P52MM3-T	P52	PS1-PR1	B	WC	16/08/2025	16/08/2025	18/08/2025	18/08/2025	18/08/2025	18/08/2025		129.74	129.74	CLSD CNF NMAT PRC SETC	IP1020250318	18/03/2025	1047		MHOT-S00044	169758
PM	301751723	M-PJ-114B	2ND POLYMERRIZATION HOT OIL SUPPLY PUMP	1M-VISUAL INSPECTION	P52MM3-T	P52	PS1-PR1	B	WC	16/08/2025	16/08/2025	18/08/2025	18/08/2025	18/08/2025	18/08/2025		129.74	129.74	CLSD CNF NMAT PRC SETC	IP1020250318	18/03/2025	1047		MHOT-S00045	169759
PM	301751731	M-PJ-114C	2ND POLYMERRIZATION HOT OIL SUPPLY PUMP	1M-VISUAL INSPECTION	P52MM3-T	P52	PS1-PR1	B	WC	16/08/2025	16/08/2025	18/08/2025	18/08/2025	18/08/2025	18/08/2025		129.74	129.74	CLSD CNF NMAT PRC SETC	IP1020250318	18/03/2025	1047		MHOT-S00046	169760
PM	301751739	M-PJ-120A	DEVOLATILISER HOT OIL SUPPLY PUMP	1M-VISUAL INSPECTION	P52MM3-T	P52	PS1-PR1	B	WC	16/08/2025	16/08/2025	18/08/2025	18/08/2025	18/08/2025	18/08/2025		129.74	129.74	CLSD CNF NMAT PRC SETC	IP1020250318	18/03/2025	1047		MHOT-S00047	169761
PM	301751747	M-PJ-120B	DEVOLATILISER HOT OIL SUPPLY PUMP	1M-VISUAL INSPECTION	P52MM3-T	P52	PS1-PR1	B	WC	16/08/2025	16/08/2025	18/08/2025	18/08/2025	18/08/2025	18/08/2025		129.74	129.74	CLSD CNF NMAT PRC SETC	IP1020250318	18/03/2025	1047		MHOT-S00048	169762
PM	301751755	M-PJ-120C	DEVOLATILISER HOT OIL SUPPLY PUMP	1M-VISUAL INSPECTION	P52MM3-T	P52	PS1-PR1	B	WC	16/08/2025	16/08/2025	18/08/2025	18/08/2025	18/08/2025	18/08/2025		129.74	129.74	CLSD CNF NMAT PRC SETC	IP1020250318	18/03/2025	1047		MHOT-S00049	169763
PM	301752185	M-PJ-110A	PREHEATER HOT OIL SUPPLY PUMP	1M-VISUAL INSPECTION	P52MM3-T	P52	PS1-PR1	B	WC	16/08/2025	16/08/2025	18/08/2025	18/08/2025	18/08/2025	18/08/2025		129.74	129.74	CLSD CNF NMAT PRC SETC	IP1020250318	18/03/2025	1047		MPR1-INS001	11826
PM	301752429	M-2X-08	SILO DISCHARGE ROTARY FEEDER	1M-VISUAL INSPECTION	P52MM3-T	P52	PS1-SL1	B	WC	19/08/2025	19/08/2025	18/08/2025	18/08/2025	19/08/2025	19/08/2025		129.74	129.74	CLSD CNF NMAT PRC SETC	IP1020250318	18/03/2025	1047		MSL1-INS001	11828
PM	301752277	M-B-02	SILO DISCHARGE BLOWER	1M-VISUAL INSPECTION	P52MM3-T	P52	PS1-SL1	C	WC	19/08/2025	19/08/2025	19/08/2025	19/08/2025	19/08/2025	19/08/2025		129.74	129.74	CLSD CNF NMAT PRC SETC	IP1020250318	18/03/2025	1047		MSILO-S00019	169812
PM	301752285	M-B-03	SILO DISCHARGE BLOWER	1M-VISUAL INSPECTION	P52MM3-T	P52	PS1-SL1	C	WC	19/08/2025	19/08/2025	19/08/2025	19/08/2025	19/08/2025	19/08/2025		129.74	129.74	CLSD CNF NMAT PRC SETC	IP1020250318	18/03/2025	1047		MSILO-S00020	169813
PM	301752293	M-B-134A	QC. BIN DISCHARGE BLOWER	1M-VISUAL INSPECTION	P52MM3-T	P52	PS1-SL1	C	WC	19/08/2025	19/08/2025	19/08/2025	19/08/2025	19/08/2025	19/08/2025		129.74	129.74	CLSD CNF NMAT PRC SETC	IP1020250318	18/03/2025	1047		MSILO-S00021	169814
PM	301752301	M-B-134B	QC. BIN DISCHARGE BLOWER	1M-VISUAL INSPECTION	P52MM3-T	P52	PS1-SL1	C	WC	19/08/2025	19/08/2025	19/08/2025	19/08/2025	19/08/2025	19/08/2025		129.74	129.74	CLSD CNF NMAT PRC SETC	IP1020250318	18/03/2025	1047		MSILO-S00022	169815
PM	301752309	M-X-04	SILO DISCHARGE ROTARY FEEDER	1M-VISUAL INSPECTION	P52MM3-T	P52	PS1-SL1	C	WC	19/08/2025	19/08/2025	19/08/2025	19/08/2025	19/08/2025	19/08/2025		129.74	129.74	CLSD CNF NMAT PRC SETC	IP1020250318	18/03/2025	1047		MSILO-S00023	169816
PM	301752317	M-X-04A	BLEND BLACK ROTARY FEEDER	1M-VISUAL INSPECTION	P52MM3-T	P52	PS1-SL1	C	WC	19/08/2025	19/08/2025	19/08/2025	19/08/2025	19/08/2025	19/08/2025		129.74	129.74	CLSD CNF NMAT PRC SETC	IP1020250318	18/03/2025	1047		MSILO-S00024	169817
PM	301752325	M-X-05	SILO DISCHARGE ROTARY FEEDER	1M-VISUAL INSPECTION	P52MM3-T	P52	PS1-SL1	B	WC	19/08/2025	19/08/2025	19/08/2025	19/08/2025	19/08/2025	19/08/2025		129.74	129.74	CLSD CNF NMAT PRC SETC	IP1020250318	18/03/2025	1047		MSILO-S00025	169818
PM	301752333	M-X-06	SILO DISCHARGE ROTARY FEEDER	1M-VISUAL INSPECTION	P52MM3-T	P52	PS1-SL1	B	WC	19/08/2025	19/08/2025	19/08/2025	19/08/2025	19/08/2025	19/08/2025		129.74	129.74	CLSD CNF NMAT PRC SETC	IP1020250318	18/03/2025	1047		MSILO-S00026	169819
PM	301752341	M-X-134A	QC. BIN ROTARY FEEDER	1M-VISUAL INSPECTION	P52MM3-T	P52	PS1-SL1	B	WC	19/08/2025	19/08/2025	19/08/2025	19/08/2025	19/08/2025	19/08/2025		129.74	129.74	CLSD CNF NMAT PRC SETC	IP1020250318	18/03/2025	1047		MSILO-S00027	169820
PM	301752349	M-X-134B	QC. BIN ROTARY FEEDER	1M-VISUAL INSPECTION	P52MM3-T	P52	PS1-SL1	B	WC	19/08/2025	19/08/2025	19/08/2025	19/08/2025	19/08/2025	19/08/2025		129.74	129.74	CLSD CNF NMAT PRC SETC	IP1020250318	18/03/2025	1047		MSILO-S00028	169821
PM	301752484	M-S-180B	EMERGENCY DESEL GENERATOR "NO.2"	1W-INSPECT AND TEST RUN	P13EM-T	P13	PSC-SUB	S	WC	20/08/2025	20/08/2025	20/08/2025	20/08/2025	20/08/2025	20/08/2025		324.36	324.36	CLSD CNF NMAT PRC SETC	IP1020250318	18/03/2025	1047		MSUB-C00001	5958
PM	301752519	M-2Z-890	EMERGENCY DESEL GENERATOR "NO.3"	1W-INSPECT AND TEST RUN	P13EM-T	P13	PSC-SUB	S	WC	20/08/2025	20/08/2025	20/08/2025	20/08/2025	20/08/2025	20/08/2025		324.36	324.36	CLSD CNF NMAT PRC SETC	IP1020250318	18/03/2025	1047		MSUB-C00031	167901
SD	800116503	M-2S-883	AIR COMPRESSOR.	1Y-INSPECTION	P52MM3-T	P52	PSC-WSA	B	WC	04/08/2025	31/10/2025	20/08/2025	20/08/2025	20/08/2025	20/08/2025	SDM25	41,015.36	41,015.36	TECO CNF PRT GMPS MACM PRC SETC	IP1020250113	13/01/2025	1047		M-C-001335	351462
SD	800116618	M-1UPS	UPS DCS SYSTEM	1Y-INSPECTION (RCM)	P13EM-T	P13	PS1-CCR1	S	WC	11/08/2025	05/09/2025	20/08/2025	20/08/2025	20/08/2025	20/08/2025	SDM25	973.08	973.08	CLSD CNF NMAT PRC SETC	IP1020250113	13/01/2025	1047	NB	MDCS-C00002	4711
SD	800120396	M-1UPS	UPS DCS SYSTEM	3Y-INSPECTION (RCM)	P13EM-T	P13	PS1-CCR1	S	WC	11/08/2025	05/09/2025	20/08/2025	20/08/2025	20/08/2025	20/08/2025	SDM25	973.08	973.08	CLSD CNF NMAT PRC SETC	Z0009896	25/04/2025	1047	NB	M-C-001311	341862
PM	301751603	M-T-123	LUBE OIL TANK FOR PV-111A/B & PV-123A/B	1W-TOP UP LUBRICANT OIL AT T-123	P52MM3-T	P52	PS1-DV1	B	WC	20/08/2025	20/08/2025	21/08/2025	21/08/2025	21/08/2025	21/08/2025		162.18	162.18	CLSD CNF NMAT PRC SETC	IP1020250318	18/03/2025	1047		MDV1-C00001	168613
PM	301751916	M-B-146	DIE FUME EXHAUST BLOWER	1M-VISUAL INSPECTION	P52MM3-T	P52	PS1-PL1	A	WC	21/08/2025	21/08/2025	21/08/2025	21/08/2025	21/08/2025	21/08/2025		129.74	129.74	CLSD CNF NMAT PRC SETC	IP1020250318	18/03/2025	1047		MPEL-S00055	169771
PM	301751924	M-B-160	PELLETIZER EXAUST BLOWER	1M-VISUAL INSPECTION	P52MM3-T	P52	PS1-PL1	A	WC	20/08/2025	20/08/2025	21/08/2025	21/08/2025	21/08/2025	21/08/2025		129.74	129.74	CLSD CNF NMAT PRC SETC	IP1020250318	18/03/2025	1047		MPEL-S00056	169772
PM	301751932	M-E-160	PELLETIZER WATER COOLER	1M-VISUAL INSPECTION	P52MM3-T	P52	PS1-PL1	A	WC	21/08/2025	21/08/2025	21/08/2025	21/08/2025	21/08/2025	21/08/2025		129.74	129.74	CLSD CNF NMAT PRC SETC	IP1020250318	18/03/2025	1047		MPEL-S00058	169774
PM	301751940	M-M-133	EXTERNAL LUB. FEEDER	1M-VISUAL INSPECTION	P52MM3-T	P52	PS1-PL1	C	WC	21/08/2025	21/08/2025	21/08/2025	21/08/2025	21/08/2025	21/08/2025		129.74	129.74	CLSD CNF NMAT PRC SETC	IP1020250318	18/03/2025	1047		MPEL-S00059	169775
PM	301751948	M-P-146	CIRCULATION WATER PUMP	1M-VISUAL INSPECTION	P52MM3-T	P52	PS1-PL1	A	WC	21/08/2025	21/08/2025	21/08/2025	21/08/2025	21/08/2025	21/08/2025		129.74	129.74	CLSD CNF NMAT PRC SETC	IP1020250318	18/03/2025	1047		MPEL-S00060	169776
PM	301751956	M-P-160A	PELLETIZER WATER SUPPLY PUMP	1M-VISUAL INSPECTION	P52MM3-T	P52	PS1-PL1	B	WC	21/08/2025	21/08/2025	21/08/2025	21/08/2025	21/08/2025	21/08/2025		129.74	129.74	CLSD CNF NMAT PRC SETC	IP1020250318	18/03/2025	1047		MPEL-S00061	169777
PM	301751964	M-P-160B	PELLETIZER WATER SUPPLY PUMP	1M-VISUAL INSPECTION	P52MM3-T	P52	PS1-PL1	B	WC	21/08/2025	21/08/2025	21/08/2025	21/08/2025	21/08/2025	21/08/2025		129.74	129.74	CLSD CNF NMAT PRC SETC	IP1020250318	18/03/2025	1047		MPEL-S00062	169778
PM	301751972	M-S-160	UNDERWATER PELLET CUTTER	1M-VISUAL INSPECTION	P52MM3-T	P52	PS1-PL1	A	WC	21/08/2025	21/08/2025	21/08/2025	21/08/2025	21/08/2025	21/08/2025		129.74	129.74	CLSD CNF NMAT PRC SETC	IP1020250318	18/03/2025	1047		MPEL-S00063	169779
PM	301751988	M-X-133A	PELLETIZER SYSTEM ROTARY FEEDER	1M-VISUAL INSPECTION	P52MM3-T	P52	PS1-PL1	A	WC	21/08/2025	21/08/2025	21/08/2025	21/08/2025	21/08/2025	21/08/2025		129.74	129.74	CLSD CNF NMAT PRC SETC	IP1020250318	18/03/2025	1047		MPEL-S00065	169781
SD	800120397	M-1UPS	UPS DCS SYSTEM	5Y-CHANGE FAN AND CAP FAN (RCM)	P13EM-T	P13	PS1-CCR1	S	WC	11/08/2025	05/09/2025	21/08/2025	21/08/2025	21/08/2025	21/08/2025	SDM25	973.08	973.08	CLSD CNF NMAT PRC SETC	Z0009896	25/04/2025	1047	NB	M-C-001315	341940
SD	800120823	M-1UPS	UPS DCS SYSTEM	1Y-INSPECTION (RCM)	P13EM-T	P13	PS1-CCR1	S	WC	11/08/2025	05/09/2025	21/08/2025	21/08/2025	21/08/2025	21/08/2025	SDM25	973.08	973.08	CLSD CNF NMAT PRC SETC	IP1020250607	07/06/2025	1047	NB	MDCS-C00002	4711
SD	800121932	M-X-186B	BAGGING UNIT LINE B.	CLEAN AND INSPECT CYLINDER	P25IC-T	P25	PS2-WHA	B	WC	25/08/2025	26/09/2025	21/08/2025	04/09/2025	21/08/2025	04/09/2025	SDM25	26,270.16	26,270.16	TECO CNF GMPS MACM PPRT PRC SETC	26006196	13/08/2025	1047			
PM	301752194	M-P-101A	RUBBER SOLUTION TRANSFER PUMP	1M-VISUAL INSPECTION	P52MM3-T	P52	PS1-RB1	B	WC	22/08/2025	22/08/2025	22/08/2025	22/08/2025	22/08/2025	22/08/2025		129.74	129.74	CLSD CNF NMAT PRC SETC	IP1020250318	18/03/2025	1047		MRB1-INS001	11827
PM	301752210	M-P-101B	RUBBER SOLUTION TRANSFER PUMP	1M-VISUAL INSPECTION	P52MM3-T	P52	PS1-RB1	B	WC	22/08/2025	22/08/2025	22/08/2025	22/08/2025	22/08/2025	22/08/2025		129.74	129.74	CLSD CNF NMAT PRC SETC	IP1020250318	18/03/2025	1047		MRUB-S00025	169803
PM	301752218	M-P-102A	RUBBER SOLUTION SUPPLY PUMP	1M-VISUAL INSPECTION	P52MM3-T	P52	PS1-RB1	B	WC	22/08/2025	22/08/2025	22/08/2025	22/08/2025	22/08/2025	22/08/2025		129.74	129.74	CLSD CNF NMAT PRC SETC	IP1020250318	18/03/2025	1047		MRUB-S00026	169804
PM	301752226	M-P-102B	RUBBER SOLUTIONSUPPLY PUMP	1M-VISUAL INSPECTION	P52MM3-T	P52	PS1-RB1	B	WC	22/08/2025	22/08/2025	22/08/2025	22/08/2025	22/08/2025	22/08/2025		129.74	129.74	CLSD CNF NMAT PRC SETC	IP1020250318	18/03/2025	1047		MRUB-S00027	169805
PM	301752234	M-P-102X	RUBBER SOLUTION FILTER DRAIN PUMP	1M-VISUAL INSPECTION	P52MM3-T	P52	PS1-RB1	C	WC	22/08/2025	22/08/2025	22/08/2025	22/08/2025	22/08/2025	22/08/2025		129.74	129.74	CLSD CNF NMAT PRC SETC	IP1020250318	18/03/2025	1047		MRUB-S00028	169806
PM	301752242	M-X-101A	RUBBER CONVEYER	1M-VISUAL INSPECTION	P52MM3-T	P52	PS1-RB1	B	WC	22/08/2025	22/08/2025	22/08/2025	22/08/2025	22/08/2025	22/08/2025		129.74	129.74	CLSD CNF NMAT PRC SETC	IP1020250318	18/03/2025	1047	NB	MRUB-S00029	169807
PM	301752250	M-X-101B	RUBBER CUTTER	1M-VISUAL INSPECTION	P52MM3-T	P52	PS1-RB1	B	WC	22/08/2025	22/08/2025	22/08/2025	22/08/2025	22/08/2025	22/08/2025		129.74	129.74	CLSD CNF NMAT PRC SETC	IP1020250318	18/03/2025	1047		MRUB-S00030	169808
PM	301752258	M-X-101C	RUBBER TRANSFER BLOWER	1M-VISUAL INSPECTION	P52MM3-T	P52	PS1-RB1	B	WC	22/08/2025	22/08/2025	22/08/2025	22/08/2025	22/08/2025	22/08/2025		129.74	129.74	CLSD CNF NMAT PRC SETC	IP1020250318	18/03/2025	1047		MRUB-S00031	169809
PM	301752266	M-X-101E	VACUUM LIFTER	1M-VISUAL INSPECTION	P52MM3-T	P52	PS1-RB1	B	WC	22/08/2025	22/08/2025	22/08/2025	22/08/2025	22/08/2025	22/08/2025		129.74	129.74	CLSD CNF NMAT PRC SETC	IP1020250318	18/03/2025	1047		MRUB-S00032	169810
SD	800121937	M-S-140A	HIPS BURNER UNIT	INSPECTION AND TEST M-PRV-140A-1	P52MM3-T	P52	PS2-WSA	A	WASV	25/08/2025	26/09/2025	22/08/2025	22/08/2025	22/08/2025	22/08/2025	SDM25	0.00	0.00	REL CNF NMAT PRC SETC	26008364	20/08/2025	1047	NP		
SD	800119994	M-S-180B	EMERGENCY DESEL GENERATOR "NO.2"	1Y-FULL FUNCTION TEST	P13EM-T	P13	PSC-SUB	S	WC	11/08/2025	05/09/2025	23/08/2025	25/08/2025	23/08/2025	23/08/2025	SDM25	952.00	952.00	CLSD CNF NMAT PRC SETC	Z0009896	21/02/2025	1047		M-C-001473	362666
SD	800119995	M-2Z-890	EMERGENCY DESEL GENERATOR "NO.3"	1Y-FULL FUNCTION TEST	P13EM-T	P13	PSC-SUB	S	WC	11/08/2025	05/09/2025	23/08/2025	25/08/2025	23/08/2025	23/08/2025	SDM25	952.00	952.00	CLSD CNF NMAT PRC SETC	Z0009896	21/02/2025	1047		M-C-001474	362667
SD	800116627	M-SG-E123V	EXHUST'S DRAIN POT&SIGHT GLASS OF E-123V	4Y-INSPECT AND ADJUST	P52MM3-T	P52	PS1-DV1	C	WC	04/08/2025	31/10/2025	24/08/2025	25/08/2025	24/08/2025	24/08/2025	SDM25	627.64	627.64	TECO CNF NMAT PRC SETC	IP1020250113	13/01/2025	1047		MDV-C00101	4789
SD	800116708	M-S-146	DIE FUME SCRUBBER UNIT	1Y-INSIDE CLEANING AND WATER SPRAY INSP	P52MM3-T	P52	PS1-PL1	A	WC	04/08/2025	30/09/2025	24/08/2025	25/08/2025	24/08/2025	24/08/2025	SDM25	5,021.12	5,021.12	TECO CNF PRC SETC	IP1020250113	13/01/2025	1047	NB	MPEL-C00025	5303
PM	301732726	M-EX-V121	EXPANSION JOINT (FROM V-121 TO E-121)	2Y-VISUAL EXAMINATION	P52MM3-T	P52	PS1-DV1	A	WC	25/08/2025	26/09/2025	25/08/2025	25/08/2025	25/08/2025	25/08/2025	SDM25	324.36	324.36	CLSD CNF NMAT PRC SETC	IP1020250120	20/01/2025	1047		M-C-000057	185097
PM	301732728	M-EX-P114	EX-P114 (FROM P-114 TO E-120)	2Y-VISUAL EXAMINATION	P52MM3-T	P52	PS1-PO1	A	WC	25/08/2025	26/09/2025	25/08/2025	25/08/2025	25/08/2025	25/08/2025	SDM25	324.36	324.36	CLSD CNF NMAT PRC SETC	IP1020250120	20/01/2025	1047		M-C-000067	185107
PM	301732729	M-EX-R113	EX-R113 (FROM P-112 TO R-113)	2Y-VISUAL EXAMINATION	P52MM3-T	P52	PS1-PP1	A	WC	25/08/2025	26/09/2025	25/08/2025	25/08/2025	25/08/2025	25/08/2025	SDM25	324.36	324.36	CLSD CNF NMAT PRC SETC	IP1020250120	20/01/2025	1047		M-C-000071	185111
PM	301732747	M-EX-R114	EX-R113 (FROM R-113 TO R-114)	2Y-VISUAL EXAMINATION	P52MM3-T	P52	PS1-PO1	A	WC	25/08/2025	26/09/2025	25/08/2025	25/08/2025	25/08/2025	25/08/2025	SDM25	324.36	324.36	CLSD CNF NMAT PRC SETC	IP1020250120	20/01/2025	1047		M-C-000069	185109
PM	301732748	M-FX-V112	CAT / ZN-ST TO X-FER LINE V-112 TO R113	2Y-VISUAL EXAMINATION	P52MM3-T	P52	PS1-PP1	B	WC	25/08/2025	26/09/2025	25/08/2025	25/08/2025	25/08/2025	25/08/2025	SDM25	324.36	324.36	CLSD CNF NMAT PRC SETC	IP1020250120	20/01/2025	1047		M-C-000073	185113
PM	301733051	M-A-101A	RUBBER DISSOLVER AGITATER	6M-CHANGE LUBE OIL AND REGREASE	P62MM4-T	P62	PS1-RB1	B	WC	25/08/2025	25/08/2025	25/08/2025	25/08/2025	25/08/2025	25/08/2025		3,117.12	3,117.12	CLSD CNF NMAT PRC SETC	IP1020250120	20/01/2025	1047		M-C-001152	319193
PM	301751423	M-PJ-142A	COOLING WATER SUPPLY PUMP	1M-VISUAL INSPECTION	P52MM3-T	P52	PS1-CW1	B	WC	24/08/2025	24/08/2025	25/08/2025	25/08/2025	25/08/2025	25/08/2025		129.74	129.74	CLSD CNF NMAT PRC SETC	IP1020250318	18/03/2025	1047		MCW1-INS001	11821
PM	301751453	M-PJ-142B	COOLING WATER SUPPLY PUMP	1M-VISUAL INSPECTION	P52MM3-T	P52	PS1-CW1	B	WC	24/08/2025	24/08/2025	25/08/2025	25/08/2025	25/08/2025	25/08/2025		129.74	129.74	CLSD CNF NMAT PRC SETC	IP1020250318	18/03/2025	1047		MCWS-S00014	169733
PM	301751461	M-PJ-142C	COOLING WATER SUPPLY PUMP	1M-VISUAL INSPECTION	P52MM3-T	P52	PS1-CW1	B	WC	24/08/2025	24/08/2025	25/08/2025	25/08/2025	25/08/2025	25/08/2025		129.74	129.74	CLSD CNF NMAT PRC SETC	IP1020250318	18/03/2025	1047		MCWS-S00015	169734
PM	301751469	M-S-142A	COOLING TOWER	1M-VISUAL INSPECTION	P52MM3-T	P52	PS1-CW1	B	WC	24/08/2025	24/08/2025	25/08/2025	25/08/2025	25/08/2025	25/08/2025		129.74	129.74	CLSD CNF NMAT PRC SETC	IP1020250318	18/03/2025	1047		MCWS-S00016	169735
PM	301751477	M-S-142B	COOLING TOWER	1M-VISUAL INSPECTION	P52MM3-T	P52	PS1-CW1	B	WC	24/08/2025	24/08/2025	25/08/2025	25/08/2025	25/08/2025	25/08/2025		129.74	129.74	CLSD CNF NMAT PRC SETC	IP1020250318	18/03/2025	1047		MCWS-S00017	169736
PM	301751521	M-ELEC-ROUTINE	GROUP TAG : ELECTRICAL ROUTINE WORK	1W-INSPECT AND ADJUST	P13EM-T	P13	TSCL2	C	WC	25/08/2025	25/08/2025	25/08/2025	25/08/2025	25/08/2025	25/08/2025		324.36	324.36	CLSD CNF NMAT PRC SETC	IP1020250318	18/03/2025	1047		MDCS-C00001	4710
PM	301751560	M-PV-123A	DEVOL VACUUM PUMP	1M-VISUAL INSPECTION	P52MM3-T	P52	PS1-DV1	B	WC	23/08/2025	23/08/2025	25/08/2025	25/08/2025	25/08/2025	25/08/2025		129.74	129.74	CLSD CNF NMAT PRC SETC	IP1020250318	18/03/2025	1047		MDV-S00026	169743
PM	301751568	M-PV-123B	DEVOL VACUUM PUMP	1M-VISUAL INSPECTION	P52MM3-T	P52	PS1-DV1	B	WC	23/08/2025	23/08/2025	25/08/2025	25/08/2025	25/08/2025	25/08/2025		129.74	129.74	CLSD CNF NMAT PRC SETC	IP1020250318	18/03/2025	1047		MDV-S00027	169744
PM	301751635	M-HP-P121	HYDRAULIC POWER PUMP	1M-VISUAL INSPECTION	P52MM3-T	P52	PS1-DV1	B	WC	23/08/2025	23/08/2025	25/08/2025	25/08/2025	25/08/2025	25/08/2025		129.74	129.74	CLSD CNF NMAT PRC SETC	IP1020250318	18/03/2025	1047		MDV1-INS001	11822
PM	301751764	M-PJ-140B	MAIN HOT OIL CIRCULATION PUMP	1M-VISUAL INSPECTION	P52MM3-T	P52	PS1-WSA	B	WC	24/08/2025	24/08/2025	25/08/2025	25/08/2025	25/08/2025	25/08/2025		129.74	129.74	CLSD CNF NMAT PRC SETC	IP1020250318	18/03/2025	1047		MHOT-S00050	169764
PM	301752568	M-PJ-140A	MAIN HOT OIL CIRCULATION PUMP	1M-VISUAL INSPECTION	P52MM3-T	P52	PS1-WSA	B	WC	24/08/2025	24/08/2025	25/08/2025	25/08/2025	25/08/2025	25/08/2025		129.74	129.74	CLSD CNF NMAT PRC SETC	IP1020250318	18/03/2025	1047		MWSA-INS001	11831
SD	800112080	M-P-121	DEVOLATILISER DISCHARGE PUMP	1Y-MECHANICAL SEAL CHANGE	P62MM4-T	P62	PS1-DV1	A	WAPS	25/08/2025	26/09/2025	25/08/2025	25/08/2025			SDM25	947,588.34	0.00	REL CSER MSPT PRC SETC	26006257	08/07/2024	1047		MDV-C00136	4824
SD	800114013	M-XV-T100	OUTLET VALVE OF T-100	8Y-OVERHAUL	P24IC-T	P24	PSC-SMT	B	WC	25/08/2025	26/09/2025	25/08/2025	25/08/2025			SDM25	0.00	0.00	CLSD NMAT PRC SETC	IP1020240927	27/09/2024	1047		MSMT-S00015	5955
SD	800114015	M-XV-T200	OUTLET VALVE OF T-200	(8Y) OVERHAUL	P24IC-T	P24	PSC-SMT	B	WC	25/08/2025	26/09/2025	25/08/2025	25/08/2025			SDM25	0.00	0.00	CLSD NMAT PRC SETC	IP1020240927	27/09/2024	1047		MSMT-S00016	5957
SD	800116277	M-SV-CV110C	SOLENOID VALVE FOR CV-110CS & CR (SIL)	1Y-SIF PROOF TEST	P24IC-T	P24	PS1-PR1	S	WC	25/08/2025	26/09/2025	25/08/2025	25/08/2025			SDM25	648.72	0.00	TECO NMAT PRC SETC	IP1020250113	13/01/2025	1047		M-C-000186	190501
SD	800116278	M-SV-CV110H	SOLENOID VALVE FOR CV-110HS & HR (SIL)	1Y-SIF PROOF TEST	P24IC-T	P24	PS1-PR1	S	WC	25/08/2025	26/09/2025	25/08/2025	25/08/2025			SDM25	648.72	0.00	TECO NMAT PRC SETC	IP1020250113	13/01/2025	1047		M-C-000187	190502
SD	800116279	M-LSH-T106-1	RV TANK T-106-1 LEVEL SWITCH HIGH	1Y-SIF PROOF TEST	P24IC-T	P24	PSC-FUE	B	WC	25/08/2025	26/09/2025	25/08/2025	25/08/2025			SDM25	648.72	0.00	TECO NMAT PRC SETC	IP1020250113	13/01/2025	1047		M-C-000188	190503
SD	800116280	M-FS-T101	N2 FLOW SWITCH TANK T-101(SIL)	1Y-SIF PROOF TEST	P24IC-T	P24	PS1-PR1	S	WC	25/08/2025	26/09/2025	25/08/2025	25/08/2025			SDM25	648.72	0.00	TECO NMAT PRC SETC	IP1020250113	13/01/2025	1047		M-C-000189	190677
SD	800116281	M-LIT-T100	SM TANK LEVEL TRANSMITTER(SIL)	1Y-SIF PROOF TEST	P24IC-T	P24	PSC-SMT	S	WC	25/08/2025	26/09/2025	25/08/2025	25/08/2025			SDM25	648.72	0.00	TECO NMAT PRC SETC	IP1020250113	13/01/2025	1047		M-C-000190	190678
SD	800116282	M-LIT-T102A	LEVEL TRANS RUBBER FEED TANK T-102(SIL)	1Y-SIF PROOF TEST	P24IC-T	P24	PS1-RB1	S	WC	25/08/2025	26/09/2025	25/08/2025	25/08/2025			SDM25	648.72	0.00	TECO NMAT PRC SETC	IP1020250113	13/01/2025	1047		M-C-000191	190679
SD	800116283	M-LIT-T200	SM TANK LEVEL TRANSMITTER(SIL)	1Y-SIF PROOF TEST	P24IC-T	P24	PSC-SMT	S	WC	25/08/2025	26/09/2025	25/08/2025	25/08/2025			SDM25	648.72	0.00	TECO NMAT PRC SETC	IP1020250113	13/01/2025	1047		M-C-000192	190680
SD	800116284	M-PIT-P114	MELT DISCHARGE PRESS TRANS P114(SIL)	1Y-SIF PROOF TEST	P24IC-T	P24	PS1-PO1	S	WC	25/08/2025	26/09/2025	25/08/2025	25/08/2025			SDM25	648.72	0.00	TECO NMAT PRC SETC	IP1020250113	13/01/2025	1047		M-C-000193	190721
SD	800116285	M-PIT-R113A	REACTOR R-113 ZONE"A"PRESSURE TRANS(SIL)	1Y-SIF PROOF TEST	P24IC-T	P24	PS1-PO1	S	WC	25/08/2025	26/09/2025	25/08/2025	25/08/2025			SDM25	648.72	0.00	TECO NMAT PRC SETC	IP1020250113	13/01/2025	1047		M-C-000194	190722
SD	800116286	M-PIT-R114B	REACTOR R-114 ZONE"B"PRESSURE TRANS(SIL)	1Y-SIF PROOF TEST	P24IC-T	P24	PS1-PO1	S	WC	25/08/2025	26/09/2025	25/08/2025	25/08/2025			SDM25	648.72	0.00	TECO NMAT PRC SETC	IP1020250113	13/01/2025	1047		M-C-000195	190723
SD	800116287	M-PIT-V112P	VESSEL V-112 PRESSURE TRANSMITTER(SIL)	1Y-SIF PROOF TEST	P24IC-T	P24	PS1-PR1	S	WC	25/08/2025	26/09/2025	25/08/2025	25/08/2025			SDM25	648.72	0.00	TECO NMAT PRC SETC	IP1020250113	13/01/2025	1047		M-C-000196	190724
SD	800116288	M-TIT-E110M	SM FEEDING TEMPERATURE TRANSMITTER(SIL)	1Y-SIF PROOF TEST	P24IC-T	P24	PS1-PP1	B	WC	25/08/2025	26/09/2025	25/08/2025	25/08/2025			SDM25	648.72	0.00	TECO NMAT PRC SETC	IP1020250113	13/01/2025	1047		M-C-000197	190725
SD	800116289	M-SV-T109-H2O	SOLENOID VALVE WATER BLOW DOWN TANK(SIL)	1Y-SIF PROOF TEST	P24IC-T	P24	PS1-PR1	S	WC	25/08/2025	26/09/2025	25/08/2025	25/08/2025			SDM25	648.72	0.00	TECO NMAT PRC SETC	IP1020250113	13/01/2025	1047		M-C-000198	190726
SD	800116290	M-SV-T109-N2	SOLENOID VALVE N2 BLOW DOWN TANK(SIL)	1Y-SIF PROOF TEST	P24IC-T	P24	PS1-PR1	S	WC	25/08/2025	26/09/2025	25/08/2025	25/08/2025			SDM25	648.72	0.00	TECO NMAT PRC SETC	IP1020250113	13/01/2025	1047		M-C-000199	190727
SD	800116291	M-CV-110CR	PREHEAER JACKET COLD OIL RE VALVE(SIL)	1Y-SIF PROOF TEST	P24IC-T	P24	PS1-PR1	S	WC	25/08/2025	26/09/2025	25/08/2025	25/08/2025			SDM25	648.72	0.00	TECO NMAT PRC SETC	IP1020250113	13/01/2025	1047		M-C-000200	190728
SD	800116292	M-CV-110CS	PREHEAER JACKET COLD OIL VALVE(SIL)	1Y-SIF PROOF TEST	P24IC-T	P24	PS1-PR1	S	WC	25/08/2025	26/09/2025	25/08/2025	25/08/2025			SDM25	648.72	0.00	TECO NMAT PRC SETC	IP1020250113	13/01/2025	1047		M-C-000201	190729
SD	800116293	M-CV-110HR	PREHEAER JACKET HOT OIL RE VALVE(SIL)	1Y-SIF PROOF TEST	P24IC-T	P24	PS1-PR1	S	WC	25/08/2025	26/09/2025	25/08/2025	25/08/2025			SDM25	648.72	0.00	TECO NMAT PRC SETC	IP1020250113	13/01/2025	1047		M-C-000202	190730
SD	800116294	M-CV-110HS	PREHEAER JACKET HOT OIL SU VALVE(SIL)	1Y-SIF PROOF TEST	P24IC-T	P24	PS1-PR1	S	WC	25/08/2025	26/09/2025	25/08/2025	25/08/2025			SDM25	648.72	0.00	TECO NMAT PRC SETC	IP1020250113	13/01/2025	1047		M-C-000203	190731
SD	800116295	M-CV-T100	STYRENE TANK UNLOADING ON-OFF VALVE(SIL)	1Y-SIF PROOF TEST	P24IC-T	P24	PSC-SMT	C	WC	25/08/2025	26/09/2025	25/08/2025	25/08/2025			SDM25	648.72	0.00	TECO NMAT PRC SETC	IP1020250113	13/01/2025	1047		M-C-000204	190732
SD	800116296	M-CV-T100P	STYRENE LOADING ON-OFF VALVE SSMC(SIL)	1Y-SIF PROOF TEST	P24IC-T	P24	PSC-SMT	S	WC	25/08/2025	26/09/2025	25/08/2025	25/08/2025			SDM25	648.72	0.00	TECO NMAT PRC SETC	IP1020250113	13/01/2025	1047		M-C-000205	190733
SD	800116298	M-CV-T200	STYRENE TANK UNLOADING ON-OFF VALVE(SIL)	1Y-SIF PROOF TEST	P24IC-T	P24	PSC-SMT	C	WC	25/08/2025	26/09/2025	25/08/2025	25/08/2025			SDM25	648.72	0.00	TECO NMAT PRC SETC	IP1020250113	13/01/2025	1047		M-C-000207	190735
SD	800116299	M-CV-T200P	STYRENE LOADING ON-OFF VALVE SSMC(SIL)	1Y-SIF PROOF TEST	P24IC-T	P24	PSC-SMT	S	WC	25/08/2025	26/09/2025	25/08/2025	25/08/2025			SDM25	648.72	0.00	TECO NMAT PRC SETC	IP1020250113	13/01/2025	1047		M-C-000208	190736
SD	800116300	M-MP-189A	MOTOR FUEL OIL FEED PUMP "A"(SIL)	3Y-SIF PROOF TEST	P24IC-T	P24	PSC-FUE	B	WC	25/08/2025	26/09/2025	25/08/2025	25/08/2025			SDM25	324.36	0.00	TECO NMAT PRC SETC	IP1020250113	13/01/2025	1047	NB	M-C-000209	190737
SD	800116301	M-MP-189B	MOTOR FUEL OIL FEED PUMP "B"(SIL)	3Y-SIF PROOF TEST	P24IC-T	P24	PSC-FUE	B	WC	25/08/2025	26/09/2025	25/08/2025	25/08/2025			SDM25	324.36	0.00	TECO NMAT PRC SETC	IP1020250113	13/01/2025	1047	NB	M-C-000210	190738
SD	800116302	M-MP-101A	MOTOR RUBBER DISSOLVER DISCHARGE(SIL)	3Y-SIF PROOF TEST	P24IC-T	P24	PS1-RB1	C	WC	25/08/2025	26/09/2025	25/08/2025	25/08/2025			SDM25	324.36	0.00	TECO NMAT PRC SETC	IP1020250113	13/01/2025	1047	NB	M-C-000211	190739
SD	800116303	M-MP-101B	MOTOR RUBBER DISSOLVER DISCHARGE(SIL)	3Y-SIF PROOF TEST	P24IC-T	P24	PS1-RB1	C	WC	25/08/2025	26/09/2025	25/08/2025	25/08/2025			SDM25	324.36	0.00	TECO NMAT PRC SETC	IP1020250113	13/01/2025	1047	NB	M-C-000212	190740
SD	800116304	M-MX-101C	MOTOR BELT CONVEYOR(SIL)	3Y-SIF PROOF TEST	P24IC-T	P24	PS1-RB1	B	WC	25/08/2025	26/09/2025	25/08/2025	25/08/2025			SDM25	324.36	0.00	TECO NMAT PRC SETC	IP1020250113	13/01/2025	1047	NB	M-C-000213	190741
SD	800116305	M-MHP-P114	MOTOR HYD POWER PUMP FOR PUMP(SIL)	3Y-SIF PROOF TEST	P24IC-T	P24	PS1-PO1	B	WC	25/08/2025	26/09/2025	25/08/2025	25/08/2025			SDM25	324.36	0.00	TECO NMAT PRC SETC	IP1020250113	13/01/2025	1047	NB	M-C-000214	190742
SD	800116306	M-MHPS2	MOTOR HYD POWER PUMP FOR SPAIR(SIL)	3Y-SIF PROOF TEST	P24IC-T	P24	PS1-PO1	A	WC	25/08/2025	26/09/2025	25/08/2025	25/08/2025			SDM25	324.36	0.00	TECO NMAT PRC SETC	IP1020250113	13/01/2025	1047	NB	M-C-000215	190743
SD	800116316	M-XV-T103	SHUT OFF VALVE OF TANK OUTLET PORT	8Y-OVERHAUL	P24IC-T	P24	PS1-STK	B	WC	25/08/2025	26/09/2025	25/08/2025	25/08/2025			SDM25	1,297.44	0.00	CLSD NMAT PRC SETC	IP1020250113	13/01/2025	1047		M-C-000230	199571
SD	800116317	M-XV-S160	HOT WATER SHUT OFF VALVE OF PELLETIZER	8Y-OVERHAUL	P24IC-T	P24	PS1-PL1	B	WC	25/08/2025	26/09/2025	25/08/2025	25/08/2025			SDM25	1,297.44	0.00	CLSD NMAT PRC SETC	IP1020250113	13/01/2025	1047		M-C-000232	199573
SD	800116318	M-XV-T101	OUTLET ON-OFF VALVE RUBBER FEED TANK	8Y-OVERHAUL	P24IC-T	P24	PS1-RB1	B	WC	25/08/2025	26/09/2025	25/08/2025	25/08/2025			SDM25	1,297.44	0.00	CLSD NMAT PRC SETC	IP1020250113	13/01/2025	1047		M-C-000234	199575
SD	800116319	M-XV-T105	SHUT OFF VALVE OF OUTLET PORT	8Y-OVERHAUL	P24IC-T	P24	PS1-STK	B	WC	25/08/2025	26/09/2025	25/08/2025	25/08/2025			SDM25	1,297.44	0.00	CLSD NMAT PRC SETC	IP1020250113	13/01/2025	1047		M-C-000235	199576
SD	800116320	M-XV-T106	SHUT OFF VALVE OF OUTLET PORT	8Y-OVERHAUL	P24IC-T	P24	PS1-STK	B	WC	25/08/2025	26/09/2025	25/08/2025	25/08/2025			SDM25	1,297.44	0.00	CLSD NMAT PRC SETC	IP1020250113	13/01/2025	1047		M-C-000236	199577
SD	800116327	M-DV-S04A/BC	SILO 4A,4B,4C SELECTING DIVERTOR VALVE	8Y-OVERHAUL	P24IC-T	P24	PS1-SL1	A	WC	25/08/2025	26/09/2025	25/08/2025	25/08/2025			SDM25	1,297.44	0.00	CLSD NMAT PRC SETC	IP1020250113	13/01/2025	1047		M-C-000243	199584
SD	800116328	M-DV-S04B/C	SILO 4B,4C SELECTING DIVERTOR VALVE	8Y-OVERHAUL	P24IC-T	P24	PS1-SL1	A	WC	25/08/2025	26/09/2025	25/08/2025	25/08/2025			SDM25	1,297.44	0.00	CLSD NMAT PRC SETC	IP1020250113	13/01/2025	1047		M-C-000244	199585
SD	800116329	M-DV-S21	SILO 21,BAGGING SELECTING DIVERTOR VALVE	8Y-OVERHAUL	P24IC-T	P24	PS1-SL1	A	WC	25/08/2025	26/09/2025	25/08/2025	25/08/2025			SDM25	1,297.44	0.00	CLSD NMAT PRC SETC	IP1020250113	13/01/2025	1047		M-C-000245	199586
SD	800116331	M-DV-S4/5	SILO 4,5 SELECTING DIVERTOR VALVE	8Y-OVERHAUL	P24IC-T	P24	PS1-SL1	A	WC	25/08/2025	26/09/2025	25/08/2025	25/08/2025			SDM25	1,297.44	0.00	CLSD NMAT PRC SETC	IP1020250113	13/01/2025	1047		M-C-000247	199588
SD	800116332	M-DV-S5/6	SILO 5,6 SELECTING DIVERTOR VALVE	8Y-OVERHAUL	P24IC-T	P24	PS1-SL1	A	WC	25/08/2025	26/09/2025	25/08/2025	25/08/2025			SDM25	1,297.44	0.00	CLSD NMAT PRC SETC	IP1020250113	13/01/2025	1047		M-C-000248	199589
SD	800116333	M-DV-S6/8	SILO 6,8 SELECTING DIVERTOR VALVE	8Y-OVERHAUL	P24IC-T	P24	PS1-SL1	A	WC	25/08/2025	26/09/2025	25/08/2025	25/08/2025			SDM25	1,297.44	0.00	CLSD NMAT PRC SETC	IP1020250113	13/01/2025	1047		M-C-000249	199590
SD	800116334	M-DV-T134	T-134A,T-134B SELECTING DIVERTOR VALVE	8Y-OVERHAUL	P24IC-T	P24	PS1-SL1	A	WC	25/08/2025	26/09/2025	25/08/2025	25/08/2025			SDM25	1,297.44	0.00	CLSD NMAT PRC SETC	IP1020250113	13/01/2025	1047		M-C-000250	199591
SD	800116419	M-PIT-V112	VESSEL V-112 PRESSURE TRANSMITTER VACCUM	1Y-INSPECT POLYMER PLUG VACUUM SYSTEM	P24IC-T	P24	PS1-PR1	B	WC	25/08/2025	26/09/2025	25/08/2025	25/08/2025			SDM25	162.18	0.00	CLSD NMAT PRC SETC	IP1020250113	13/01/2025	1047		M-C-000993	257029
SD	800116425	M-CV-FWHDR2	FIRE WATER ON-OFF CONTROL VALVE	1Y-ANSD ROUNTINE WORK(RCM)	P24IC-T	P24	PSC-FWA	S	WC	25/08/2025	26/09/2025	25/08/2025	25/08/2025			SDM25	162.18	0.00	CLSD NMAT PRC SETC	IP1020250113	13/01/2025	1047		M-C-001000	264151
SD	800116426	M-CV-112P	2ND PREPOLY PRESSURE CONTROL VALVE	1Y-ANSD ROUNTINE WORK(RCM)	P24IC-T	P24	PS1-PR1	B	WC	25/08/2025	26/09/2025	25/08/2025	25/08/2025			SDM25	162.18	0.00	CLSD NMAT PRC SETC	IP1020250113	13/01/2025	1047		M-C-001001	264152
SD	800116427	M-CV-112V	2ND PREPOLY VACUUM CONTROL VALVE	1Y-ANSD ROUNTINE WORK(RCM)	P24IC-T	P24	PS1-PP1	B	WC	25/08/2025	26/09/2025	25/08/2025	25/08/2025			SDM25	162.18	0.00	CLSD NMAT PRC SETC	IP1020250113	13/01/2025	1047		M-C-001002	264153
SD	800116428	M-CV-100A	STYRENE FLOW CONTROL TO T-101A CON VALVE	1Y-ANSD ROUNTINE WORK(RCM)	P24IC-T	P24	PS1-PR1	B	WC	25/08/2025	26/09/2025	25/08/2025	25/08/2025			SDM25	162.18	0.00	CLSD NMAT PRC SETC	IP1020250113	13/01/2025	1047		M-C-001003	264154
SD	800116429	M-CV-100AB	STYRENE FLOW CONTROL TO T-150A CON VALVE	1Y-ANSD ROUNTINE WORK(RCM)	P24IC-T	P24	PS1-PR1	B	WC	25/08/2025	26/09/2025	25/08/2025	25/08/2025			SDM25	162.18	0.00	CLSD NMAT PRC SETC	IP1020250113	13/01/2025	1047		M-C-001004	264545
SD	800116430	M-CV-100BA	STYRENE FLOW CONTROL TO E-110 CON.VALVE	1Y-ANSD ROUNTINE WORK(RCM)	P24IC-T	P24	PS1-PR1	A	WC	25/08/2025	26/09/2025	25/08/2025	25/08/2025			SDM25	162.18	0.00	CLSD NMAT PRC SETC	IP1020250113	13/01/2025	1047		M-C-001005	264546
SD	800116431	M-CV-100BB	STYRENE FLOW CONTROL TO E-110 CON.VALVE	1Y-ANSD ROUNTINE WORK(RCM)	P24IC-T	P24	PS1-PR1	A	WC	25/08/2025	26/09/2025	25/08/2025	25/08/2025			SDM25	162.18	0.00	CLSD NMAT PRC SETC	IP1020250113	13/01/2025	1047		M-C-001006	264547
SD	800116432	M-CV-100BC	STYRENE FLOW CONTROL TO E-110 CON.VALVE	1Y-ANSD ROUNTINE WORK(RCM)	P24IC-T	P24	PS1-PR1	A	WC	25/08/2025	26/09/2025	25/08/2025	25/08/2025			SDM25	162.18	0.00	CLSD NMAT PRC SETC	IP1020250113	13/01/2025	1047		M-C-001007	264548
SD	800116434	M-CV-104B	RV FLOW CONTROL TO T-101A CONTROL VALVE	1Y-ANSD ROUNTINE WORK(RCM)	P24IC-T	P24	PS1-STK	C	WC	25/08/2025	26/09/2025	25/08/2025	25/08/2025			SDM25	162.18	0.00	CLSD NMAT PRC SETC	IP1020250113	13/01/2025	1047		M-C-001009	264550
SD	800116439	M-CV-110HR	PREHEAER JACKET HOT OIL RE VALVE(SIL)	1Y-ANSD ROUNTINE WORK(RCM)	P24IC-T	P24	PS1-PR1	S	WC	25/08/2025	26/09/2025	25/08/2025	25/08/2025			SDM25	0.00	0.00	CLSD NMAT PRC SETC	IP1020250113	13/01/2025	1047		M-C-001014	264555
SD	800116440	M-CV-110HS	PREHEAER JACKET HOT OIL SU VALVE(SIL)	1Y-ANSD ROUNTINE WORK(RCM)	P24IC-T	P24	PS1-PR1	S	WC	25/08/2025	26/09/2025	25/08/2025	25/08/2025			SDM25	162.18	0.00	CLSD NMAT PRC SETC	IP1020250113	13/01/2025	1047		M-C-001015	264556
SD	800116443	M-CV-112HR	2ND PREPOLY JACKET HOT OIL RE CON VALVE	1Y-ANSD ROUNTINE WORK(RCM)	P24IC-T	P24	PS1-PR1	B	WC	25/08/2025	26/09/2025	25/08/2025	25/08/2025			SDM25	162.18	0.00	CLSD NMAT PRC SETC	IP1020250113	13/01/2025	1047		M-C-001018	264559
SD	800116444	M-CV-112HS	2ND PREPOLY JACKET HOT OIL SU CON VALVE	1Y-ANSD ROUNTINE WORK(RCM)	P24IC-T	P24	PS1-PR1	B	WC	25/08/2025	26/09/2025	25/08/2025	25/08/2025			SDM25	162.18	0.00	CLSD NMAT PRC SETC	IP1020250113	13/01/2025	1047		M-C-001019	264560
SD	800116447	M-CV-113AHR	1ST REACTOR ZONE"A" HOT OIL RE CON VALVE	1Y-ANSD ROUNTINE WORK(RCM)	P24IC-T	P24	PS1-PR1	B	WC	25/08/2025	26/09/2025	25/08/2025	25/08/2025			SDM25	162.18	0.00	CLSD NMAT PRC SETC	IP1020250113	13/01/2025	1047		M-C-001022	264643
SD	800116448	M-CV-113AHS	1ST REACTOR ZONE"A" HOT OIL SU CON VALVE	1Y-ANSD ROUNTINE WORK(RCM)	P24IC-T	P24	PS1-PR1	B	WC	25/08/2025	26/09/2025	25/08/2025	25/08/2025			SDM25	162.18	0.00	CLSD NMAT PRC SETC	IP1020250113	13/01/2025	1047		M-C-001023	264644
SD	800116451	M-CV-113BHR	1ST REACTOR ZONE"B" HOT OIL RE CON VALVE	1Y-ANSD ROUNTINE WORK(RCM)	P24IC-T	P24	PS1-PR1	B	WC	25/08/2025	26/09/2025	25/08/2025	25/08/2025			SDM25	162.18	0.00	CLSD NMAT PRC SETC	IP1020250113	13/01/2025	1047		M-C-001026	264647
SD	800116452	M-CV-113BHS	1ST REACTOR ZONE"B" HOT OIL SU CON VALVE	1Y-ANSD ROUNTINE WORK(RCM)	P24IC-T	P24	PS1-PR1	B	WC	25/08/2025	26/09/2025	25/08/2025	25/08/2025			SDM25	162.18	0.00	CLSD NMAT PRC SETC	IP1020250113	13/01/2025	1047	6I1/6I1	M-C-001027	264624
SD	800116453	M-CV-114ACR	2ND REACTOR ZONE A COLD OIL RE CON VALVE	1Y-ANSD ROUNTINE WORK(RCM)	P24IC-T	P24	PS1-PR1	S	WC	25/08/2025	26/09/2025	25/08/2025	25/08/2025			SDM25	162.18	0.00	CLSD NMAT PRC SETC	IP1020250113	13/01/2025	1047		M-C-001028	264625
SD	800116454	M-CV-114ACS	2ND REACTOR ZONE A COLD OIL SU CON VALVE	1Y-ANSD ROUNTINE WORK(RCM)	P24IC-T	P24	PS1-PR1	S	WC	25/08/2025	26/09/2025	25/08/2025	25/08/2025			SDM25	162.18	0.00	CLSD NMAT PRC SETC	IP1020250113	13/01/2025	1047		M-C-001029	264626
SD	800116455	M-CV-114AHR	2ND REACTOR ZONE"A" HOT OIL RE CON VALVE	1Y-ANSD ROUNTINE WORK(RCM)	P24IC-T	P24	PS1-PR1	B	WC	25/08/2025	26/09/2025	25/08/2025	25/08/2025			SDM25	162.18	0.00	CLSD NMAT PRC SETC	IP1020250113	13/01/2025	1047		M-C-001030	264627
SD	800116456	M-CV-114AHS	2ND REACTOR ZONE"A" HOT OIL SU CON VALVE	1Y-ANSD ROUNTINE WORK(RCM)	P24IC-T	P24	PS1-PR1	B	WC	25/08/2025	26/09/2025	25/08/2025	25/08/2025			SDM25	162.18	0.00	CLSD NMAT PRC SETC	IP1020250113	13/01/2025	1047		M-C-001031	264628
SD	800116457	M-CV-114BCR	2ND REACTOR ZONE B COLD OIL RE CON VALVE	1Y-ANSD ROUNTINE WORK(RCM)	P24IC-T	P24	PS1-PR1	S	WC	25/08/2025	26/09/2025	25/08/2025	25/08/2025			SDM25	162.18	0.00	CLSD NMAT PRC SETC	IP1020250113	13/01/2025	1047		M-C-001032	264629
SD	800116458	M-CV-114BCS	2ND REACTOR ZONE B COLD OIL SU CON VALVE	1Y-ANSD ROUNTINE WORK(RCM)	P24IC-T	P24	PS1-PR1	S	WC	25/08/2025	26/09/2025	25/08/2025	25/08/2025			SDM25	162.18	0.00	CLSD NMAT PRC SETC	IP1020250113	13/01/2025	1047		M-C-001033	264630
SD	800116459	M-CV-114BHR	2ND REACTOR ZONE"B" HOT OIL RE CON VALVE	1Y-ANSD ROUNTINE WORK(RCM)	P24IC-T	P24	PS1-PR1	B	WC	25/08/2025	26/09/2025	25/08/2025	25/08/2025			SDM25	162.18	0.00	CLSD NMAT PRC SETC	IP1020250113	13/01/2025	1047		M-C-001034	264631
SD	800116460	M-CV-114BHS	2ND REACTOR ZONE B HOT OIL SUPPLY CONV	1Y-ANSD ROUNTINE WORK(RCM)	P24IC-T	P24	PS1-PR1	B	WC	25/08/2025	26/09/2025	25/08/2025	25/08/2025			SDM25	162.18	0.00	CLSD NMAT PRC SETC	IP1020250113	13/01/2025	1047		M-C-001035	264632
SD	800116461	M-CV-120HR	DEVOL PREHEATER JACKET HOT OIL RE CONV	1Y-ANSD ROUNTINE WORK(RCM)	P24IC-T	P24	PS1-PR1	A	WC	25/08/2025	26/09/2025	25/08/2025	25/08/2025			SDM25	162.18	0.00	CLSD NMAT PRC SETC	IP1020250113	13/01/2025	1047		M-C-001036	264633
SD	800116462	M-CV-121HR	DEVOLATIZER JACKET HOT OIL RE CON VALVE	1Y-ANSD ROUNTINE WORK(RCM)	P24IC-T	P24	PS1-PR1	A	WC	25/08/2025	26/09/2025	25/08/2025	25/08/2025			SDM25	162.18	0.00	CLSD NMAT PRC SETC	IP1020250113	13/01/2025	1047		M-C-001037	264634
SD	800116463	M-CV-140	HOT OIL HEADER DIFF PRESSURE CON VALVE	1Y-ANSD ROUNTINE WORK(RCM)	P24IC-T	P24	PS1-PR1	B	WC	25/08/2025	26/09/2025	25/08/2025	25/08/2025			SDM25	162.18	0.00	CLSD NMAT PRC SETC	IP1020250113	13/01/2025	1047		M-C-001038	264635
SD	800116464	M-CV-141	COLD OIL HEADER DIFF.PRESSURE CONT VALVE	1Y-ANSD ROUNTINE WORK(RCM)	P24IC-T	P24	PSC-COL	B	WC	25/08/2025	26/09/2025	25/08/2025	25/08/2025			SDM25	162.18	0.00	CLSD NMAT PRC SETC	IP1020250113	13/01/2025	1047		M-C-001039	264636
SD	800116465	M-CV-FWHDR1	FIRE WATER ON-OFF CONTROL VALVE	1Y-ANSD ROUNTINE WORK(RCM)	P24IC-T	P24	PS1-PR1	S	WC	25/08/2025	26/09/2025	25/08/2025	25/08/2025			SDM25	162.18	0.00	CLSD NMAT PRC SETC	IP1020250113	13/01/2025	1047		M-C-001040	264637
SD	800116466	M-CV-S160F	UNDERWATER PELLE COOL WATER TEMP CONV	1Y-ANSD ROUNTINE WORK(RCM)	P24IC-T	P24	PS1-PL1	B	WC	25/08/2025	26/09/2025	25/08/2025	25/08/2025			SDM25	162.18	0.00	CLSD NMAT PRC SETC	IP1020250113	13/01/2025	1047		M-C-001041	264638
SD	800116467	M-CV-T101	OUTLET ON-OFF VALVE OF RUBBER TANK	1Y-ANSD ROUNTINE WORK(RCM)	P24IC-T	P24	PS1-RB1	B	WC	25/08/2025	26/09/2025	25/08/2025	25/08/2025			SDM25	162.18	0.00	CLSD NMAT PRC SETC	IP1020250113	13/01/2025	1047	NB	M-C-001042	264639
SD	800116468	M-CV-T121B	DEVOL VAPOR CONDENS LIQUID CONTROL VALVE	1Y-ANSD ROUNTINE WORK(RCM)	P24IC-T	P24	PS1-DV1	B	WC	25/08/2025	26/09/2025	25/08/2025	25/08/2025			SDM25	162.18	0.00	CLSD NMAT PRC SETC	IP1020250113	13/01/2025	1047		M-C-001043	264640
SD	800116469	M-CV-142	PROCESS COOLING WATER TOWER ON-OFF CONV	1Y-ANSD ROUNTINE WORK(RCM)	P24IC-T	P24	PS1-CW1	B	WC	25/08/2025	26/09/2025	25/08/2025	25/08/2025			SDM25	162.18	0.00	CLSD NMAT PRC SETC	IP1020250113	13/01/2025	1047		M-C-001044	264661
SD	800116474	M-CV-T100P	STYRENE LOADING ON-OFF VALVE SSMC(SIL)	1Y-ANSD ROUNTINE WORK(RCM)	P24IC-T	P24	PSC-SMT	S	WC	25/08/2025	26/09/2025	25/08/2025	25/08/2025			SDM25	162.18	0.00	CLSD NMAT PRC SETC	IP1020250113	13/01/2025	1047		M-C-001049	264666
SD	800116475	M-CV-T200P	STYRENE LOADING ON-OFF VALVE SSMC(SIL)	1Y-ANSD ROUNTINE WORK(RCM)	P24IC-T	P24	PSC-SMT	S	WC	25/08/2025	26/09/2025	25/08/2025	25/08/2025			SDM25	162.18	0.00	CLSD NMAT PRC SETC	IP1020250113	13/01/2025	1047		M-C-001050	264667
SD	800116476	M-HP-A112	HYDRAULIC POWER PUMP	1Y-FUNCTION TEST SOLENOID VALVE	P24IC-T	P24	PS1-PP1	B	WC	25/08/2025	26/09/2025	25/08/2025	25/08/2025			SDM25	324.36	0.00	CLSD NMAT PRC SETC	IP1020250113	13/01/2025	1047		M-C-001104	299578
SD	800116477	M-HP-A113	HYDRAULIC POWER PUMP	1Y-FUNCTION TEST SOLENOID VALVE	P24IC-T	P24	PS1-PO1	B	WC	25/08/2025	26/09/2025	25/08/2025	25/08/2025			SDM25	324.36	0.00	CLSD NMAT PRC SETC	IP1020250113	13/01/2025	1047		M-C-001105	299579
SD	800116478	M-HP-A114	HYDRAULIC POWER PUMP	1Y-FUNCTION TEST SOLENOID VALVE	P24IC-T	P24	PS1-PO1	B	WC	25/08/2025	26/09/2025	25/08/2025	25/08/2025			SDM25	324.36	0.00	CLSD NMAT PRC SETC	IP1020250113	13/01/2025	1047		M-C-001106	299580
SD	800116479	M-HP-P114	HYDRAULIC POWER PUMP	1Y-FUNCTION TEST SOLENOID VALVE	P24IC-T	P24	PS1-PO1	B	WC	25/08/2025	26/09/2025	25/08/2025	25/08/2025			SDM25	324.36	0.00	CLSD NMAT PRC SETC	IP1020250113	13/01/2025	1047	NB	M-C-001107	299661
SD	800116480	M-HP-P121	HYDRAULIC POWER PUMP	1Y-FUNCTION TEST SOLENOID VALVE	P24IC-T	P24	PS1-DV1	B	WC	25/08/2025	26/09/2025	25/08/2025	25/08/2025			SDM25	324.36	0.00	CLSD NMAT PRC SETC	IP1020250113	13/01/2025	1047		M-C-001108	299662
SD	800116481	M-HP-P112	HYDRAULIC POWER PUMP	1Y-FUNCTION TEST SOLENOID VALVE	P24IC-T	P24	PS1-PP1	B	WC	25/08/2025	26/09/2025	25/08/2025	25/08/2025			SDM25	324.36	0.00	CLSD NMAT PRC SETC	IP1020250113	13/01/2025	1047	NB	M-C-001109	299663
SD	800116482	M-HP-S1	HYDRAULIC POWER PUMP	1Y-FUNCTION TEST SOLENOID VALVE	P24IC-T	P24	PS1-PO1	A	WC	25/08/2025	26/09/2025	25/08/2025	25/08/2025			SDM25	324.36	0.00	CLSD NMAT PRC SETC	IP1020250113	13/01/2025	1047	NB	M-C-001120	299664
SD	800116483	M-HP-S2	HYDRAULIC POWER PUMP	1Y-FUNCTION TEST SOLENOID VALVE	P24IC-T	P24	PS1-PP1	A	WC	25/08/2025	26/09/2025	25/08/2025	25/08/2025			SDM25	324.36	0.00	CLSD NMAT PRC SETC	IP1020250113	13/01/2025	1047		M-C-001121	299665
SD	800116504	M-SV-CV112C	SOLENOID VALVE FOR CV-112CS & CR (SIL)	1Y-SIF PROOF TEST	P24IC-T	P24	PS1-PR1	S	WC	25/08/2025	26/09/2025	25/08/2025	25/08/2025			SDM25	324.36	0.00	TECO NMAT PRC SETC	IP1020250113	13/01/2025	1047		M-C-001338	352560
SD	800116505	M-SV-CV112H	SOLENOID VALVE FOR CV-112HS & HR (SIL)	1Y-SIF PROOF TEST	P24IC-T	P24	PS1-PR1	S	WC	25/08/2025	26/09/2025	25/08/2025	25/08/2025			SDM25	324.36	0.00	TECO NMAT PRC SETC	IP1020250113	13/01/2025	1047		M-C-001339	352781
SD	800116522	M-PDI-140A-1	THERMAL OIL HEATER DIFF PRESSURE	4Y-CALIBRATION	P24IC-T	P24	PS1-WSA	A	WC	25/08/2025	26/09/2025	25/08/2025	25/08/2025			SDM25	648.72	0.00	CLSD NMAT PRC SETC	IP1020250113	13/01/2025	1047		M-C-001400	357042
SD	800116523	M-PDI-140A-2	THERMAL OIL HIGH TEMP LIMITER	4Y-CALIBRATION	P24IC-T	P24	PS1-WSA	A	WC	25/08/2025	26/09/2025	25/08/2025	25/08/2025			SDM25	648.72	0.00	CLSD NMAT PRC SETC	IP1020250113	13/01/2025	1047		M-C-001401	357043
SD	800116525	M-TSHH-140A-1	THERMAL OIL HIGH TEMP LIMITER	4Y-CALIBRATION	P24IC-T	P24	PS1-WSA	A	WC	25/08/2025	26/09/2025	25/08/2025	25/08/2025			SDM25	648.72	0.00	CLSD NMAT PRC SETC	IP1020250113	13/01/2025	1047		M-C-001404	357046
SD	800116527	M-PSL-140A-2	AIR ATOMIZING PRESSURE SWITCH LOW	1Y-FUNCTION TEST	P24IC-T	P24	PS1-WSA	A	WC	25/08/2025	26/09/2025	25/08/2025	25/08/2025			SDM25	648.72	0.00	CLSD NMAT PRC SETC	IP1020250113	13/01/2025	1047		M-C-001407	357049
SD	800116528	M-PSL-140A-6	AIR COMBUSTION PRESSURE SWITCH LOW	1Y-FUNCTION TEST	P24IC-T	P24	PS1-WSA	A	WC	25/08/2025	26/09/2025	25/08/2025	25/08/2025			SDM25	648.72	0.00	CLSD NMAT PRC SETC	IP1020250113	13/01/2025	1047		M-C-001408	357050
SD	800116531	M-XV-140A-1	RV FUEL SOLENOID VALVE	1Y-FUNCTION TEST	P24IC-T	P24	PS1-WSA	A	WC	25/08/2025	26/09/2025	25/08/2025	25/08/2025			SDM25	162.18	0.00	CLSD NMAT PRC SETC	IP1020250113	13/01/2025	1047		M-C-001414	357175
SD	800116532	M-XV-140A-2	RV FUEL SOLENOID VALVE	1Y-FUNCTION TEST	P24IC-T	P24	PS1-WSA	A	WC	25/08/2025	26/09/2025	25/08/2025	25/08/2025			SDM25	162.18	0.00	CLSD NMAT PRC SETC	IP1020250113	13/01/2025	1047		M-C-001415	357176
SD	800116533	M-XV-140A-3	AIR ATOMIZING SOLENOID VALVE	1Y-FUNCTION TEST	P24IC-T	P24	PS1-WSA	A	WC	25/08/2025	26/09/2025	25/08/2025	25/08/2025			SDM25	162.18	0.00	CLSD NMAT PRC SETC	IP1020250113	13/01/2025	1047		M-C-001416	357177
SD	800116534	M-XV-140A-4	LPG SOLENOID VALVE	1Y-FUNCTION TEST	P24IC-T	P24	PS1-WSA	A	WC	25/08/2025	26/09/2025	25/08/2025	25/08/2025			SDM25	162.18	0.00	CLSD NMAT PRC SETC	IP1020250113	13/01/2025	1047		M-C-001417	357178
SD	800116535	M-XV-140A-5	LPG SOLENOID VALVE	1Y-FUNCTION TEST	P24IC-T	P24	PS1-WSA	A	WC	25/08/2025	26/09/2025	25/08/2025	25/08/2025			SDM25	162.18	0.00	CLSD NMAT PRC SETC	IP1020250113	13/01/2025	1047		M-C-001418	357179
SD	800116541	M-TT-140A-1	THERMAL OIL TEMP SUPPLY	4Y-CALIBRATION	P24IC-T	P24	PS1-WSA	A	WC	25/08/2025	26/09/2025	25/08/2025	25/08/2025			SDM25	0.00	0.00	CLSD NMAT PRC SETC	IP1020250113	13/01/2025	1047		M-C-001424	357205
SD	800116542	M-TT-140A-2	THERMAL OIL TEMP RETURN	4Y-CALIBRATION	P24IC-T	P24	PS1-WSA	A	WC	25/08/2025	26/09/2025	25/08/2025	25/08/2025			SDM25	648.72	0.00	CLSD NMAT PRC SETC	IP1020250113	13/01/2025	1047		M-C-001425	357206
SD	800116543	M-TT-140A-3	FLUE GAS OUTLET TEMPERATURE	4Y-CALIBRATION	P24IC-T	P24	PS1-WSA	A	WC	25/08/2025	26/09/2025	25/08/2025	25/08/2025			SDM25	648.72	0.00	CLSD NMAT PRC SETC	IP1020250113	13/01/2025	1047		M-C-001426	357207

Order Type	Order	Equipment	Description	Description	Main WorkCtr	Planner group	Location	ABC indic.	User status	Bas. start date	Basic fin. date	Sched. start	Sched. finish	Actual start	Actual Finish	Revision	TotalPlnndCosts	Total act.costs	System status	Entered by	Created on	MaintPlant	Sort field	MaintenancePlan	MaintItem
SD	800116570	M-FT-151A	CATALYST FEED TO V-111 MASS FLOW TRANS	3Y-SET AND CALIBRATION	P24IC-T	P24	PS1-AD1	B	WC	25/08/2025	26/09/2025	25/08/2025	25/08/2025			SDM25	648.72	0.00	TECO NMAT PRC SETC	IP1020250113	13/01/2025	1047	NB	MADD-C00071	4368
SD	800116571	M-FT-151B	CATALYST FEED TO V-112 MASS FLOW TRANS	3Y-SET AND CALIBRATION	P24IC-T	P24	PS1-AD1	B	WC	25/08/2025	26/09/2025	25/08/2025	25/08/2025			SDM25	648.72	0.00	TECO NMAT PRC SETC	IP1020250113	13/01/2025	1047	NB	MADD-C00072	4369
SD	800116572	M-FT-152	ZN-ST FEEDING MASS FLOW TRANSMITTER	3Y-SET AND CALIBRATION	P24IC-T	P24	PS1-AD1	B	WC	25/08/2025	26/09/2025	25/08/2025	25/08/2025			SDM25	648.72	0.00	TECO NMAT PRC SETC	IP1020250113	13/01/2025	1047	NB	MADD-C00073	4370
SD	800116574	M-FT-154	SILICONE FEEDING MASS FLOW TRANSMITTER	3Y-SET AND CALIBRATION	P24IC-T	P24	PS1-AD1	B	WC	25/08/2025	26/09/2025	25/08/2025	25/08/2025			SDM25	648.72	0.00	TECO NMAT PRC SETC	IP1020250113	13/01/2025	1047	NB	MADD-C00075	4372
SD	800116575	M-SV-T151A	CAT SOLENOID VALVE	1Y-FUNCTION TEST AND EXERCISE	P24IC-T	P24	PS1-AD1	B	WC	25/08/2025	26/09/2025	25/08/2025	25/08/2025			SDM25	0.00	0.00	CLSD NMAT PRC SETC	IP1020250113	13/01/2025	1047	NB	MADD-C00085	4382
SD	800116576	M-SV-T152A	ZINC SOLENOID VALVE	1Y-FUNCTION TEST AND EXERCISE	P24IC-T	P24	PS1-AD1	B	WC	25/08/2025	26/09/2025	25/08/2025	25/08/2025			SDM25	0.00	0.00	CLSD NMAT PRC SETC	IP1020250113	13/01/2025	1047	NB	MADD-C00087	4384
SD	800116577	M-SV-T152B	ZINC SOLENOID VALVE	1Y-FUNCTION TEST AND EXERCISE	P24IC-T	P24	PS1-AD1	B	WC	25/08/2025	26/09/2025	25/08/2025	25/08/2025			SDM25	0.00	0.00	CLSD NMAT PRC SETC	IP1020250113	13/01/2025	1047	NB	MADD-C00088	4385
SD	800116591	M-SV-T109-H2O	SOLENOID VALVE WATER BLOW DOWN TANK(SIL)	1Y-FUNCTION TEST AND EXERCISE	P24IC-T	P24	PS1-PR1	S	WC	25/08/2025	26/09/2025	25/08/2025	25/08/2025			SDM25	0.00	0.00	CLSD NMAT PRC SETC	IP1020250113	13/01/2025	1047		MBDW-C00003	4490
SD	800116592	M-SV-T109-N2	SOLENOID VALVE N2 BLOW DOWN TANK(SIL)	1Y-FUNCTION TEST AND EXERCISE	P24IC-T	P24	PS1-PR1	S	WC	25/08/2025	26/09/2025	25/08/2025	25/08/2025			SDM25	0.00	0.00	CLSD NMAT PRC SETC	IP1020250113	13/01/2025	1047		MBDW-C00004	4491
SD	800116597	M-PIC-141	COLD OIL HEADER DIFF.PRESSURE CONTROLLER	4Y-OVERHAUL	P24IC-T	P24	PSC-COL	C	WC	25/08/2025	26/09/2025	25/08/2025	25/08/2025			SDM25	0.00	0.00	TECO NMAT PRC SETC	IP1020250113	13/01/2025	1047		MCOL-C00025	4581
SD	800116612	M-M2S-842-3	MOTOR COOLING TOWER #3	4Y-OVERHAUL	P13EM-T	P13	PS2-CW2	B	WC	11/08/2025	05/09/2025	25/08/2025	25/08/2025	11/08/2025	11/08/2025		151.64	151.64	CLSD CNF NMAT PRC SETC	IP1020250113	13/01/2025	1047	NB	MCWS-C00008	4633
SD	800116624	M-FT-121B	RV FLOW TOTALIZER T-104 MASS FLOW TRANS	3Y-SET AND CALIBRATION	P24IC-T	P24	PS1-DV1	C	WC	25/08/2025	26/09/2025	25/08/2025	25/08/2025			SDM25	648.72	0.00	TECO NMAT PRC SETC	IP1020250113	13/01/2025	1047	NB	MDV-C00089	4777
SD	800116625	M-PIT-HPP121	HYDRAULIC PRESSURE TRANSMITTER P121	4Y-SET AND CALIBRATION	P24IC-T	P24	PS1-DV1	C	WC	25/08/2025	26/09/2025	25/08/2025	25/08/2025			SDM25	1,297.44	0.00	CLSD NMAT PRC SETC	IP1020250113	13/01/2025	1047		MDV-C00094	4782
SD	800116626	M-PS-HPP121	HYDRAULIC PRESSURE SWITCH P121	4Y-SET AND CALIBRATION	P24IC-T	P24	PS1-DV1	B	WC	25/08/2025	26/09/2025	25/08/2025	25/08/2025			SDM25	9,168.72	8,520.00	CLSD PRT GMPS MACM PRC SETC	IP1020250113	13/01/2025	1047		MDV-C00097	4785
SD	800116629	M-SIC-HDP121	SPEED INDICATOR HD PUMP P-121	4Y-SET AND CALIBRATION	P24IC-T	P24	PS1-DV1	B	WC	25/08/2025	26/09/2025	25/08/2025	25/08/2025			SDM25	648.72	0.00	CLSD NMAT PRC SETC	IP1020250113	13/01/2025	1047		MDV-C00147	115806
SD	800116656	M-TIT-140A	OIL HEATER INLET TEMP.TRANSMITTER	4Y-SET AND CALIBRATION	P24IC-T	P24	PS1-PR1	B	WC	25/08/2025	26/09/2025	25/08/2025	25/08/2025			SDM25	648.72	0.00	CLSD NMAT PRC SETC	IP1020250113	13/01/2025	1047		MHOT-C00127	5020
SD	800116657	M-TIT-140C	OIL HEATER OUTLET TEMP.TRANSMITTER	4Y-SET AND CALIBRATION	P24IC-T	P24	PS1-PR1	B	WC	25/08/2025	26/09/2025	25/08/2025	25/08/2025			SDM25	648.72	0.00	CLSD NMAT PRC SETC	IP1020250113	13/01/2025	1047		MHOT-C00128	5021
SD	800116658	M-TIT-140D	HOT OIL HEDER RETURN TEMP.TRANSMITTER	4Y-SET AND CALIBRATION	P24IC-T	P24	PS1-PR1	B	WC	25/08/2025	26/09/2025	25/08/2025	25/08/2025			SDM25	648.72	0.00	CLSD NMAT PRC SETC	IP1020250113	13/01/2025	1047		MHOT-C00129	5022
SD	800116686	M-FT-107-1	MINERALOIL FEEDING MASS FLOW TRANSMITTER	3Y-SET AND CALIBRATION	P24IC-T	P24	PS1-PR1	C	WC	25/08/2025	26/09/2025	25/08/2025	25/08/2025			SDM25	648.72	0.00	TECO NMAT PRC SETC	IP1020250113	13/01/2025	1047		MMOT-C00019	5202
SD	800116687	M-FT-107-2	MINERALOIL FEEDING MASS FLOW TRANSMITTER	3Y-SET AND CALIBRATION	P24IC-T	P24	PS1-PR1	C	WC	25/08/2025	26/09/2025	25/08/2025	25/08/2025			SDM25	648.72	0.00	TECO NMAT PRC SETC	IP1020250113	13/01/2025	1047		MMOT-C00020	5203
SD	800116695	M-RM-140A	HOT OIL EXPANSION TANK N2 FLOW METER	4Y-INSPECT AND ADJUST	P24IC-T	P24	PS1-PR1	C	WC	25/08/2025	26/09/2025	25/08/2025	25/08/2025			SDM25	324.36	0.00	CLSD NMAT PRC SETC	IP1020250113	13/01/2025	1047		MN2S-C00045	5259
SD	800116696	M-RM-PV111	N2 FLOW METER OF VACUUM PUMP,PV-111A/B	4Y-INSPECT AND ADJUST	P24IC-T	P24	PS1-PR1	C	WC	25/08/2025	26/09/2025	25/08/2025	25/08/2025			SDM25	324.36	0.00	CLSD NMAT PRC SETC	IP1020250113	13/01/2025	1047		MN2S-C00046	5260
SD	800116697	M-RM-PV123	N2 FLOW METER OF VACUUM PUMP,PV-123A/B	4Y-INSPECT AND ADJUST	P24IC-T	P24	PS1-PR1	C	WC	25/08/2025	26/09/2025	25/08/2025	25/08/2025			SDM25	324.36	0.00	CLSD NMAT PRC SETC	IP1020250113	13/01/2025	1047		MN2S-C00047	5261
SD	800116698	M-RM-T101A	N2 FLOW INDICATOR TO T101A	4Y-INSPECT AND ADJUST	P24IC-T	P24	PS1-PR1	C	WC	25/08/2025	26/09/2025	25/08/2025	25/08/2025			SDM25	324.36	0.00	CLSD NMAT PRC SETC	IP1020250113	13/01/2025	1047		MN2S-C00048	5262
SD	800116699	M-RM-T102	N2 FLOW INDICATOR TO T-102 TANK	4Y-INSPECT AND ADJUST	P24IC-T	P24	PS1-PR1	C	WC	25/08/2025	26/09/2025	25/08/2025	25/08/2025			SDM25	324.36	0.00	CLSD NMAT PRC SETC	IP1020250113	13/01/2025	1047		MN2S-C00049	5263
SD	800116720	M-PIT-P160	HOT WATER PRESSURE TRANSMITTER OF PELLET	4Y-SET AND CALIBRATION	P24IC-T	P24	PS1-PL1	C	WC	25/08/2025	26/09/2025	25/08/2025	25/08/2025			SDM25	648.72	0.00	CLSD NMAT PRC SETC	IP1020250113	13/01/2025	1047		MPEL-C00079	5354
SD	800116737	M-PIT-HPA113	HYDRAULIC PRESSURE TRANSMITTER A113	4Y-SET AND CALIBRATION	P24IC-T	P24	PS1-PO1	C	WC	25/08/2025	26/09/2025	25/08/2025	25/08/2025			SDM25	648.72	0.00	CLSD NMAT PRC SETC	IP1020250113	13/01/2025	1047		MPOL-C00057	5481
SD	800116738	M-PIT-HPA114	HYDRAULIC PRESSURE TRANSMITTER A114	4Y-SET AND CALIBRATION	P24IC-T	P24	PS1-PO1	C	WC	25/08/2025	26/09/2025	25/08/2025	25/08/2025			SDM25	648.72	0.00	CLSD NMAT PRC SETC	IP1020250113	13/01/2025	1047		MPOL-C00058	5482
SD	800116739	M-PIT-HPP114	HYDRAULIC PRESSURE TRANSMITTER P114	4Y-SET AND CALIBRATION	P24IC-T	P24	PS1-PO1	C	WC	25/08/2025	26/09/2025	25/08/2025	25/08/2025			SDM25	648.72	0.00	CLSD NMAT PRC SETC	IP1020250113	13/01/2025	1047		MPOL-C00059	5483
SD	800116740	M-PIT-HPS2	HYDRAULIC PRESSURE TRANSMITTER S2	4Y-SET AND CALIBRATION	P24IC-T	P24	PS1-PO1	C	WC	25/08/2025	26/09/2025	25/08/2025	25/08/2025			SDM25	648.72	0.00	CLSD NMAT PRC SETC	IP1020250113	13/01/2025	1047		MPOL-C00060	5484
SD	800116741	M-PS-HPA113	HYDRAULIC PRESSURE SWITCH A113	4Y-SET AND CALIBRATION	P24IC-T	P24	PS1-PO1	B	WC	25/08/2025	26/09/2025	25/08/2025	25/08/2025			SDM25	648.72	0.00	CLSD NMAT PRC SETC	IP1020250113	13/01/2025	1047		MPOL-C00064	5488
SD	800116742	M-PS-HPA114	HYDRAULIC PRESSURE SWITCH A114	4Y-SET AND CALIBRATION	P24IC-T	P24	PS1-PO1	B	WC	25/08/2025	26/09/2025	25/08/2025	25/08/2025			SDM25	648.72	0.00	CLSD NMAT PRC SETC	IP1020250113	13/01/2025	1047		MPOL-C00065	5489
SD	800116743	M-PS-HPS2	HYDRAULIC PRESSURE SWITCH S2	4Y-SET AND CALIBRATION	P24IC-T	P24	PS1-PO1	B	WC	25/08/2025	26/09/2025	25/08/2025	25/08/2025			SDM25	648.72	0.00	CLSD NMAT PRC SETC	IP1020250113	13/01/2025	1047		MPOL-C00066	5490
SD	800116744	M-PS-P114	MELT PRESSURE SWITCH P114	4Y-SET AND CALIBRATION	P24IC-T	P24	PS1-PO1	B	WC	25/08/2025	26/09/2025	25/08/2025	25/08/2025			SDM25	648.72	0.00	CLSD NMAT PRC SETC	IP1020250113	13/01/2025	1047		MPOL-C00067	5491
SD	800116745	M-TIT-R113I	XFER LINE FROM V112 TO R113	4Y-SET AND CALIBRATION	P24IC-T	P24	PS1-PO1	C	WC	25/08/2025	26/09/2025	25/08/2025	25/08/2025			SDM25	648.72	0.00	CLSD NMAT PRC SETC	IP1020250113	13/01/2025	1047		MPOL-C00072	5496
SD	800116750	M-P-114	2ND POLYMERIZATION DISCHARGE PUMP	2Y-MECHANICAL SEAL CHANGE	P62MM4-T	P62	PS1-PO1	A	WAPS	25/08/2025	26/09/2025	25/08/2025	25/08/2025			SDM25	380,725.00	0.00	REL MSPT PRC SETC	IP1020250113	13/01/2025	1047		MPOL-C00096	5520
SD	800116762	M-CV-R113R	CONTROL VALVE POLYMER R113	(8Y) OVERHAUL	P24IC-T	P24	PS1-PO1	S	WC	25/08/2025	26/09/2025	25/08/2025	25/08/2025			SDM25	0.00	0.00	CLSD NMAT PRC SETC	IP1020250113	13/01/2025	1047		MPOL-S00018	5558
SD	800116773	M-PIT-HPA112	HYDRAULIC PRESSURE TRANSMITTER A112	4Y-SET AND CALIBRATION	P24IC-T	P24	PS1-PP1	C	WC	25/08/2025	26/09/2025	25/08/2025	25/08/2025			SDM25	648.72	0.00	CLSD NMAT PRC SETC	IP1020250113	13/01/2025	1047		MPPO-C00067	5613
SD	800116774	M-PIT-HPP112	HYDRAULIC PRESSURE TRANSMITTER P112	4Y-SET AND CALIBRATION	P24IC-T	P24	PS1-PP1	C	WC	25/08/2025	26/09/2025	25/08/2025	25/08/2025			SDM25	648.72	0.00	CLSD NMAT PRC SETC	IP1020250113	13/01/2025	1047		MPPO-C00068	5614
SD	800116775	M-PIT-HPS1	HYDRAULIC PRESSURE TRANSMITTER S1	4Y-SET AND CALIBRATION	P24IC-T	P24	PS1-PP1	C	WC	25/08/2025	26/09/2025	25/08/2025	25/08/2025			SDM25	648.72	0.00	CLSD NMAT PRC SETC	IP1020250113	13/01/2025	1047		MPPO-C00069	5615
SD	800116776	M-PS-HPA112	HYDRAULIC PRESSURE SWITCH A112	4Y-SET AND CALIBRATION	P24IC-T	P24	PS1-PP1	B	WC	25/08/2025	26/09/2025	25/08/2025	25/08/2025			SDM25	648.72	0.00	CLSD NMAT PRC SETC	IP1020250113	13/01/2025	1047		MPPO-C00071	5617
SD	800116777	M-PS-HPS1	HYDRAULIC PRESSURE SWITCH S1	4Y-SET AND CALIBRATION	P24IC-T	P24	PS1-PP1	B	WC	25/08/2025	26/09/2025	25/08/2025	25/08/2025			SDM25	648.72	0.00	CLSD NMAT PRC SETC	IP1020250113	13/01/2025	1047		MPPO-C00072	5618
SD	800116778	M-PS-P112	MELT PRESSURE SWITCH P112	4Y-SET AND CALIBRATION	P24IC-T	P24	PS1-PP1	B	WC	25/08/2025	26/09/2025	25/08/2025	25/08/2025			SDM25	648.72	0.00	CLSD NMAT PRC SETC	IP1020250113	13/01/2025	1047		MPPO-C00073	5619
SD	800116788	M-FT-102	RUBBER FLOW TRANSMITTER	3Y-SET AND CALIBRATION	P24IC-T	P24	PS1-RB1	B	WC	25/08/2025	26/09/2025	25/08/2025	25/08/2025			SDM25	648.72	0.00	TECO NMAT PRC SETC	IP1020250113	13/01/2025	1047	NB	MRUB-C00034	5700
SD	800116792	M-SV-T101	SOLINOID VALVE ON-OFF VALVE RUBBER TANK	(8Y) OVERHAUL	P24IC-T	P24	PS1-RB1	B	WC	25/08/2025	26/09/2025	25/08/2025	25/08/2025			SDM25	0.00	0.00	CLSD NMAT PRC SETC	IP1020250113	13/01/2025	1047		MRUB-S00014	5734
SD	800116796	M-FT-104B	RV FEEDING MASS FLOW TRANSMITTER	3Y-SET AND CALIBRATION	P24IC-T	P24	PS1-STK	B	WC	25/08/2025	26/09/2025	25/08/2025	25/08/2025			SDM25	648.72	0.00	TECO NMAT PRC SETC	IP1020250113	13/01/2025	1047	NB	MRV-C00017	5753
SD	800116797	M-FT-106	RV PURGE MASS FLOW TRANSMITTER	3Y-SET AND CALIBRATION	P24IC-T	P24	PS1-STK	C	WC	25/08/2025	26/09/2025	25/08/2025	25/08/2025			SDM25	648.72	0.00	TECO NMAT PRC SETC	IP1020250113	13/01/2025	1047	NB	MRV-C00018	5754
SD	800116801	M-SIL-PS1	SIL TAG FOR PS1	1Y-SIL PROOF TEST AND INSPECTION	P24IC-T	P24	PS1	S	WC	25/08/2025	26/09/2025	25/08/2025	25/08/2025			SDM25	1,621.80	0.00	TECO NMAT PRC SETC	IP1020250113	13/01/2025	1047		MSILPS1-C-1	166054
SD	800116803	M-FT-100A	SM FEEDING MASS FLOW TRANSMITTER	3Y-SET AND CALIBRATION	P24IC-T	P24	PS1-PR1	B	WC	25/08/2025	26/09/2025	25/08/2025	25/08/2025			SDM25	1,297.44	0.00	TECO NMAT PRC SETC	IP1020250113	13/01/2025	1047		MSMT-C00054	5924
SD	800116804	M-FT-100BA	SM FEEDING MASS FLOW TRANSMITTER	3Y-SET AND CALIBRATION	P24IC-T	P24	PS1-PR1	A	WC	25/08/2025	26/09/2025	25/08/2025	25/08/2025			SDM25	1,297.44	0.00	TECO NMAT PRC SETC	IP1020250113	13/01/2025	1047	NB	MSMT-C00055	5925
SD	800116805	M-FT-100BB	SM FEEDING MASS FLOW TRANSMITTER	3Y-SET AND CALIBRATION	P24IC-T	P24	PS1-PR1	A	WC	25/08/2025	26/09/2025	25/08/2025	25/08/2025			SDM25	1,297.44	0.00	TECO NMAT PRC SETC	IP1020250113	13/01/2025	1047	NB	MSMT-C00056	5926
SD	800117167	M-MP-102X	MOTOR RUBBER SOLUTION FILTER DRAIN PUMP	6Y-OVERHAUL	P13EM-T	P13	PS1-RB1	C	WC	11/08/2025	05/09/2025	25/08/2025	25/08/2025	11/08/2025	11/08/2025		0.00	151.64	CLSD CNF NMAT PRC SETC	IP1020250117	17/01/2025	1047	NB	MRUB-C00029	5695
SD	800120136	M-ZT-140A-1	SERVO MOTOR CONTROL RV FUEL	2Y-INSPECTION	P24IC-T	P24	PS2-WSA	C	WC	25/08/2025	26/09/2025	25/08/2025	25/08/2025			SDM25	648.72	0.00	CLSD NMAT PRC SETC	IP1020250318	18/03/2025	1047		M-C-001460	362394
SD	800120137	M-ZT-140A-2	SERVO MOTOR CONTROL AIR COMBUSTION	2Y-INSPECTION	P24IC-T	P24	PS2-WSA	B	WC	25/08/2025	26/09/2025	25/08/2025	25/08/2025			SDM25	648.72	0.00	CLSD NMAT PRC SETC	IP1020250318	18/03/2025	1047		M-C-001461	362395
SD	800120138	M-ZT-140A-3	SERVO MOTOR CONTROL NG FUEL	2Y-INSPECTION	P24IC-T	P24	PS2-WSA	C	WC	25/08/2025	26/09/2025	25/08/2025	25/08/2025			SDM25	648.72	0.00	CLSD NMAT PRC SETC	IP1020250318	18/03/2025	1047		M-C-001462	362396
SD	800120398	M-2UPS	UPS DCS SYSTEM	9Y-CHANGE ELEC CARD AND CAP (RCM)	P13EM-T	P13	PS2-CCR2	S	WC	11/08/2025	05/09/2025	25/08/2025	25/08/2025	11/08/2025	11/08/2025		151.64	151.64	CLSD CNF NMAT PRC SETC	Z0009896	25/04/2025	1047		MM2UPS-C-1	169263
SD	800120399	M-2UPS	UPS DCS SYSTEM	3Y-INSPECTION (RCM)	P13EM-T	P13	PS2-CCR2	S	WC	11/08/2025	05/09/2025	25/08/2025	25/08/2025	11/08/2025	11/08/2025	SDM25	151.64	151.64	CLSD CNF NMAT PRC SETC	Z0009896	25/04/2025	1047		M-C-001312	341863
SD	800120400	M-2UPS	UPS DCS SYSTEM	5Y-CHANGE FAN AND CAP FAN (RCM)	P13EM-T	P13	PS2-CCR2	S	WC	11/08/2025	05/09/2025	25/08/2025	25/08/2025	11/08/2025	11/08/2025		151.64	151.64	CLSD CNF NMAT PRC SETC	Z0009896	25/04/2025	1047		M-C-001316	341961
SD	800120813	M-TS-PV123A-1	VACUUM PUMP'S WATER TEMPERATURE SWITCH	3Y-SET AND CALIBRATION	P24IC-T	P24	PS1-DV1	B	WC	25/08/2025	26/09/2025	25/08/2025	25/08/2025			SDM25	648.72	0.00	CLSD NMAT PRC SETC	IP1020250607	07/06/2025	1047		MDV-C00106	4794
SD	800120814	M-SIC-HDP114	SPEED INDICATOR HD PUMP P-114	4Y-SET AND CALIBRATION	P24IC-T	P24	PS1-PO1	A	WC	25/08/2025	26/09/2025	25/08/2025	25/08/2025			SDM25	648.72	0.00	CLSD NMAT PRC SETC	IP1020250607	07/06/2025	1047		MPOL-C00105	115809
SD	800120816	M-SIC-HDA112	SPEED INDICATOR HD PUMP A-112	4Y-SET AND CALIBRATION	P24IC-T	P24	PS1-PP1	A	WC	25/08/2025	26/09/2025	25/08/2025	25/08/2025			SDM25	648.72	0.00	CLSD NMAT PRC SETC	IP1020250607	07/06/2025	1047		MPPO-C00109	115810
SD	800120817	M-SIC-HDA113	SPEED INDICATOR HD PUMP A-113	4Y-SET AND CALIBRATION	P24IC-T	P24	PS1-PO1	B	WC	25/08/2025	26/09/2025	25/08/2025	25/08/2025			SDM25	648.72	0.00	CLSD NMAT PRC SETC	IP1020250607	07/06/2025	1047		MPOL-C00103	115807
SD	800120818	M-SIC-HDA114	SPEED INDICATOR HD PUMP A-114	4Y-SET AND CALIBRATION	P24IC-T	P24	PS1-PO1	B	WC	25/08/2025	26/09/2025	25/08/2025	25/08/2025			SDM25	648.72	0.00	CLSD NMAT PRC SETC	IP1020250607	07/06/2025	1047		MPOL-C00104	115808
SD	800120821	M-TS-PV123A-2	VACUUM PUMP EXHAUST TEMPERATURE SWITCH	3Y-SET AND CALIBRATION	P24IC-T	P24	PS1-DV1	B	WC	25/08/2025	26/09/2025	25/08/2025	25/08/2025			SDM25	648.72	0.00	CLSD NMAT PRC SETC	IP1020250607	07/06/2025	1047		MDV-C00107	4795
SD	800120822	M-SIC-HDP112	SPEED INDICATOR HD PUMP P-112	4Y-SET AND CALIBRATION	P24IC-T	P24	PS1-PP1	A	WC	25/08/2025	26/09/2025	25/08/2025	25/08/2025			SDM25	648.72	0.00	CLSD NMAT PRC SETC	IP1020250607	07/06/2025	1047		MPPO-C00110	115811
SD	800120825	M-TS-PV123A-3	VACUUM PUMP INTERSTAGE TEMP. SWITCH	3Y-SET AND CALIBRATION	P24IC-T	P24	PS1-DV1	B	WC	25/08/2025	26/09/2025	25/08/2025	25/08/2025			SDM25	648.72	0.00	CLSD NMAT PRC SETC	IP1020250607	07/06/2025	1047		MDV-C00108	4796
SD	800120826	M-PIT-S190	PRESSURE TRANSMITTER N2 LINE	4Y-SET AND CALIBRATION	P24IC-T	P24	PS1-PR1	C	WC	25/08/2025	26/09/2025	25/08/2025	25/08/2025			SDM25	162.18	0.00	CLSD NMAT PRC SETC	IP1020250607	07/06/2025	1047		M-C-000871	243891
SD	800121743	M-S-140A	HIPS BURNER UNIT	TE_Inspection and cleaning (เปิดฝั่ง rea	P52MM3-T	P52	PS2-WSA	A	WC	25/08/2025	26/09/2025	25/08/2025	25/08/2025	30/08/2025	30/08/2025	SDM25	0.00	0.00	TECO CNF NMAT PRC SETC	26008364	07/07/2025	1047	NP		
SD	800121744	M-S-142A	COOLING TOWER	TE_Inspection and cleaning	P52MM3-T	P52	PS1-CW1	B	WC	25/08/2025	26/09/2025	25/08/2025	25/08/2025	25/08/2025	25/08/2025	SDM25	2,510.56	2,510.56	TECO CNF NMAT PRC SETC	26008364	07/07/2025	1047			
SD	800121745	M-S-142B	COOLING TOWER	TE_Inspection and cleaning	P52MM3-T	P52	PS1-CW1	B	WC	25/08/2025	26/09/2025	25/08/2025	25/08/2025	25/08/2025	25/08/2025	SDM25	2,510.56	2,510.56	TECO CNF NMAT PRC SETC	26008364	07/07/2025	1047			
SD	800121936	M-RV-S140A	OIL HEATER OUTLET RELIEF VALVE	INSPECTION AND TEST M-RV-S140A	P52MM3-T	P52	PS1	S	WF	25/08/2025	26/09/2025	25/08/2025	25/08/2025	28/08/2025	28/08/2025	SDM25	0.00	0.00	REL CNF NMAT PRC SETC	26008364	20/08/2025	1047	NB		
PM	301752093	M-HP-A113	HYDRAULIC POWER PUMP	1M-VISUAL INSPECTION	P52MM3-T	P52	PS1-PO1	B	WC	26/08/2025	26/08/2025	26/08/2025	26/08/2025	26/08/2025	26/08/2025		129.74	129.74	CLSD CNF NMAT PRC SETC	IP1020250318	18/03/2025	1047		MPO1-INS001	11824
PM	301752106	M-HP-A114	HYDRAULIC POWER PUMP	1M-VISUAL INSPECTION	P52MM3-T	P52	PS1-PO1	B	WC	26/08/2025	26/08/2025	26/08/2025	26/08/2025	26/08/2025	26/08/2025		129.74	129.74	CLSD CNF NMAT PRC SETC	IP1020250318	18/03/2025	1047		MPOL-S00052	169794
PM	301752114	M-HP-P114	HYDRAULIC POWER PUMP	1M-VISUAL INSPECTION	P52MM3-T	P52	PS1-PO1	B	WC	26/08/2025	26/08/2025	26/08/2025	26/08/2025	26/08/2025	26/08/2025		129.74	129.74	CLSD CNF NMAT PRC SETC	IP1020250318	18/03/2025	1047	NB	MPOL-S00053	169795
PM	301752122	M-HP-S1	HYDRAULIC POWER PUMP	1M-VISUAL INSPECTION	P52MM3-T	P52	PS1-PO1	A	WC	26/08/2025	26/08/2025	26/08/2025	26/08/2025	26/08/2025	26/08/2025		129.74	129.74	CLSD CNF NMAT PRC SETC	IP1020250318	18/03/2025	1047	NB	MPOL-S00054	169796
PM	301752138	M-HP-A112	HYDRAULIC POWER PUMP	1M-VISUAL INSPECTION	P52MM3-T	P52	PS1-PP1	B	WC	26/08/2025	26/08/2025	26/08/2025	26/08/2025	26/08/2025	26/08/2025		129.74	129.74	CLSD CNF NMAT PRC SETC	IP1020250318	18/03/2025	1047		MPP1-INS001	11825
PM	301752154	M-HP-P112	HYDRAULIC POWER PUMP	1M-VISUAL INSPECTION	P52MM3-T	P52	PS1-PP1	B	WC	26/08/2025	26/08/2025	26/08/2025	26/08/2025	26/08/2025	26/08/2025		129.74	129.74	CLSD CNF NMAT PRC SETC	IP1020250318	18/03/2025	1047	NB	MPPO-S00031	169798
PM	301752162	M-HP-S2	HYDRAULIC POWER PUMP	1M-VISUAL INSPECTION	P52MM3-T	P52	PS1-PP1	A	WC	26/08/2025	26/08/2025	26/08/2025	26/08/2025	26/08/2025	26/08/2025		129.74	129.74	CLSD CNF NMAT PRC SETC	IP1020250318	18/03/2025	1047		MPPO-S00032	169799
PM	301752205	M-X-101C	RUBBER TRANSFER BLOWER	4M-LUBRICATION	P52MM3-T	P52	PS1-RB1	B	WC	26/08/2025	26/08/2025	26/08/2025	26/08/2025	26/08/2025	26/08/2025		313.82	313.82	CLSD CNF NMAT PRC SETC	IP1020250318	18/03/2025	1047		MRUB-S00011	5729
PM	301752207	M-X-101E	VACUUM LIFTER	4M-LUBRICATION	P52MM3-T	P52	PS1-RB1	B	WC	26/08/2025	26/08/2025	26/08/2025	26/08/2025	26/08/2025	26/08/2025		313.82	313.82	CLSD CNF NMAT PRC SETC	IP1020250318	18/03/2025	1047		MRUB-S00012	5730
SD	800116547	M-MP-140A-1	MOTOR OF RV FUEL PUMP A	1Y-WINDING AND MEGGER TEST (RCM)	P13EM-T	P13	PS1-WSA	A	WC	11/08/2025	05/09/2025	26/08/2025	26/08/2025	26/08/2025	26/08/2025	SDM25	952.00	952.00	CLSD CNF NMAT PRC SETC	IP1020250113	13/01/2025	1047		M-C-001437	357796
SD	800116548	M-MB-140A	MOTOR BLOWER AIR COMBUSION	1Y-WINDING AND MEGGER TEST (RCM)	P13EM-T	P13	PS2-WSA	A	WC	11/08/2025	05/09/2025	26/08/2025	26/08/2025	26/08/2025	26/08/2025	SDM25	952.00	952.00	CLSD CNF NMAT PRC SETC	IP1020250113	13/01/2025	1047		M-C-001438	357797
SD	800116550	M-MPJ-140A	MOTOR MAIN HOT OIL CIRCULATING PUMP	2Y-WINDING AND MEGGER TEST (RCM)	P13EM-T	P13	PS1-PR1	B	WC	11/08/2025	05/09/2025	26/08/2025	26/08/2025	26/08/2025	26/08/2025	SDM25	952.00	952.00	CLSD CNF NMAT PRC SETC	IP1020250113	13/01/2025	1047	NB	M-C-001440	357799
PM	301751296	M-X-186A	BAGGING UNIT	2M-PREVENTIVE MAINTENANCE (M)	P25IC-T	P25	PS1-WHA	B	WC	27/08/2025	27/08/2025	27/08/2025	27/08/2025	27/08/2025	27/08/2025		1,297.44	1,297.44	TECO CNF NMAT NTUP PRC SETC	IP1020250318	18/03/2025	1047		MBAG-S00007	112721
PM	301751604	M-T-123	LUBE OIL TANK FOR PV-111A/B & PV-123A/B	1W-TOP UP LUBRICANT OIL AT T-123	P52MM3-T	P52	PS1-DV1	B	WC	27/08/2025	27/08/2025	27/08/2025	27/08/2025	27/08/2025	27/08/2025		162.18	0.00	CLSD CNF NMAT PRC SETC	IP1020250318	18/03/2025	1047		MDV1-C00001	168613
PM	301752485	M-S-180B	EMERGENCY DESEL GENERATOR "NO.2"	1W-INSPECT AND TEST RUN	P13EM-T	P13	PSC-SUB	S	WC	27/08/2025	27/08/2025	27/08/2025	27/08/2025	27/08/2025	27/08/2025		324.36	324.36	CLSD CNF NMAT PRC SETC	IP1020250318	18/03/2025	1047		MSUB-C00001	5958
PM	301752520	M-2Z-890	EMERGENCY DESEL GENERATOR "NO.3"	1W-INSPECT AND TEST RUN	P13EM-T	P13	PSC-SUB	S	WC	27/08/2025	27/08/2025	27/08/2025	27/08/2025	27/08/2025	27/08/2025		324.36	324.36	CLSD CNF NMAT PRC SETC	IP1020250318	18/03/2025	1047		MSUB-C00031	167901
SD	800114023	M-MCC	MOTOR CONTROL CENTURE	1Y-INSPECT AND ADJUST	P13EM-T	P13	PS1-CCR1	A	WC	11/08/2025	05/09/2025	27/08/2025	28/08/2025	27/08/2025	28/08/2025	SDM25	10,909.92	10,909.92	CLSD CNF NMAT PRC SETC	IP1020240928	28/09/2024	1047		MMCC-C00002	5185
SD	800116506	M-S-180B	EMERGENCY DESEL GENERATOR "NO.2"	1Y-CLEAN FILTER	P52MM3-T	P52	PSC-SUB	S	WC	04/08/2025	31/10/2025	27/08/2025	27/08/2025	27/08/2025	27/08/2025	SDM25	627.64	627.64	TECO CNF NMAT PRC SETC	IP1020250113	13/01/2025	1047		M-C-001365	354042
SD	800116507	M-S-180B	EMERGENCY DESEL GENERATOR "NO.2"	2Y-CHANGE LUBE OIL	P52MM3-T	P52	PSC-SUB	S	WC	04/08/2025	30/09/2025	27/08/2025	27/08/2025	27/08/2025	27/08/2025		1,297.44	1,297.44	TECO CNF NMAT PRC SETC	IP1020250113	13/01/2025	1047		M-C-001366	354043
SD	800116554	M-MP-140	MOTOR HOT OIL FILL PUMP	2Y-WINDING AND MEGGER TEST (RCM)	P13EM-T	P13	PS1-PR1	B	WC	11/08/2025	05/09/2025	27/08/2025	27/08/2025	27/08/2025	27/08/2025	SDM25	952.00	952.00	CLSD CNF NMAT PRC SETC	IP1020250113	13/01/2025	1047	NB	M-C-001444	357863
SD	800116560	M-MP-154A	MOTOR SILICONE METERING PUMP	6Y-OVERHAUL	P13EM-T	P13	PS1-AD1	B	WC	11/08/2025	05/09/2025	27/08/2025	27/08/2025	27/08/2025	27/08/2025		952.00	952.00	CLSD CNF NMAT PRC SETC	IP1020250113	13/01/2025	1047		MADD-C00053	4350
SD	800116561	M-MP-154B	MOTOR SILICONE METERING PUMP	6Y-OVERHAUL	P13EM-T	P13	PS1-AD1	B	WC	11/08/2025	05/09/2025	27/08/2025	27/08/2025	27/08/2025	27/08/2025		952.00	952.00	CLSD CNF NMAT PRC SETC	IP1020250113	13/01/2025	1047		MADD-C00054	4351
SD	800120819	M-T-106	RECOVER VOLATILE STORAGE TANK	1Y-INSPECTION AND CLEANING VENT LINE	P52MM3-T	P52	PSC-FUE	B	WC	04/08/2025	30/09/2025	27/08/2025	27/08/2025	27/08/2025	27/08/2025		648.72	648.72	TECO CNF NMAT PRC SETC	IP1020250607	07/06/2025	1047		M-C-000001	181105
SD	800120828	M-S-180B	EMERGENCY DESEL GENERATOR "NO.2"	1Y-CLEAN FILTER	P52MM3-T	P52	PSC-SUB	S	WC	04/08/2025	01/10/2025	27/08/2025	27/08/2025	27/08/2025	27/08/2025		648.72	810.90	TECO CNF NMAT PRC SETC	IP1020250607	07/06/2025	1047		M-C-001365	354042
SD	800121741	M-E-100V	SM STORAGE TANK VENT CONDENSER	TE_Open for Inspection and cleaning	P52MM3-T	P52	PSC-SMT	B	WC	25/08/2025	26/09/2025	27/08/2025	27/08/2025	27/08/2025	27/08/2025	SDM25	5,904.36	5,904.36	TECO CNF GMPS MACM PRC SETC	26008364	07/07/2025	1047			
SD	800121742	M-NONE-PS	NONE EQUIPMENT POLYSTYRENE	TE_Inspection and Cleaning Line น้ำ Cool	P52MM3-T	P52	PS1	C	WC	25/08/2025	26/09/2025	27/08/2025	27/08/2025	27/08/2025	27/08/2025	SDM25	324.36	324.36	TECO CNF NMAT PRC SETC	26008364	07/07/2025	1047			
SD	800121935	M-RV-T140A-1	OIL EXPLANTION TANK OUTLET RELIEF VALVE	INSPECTION AND TEST M-RV-T140A-1	P52MM3-T	P52	PS1-PR1	S	WF	25/08/2025	26/09/2025	27/08/2025	27/08/2025	27/08/2025	27/08/2025	SDM25	324.36	324.36	REL CNF NMAT PRC SETC	26008364	20/08/2025	1047	NB		
IM	600444886	M-NONE-PS	NONE EQUIPMENT POLYSTYRENE	1M-METERING INSPECT AND CONDITION CHECK	P24IC-T	P24	PS1	C	WC	28/08/2025	28/08/2025	28/08/2025	28/08/2025	28/08/2025	28/08/2025		648.72	648.72	CLSD CNF NMAT PRC SETC	IP1020250318	18/03/2025	1047		M-C-000002	179052
PM	301750748	M-X-186B-4	MOVEABLE DIGITAL WEIGHT 0-25 KG	2M-VERIFY AND CALIBRATE (I)	P25IC-T	P25	PS2-WHA	B	WC	28/08/2025	28/08/2025	28/08/2025	28/08/2025	28/08/2025	28/08/2025		162.18	162.18	CLSD CNF NMAT NTUP PRC SETC	IP1020250318	18/03/2025	1047		M-C-000875	244415
PM	301750791	M-X-186C	SEA BULK MACHINE	2M-RE-LUBRICATION(RCM)	P25IC-T	P25	PSC	B	WC	28/08/2025	28/08/2025	28/08/2025	28/08/2025	28/08/2025	28/08/2025		324.36	324.36	CLSD CNF NMAT PRC SETC	IP1020250318	18/03/2025	1047		M-C-001185	321640
PM	301750825	M-X-186C	SEA BULK MACHINE	1M-OPERATING MACHINE INSPECTION(RCM)	P25IC-T	P25	PSC	B	WC	28/08/2025	28/08/2025	28/08/2025	28/08/2025	28/08/2025	28/08/2025		162.18	162.18	CLSD CNF NMAT PRC SETC	IP1020250318	18/03/2025	1047		M-C-001195	321769
PM	301750869	M-SOLAR-PS	SOLAR ROOFTOP PRODUCT CHEMICAL W/H AREA	3M-PV CLEANING	P13EM-T	P13	PSC-WHA	A	WC	28/08/2025	28/08/2025	28/08/2025	28/08/2025	28/08/2025	28/08/2025		1,297.44	1,297.44	CLSD CNF NMAT PRC SETC	IP1020250318	18/03/2025	1047		M-C-001337	351575
PM	301751859	M-X-186B-1	WEIGHT SCALE BAGGING	2M-VERIFY AND CALIBRATE (I)	P25IC-T	P25	PS2-WHA	B	WC	28/08/2025	28/08/2025	28/08/2025	28/08/2025	28/08/2025	28/08/2025		324.36	324.36	CLSD CNF NMAT PRC SETC	IP1020250318	18/03/2025	1047		MMX186B1-C-1	169186
PM	301751863	M-X-186B-2	METAL DETECTOR	2M-VERIFY, CALIBRATE METAL DETECTOR (I)	P25IC-T	P25	PS2-WHA	B	WC	28/08/2025	28/08/2025	28/08/2025	28/08/2025	28/08/2025	28/08/2025		324.36	324.36	CLSD CNF NTUP PRC SETC	IP1020250318	18/03/2025	1047		MMX186B2-C-1	169187
PM	301751867	M-X-186B-3	WEIGHT CHECKER	2M-VERIFY AND CALIBRATE (I)	P25IC-T	P25	PS2-WHA	B	WC	28/08/2025	28/08/2025	28/08/2025	28/08/2025	28/08/2025	28/08/2025		324.36	324.36	CLSD CNF NMAT PRC SETC	IP1020250318	18/03/2025	1047		MMX186B3-C-1	169189
PM	301751871	M-X-186B-4	MOVEABLE DIGITAL WEIGHT 0-25 KG	1Y-VERIFY AND CALIBRATE (I)	P25IC-T	P25	PS2-WHA	B	WC	28/08/2025	28/08/2025	28/08/2025	28/08/2025	28/08/2025	28/08/2025		324.36	324.36	CLSD CNF NMAT NTUP PRC SETC	IP1020250318	18/03/2025	1047		MMX186B4-C-2	169194
PM	301751904	M-B-160	PELLETIZER EXAUST BLOWER	6M-V-BELT CHANGE	P52MM3-T	P52	PS1-PL1	A	WC	28/08/2025	29/08/2025	28/08/2025	28/08/2025	28/08/2025	28/08/2025		773.82	773.82	CLSD CNF PRT GMPS MACM PRC SETC	IP1020250318	18/03/2025	1047		MPEL-S00015	5402
SD	800116595	M-ME-141B1	MOTOR COLD OIL COOLING	6Y-OVERHAUL	P13EM-T	P13	PSC-COL	B	WC	11/08/2025	05/09/2025	28/08/2025	28/08/2025	28/08/2025	28/08/2025	SDM25	952.00	952.00	CLSD CNF NMAT PRC SETC	IP1020250113	13/01/2025	1047	NB	MCOL-C00015	4571
SD	800116647	M-MPJ-120C	MOTOR PRE-HEAT OIL CIRCULATING PUMP C	6Y-OVERHAUL	P13EM-T	P13	PS1-PR1	B	WC	11/08/2025	05/09/2025	28/08/2025	28/08/2025	28/08/2025	28/08/2025	SDM25	952.00	952.00	CLSD CNF NMAT PRC SETC	IP1020250113	13/01/2025	1047		MHOT-C00094	4987
SD	800116709	M-MP-160A	MOTOR PELLETIZER WATER PUMP	6Y-OVERHAUL	P13EM-T	P13	PS1-PL1	B	WC	11/08/2025	05/09/2025	28/08/2025	28/08/2025	28/08/2025	28/08/2025	SDM25	952.00	952.00	CLSD CNF NMAT PRC SETC	IP1020250113	13/01/2025	1047	NB	MPEL-C00062	5337
PM	301731808	M-B-133	PELLETIZER SYSTEM DISCHARGE BLOWER	(4Y) BLOWER OVERHAUL.	P52MM3-T	P52	PS1-PL1	B	WC	30/09/2025	31/10/2025	29/08/2025	01/09/2025	29/08/2025	30/08/2025	SDM25	429,913.16	63,204.05	CLSD CNF PRT GMPS MACM PRC SETC	IP1020250120	20/01/2025	1047		MPEL-S00013	5398
PM	301752575	M-WI-900	WEIGHT TRUCK SCALE LOADING	1Y-SET AND CALIBRATION	P25IC-T	P25	PSC-WHA	B	WC	29/08/2025	29/08/2025	29/08/2025	29/08/2025	29/08/2025	29/08/2025		20,612.50	21,099.04	CLSD CNF GMPS NMAT PRC SETC	IP1020250318	18/03/2025	1047	NB	MWTS-C00001	5989
SD	800112073	M-2A-111	R2 AGITATOR	1Y-LUBRICATION	P62MM4-T	P62	PS2-PO2	A	WC	06/06/2025	06/06/2025	29/08/2025	29/08/2025	27/08/2025	27/08/2025		162.18	162.18	CLSD CNF NMAT PRC SETC	IP1020240708	08/07/2024	1047		MPOL-S00001	5526
SD	800112077	M-2A-103	R1 MIXER DRIVE	1Y-LUBRICATION	P62MM4-T	P62	PS2-PP2	A	WC	10/06/2025	10/06/2025	29/08/2025	29/08/2025	27/08/2025	27/08/2025		162.18	162.18	CLSD CNF NMAT PRC SETC	IP1020240708	08/07/2024	1047		MPPO-S00001	5655
SD	800116499	M-VSD-GROUP	GROUP TAG VSD HIPS	1Y-INSPECTION	P13EM-T	P13	PS1-CCR1	B	WC	11/08/2025	05/09/2025	29/08/2025	29/08/2025	29/08/2025	29/08/2025	SDM25	3,332.00	3,332.00	CLSD CNF NMAT PRC SETC	IP1020250113	13/01/2025	1047		M-C-001294	338885
SD	800116520	M-A-113	1ST POLYMERIZATION AGITATOR	1Y-LUBRICATION	P62MM4-T	P62	PS1-PO1	A	WC	25/08/2025	26/09/2025	29/08/2025	29/08/2025	27/08/2025	27/08/2025	SDM25	1,558.56	1,558.56	CLSD CNF NMAT PRC SETC	IP1020250113	13/01/2025	1047		M-C-001390	356817
SD	800116558	M-MCC	MOTOR CONTROL CENTURE	6Y-LV SWGR AND MCC INSPECTION (RCM)	P13EM-T	P13	PS1-CCR1	A	WC	11/08/2025	05/09/2025	29/08/2025	29/08/2025	29/08/2025	29/08/2025	SDM25	3,184.44	3,184.44	CLSD CNF NMAT PRC SETC	IP1020250113	13/01/2025	1047		M-C-001457	358029
SD	800116628	M-2P-122A	DIE PUMP	3Y-REDUCER GEAR OVERHAUL	P62MM4-T	P62	PS2-DV2	A	WC	01/06/2025	01/06/2025	29/08/2025	29/08/2025	28/08/2025	28/08/2025		324.36	324.36	CLSD CNF NMAT PRC SETC	IP1020250113	13/01/2025	1047		MDV-C00129	4817
SD	800116746	M-2P-113	R2 MELT PUMP	3Y-REDUCER GEAR OVERHAUL	P62MM4-T	P62	PS2-PO2	A	WC	03/06/2025	03/06/2025	29/08/2025	29/08/2025	28/08/2025	28/08/2025		324.36	324.36	CLSD CNF NMAT PRC SETC	IP1020250113	13/01/2025	1047		MPOL-C00087	5511
SD	800116781	M-2P-105	R-1 MELT PUMP	3Y-REDUCER GEAR OVERHAUL	P62MM4-T	P62	PS2-PP2	A	WC	03/06/2025	03/06/2025	29/08/2025	29/08/2025	28/08/2025	28/08/2025		324.36	324.36	CLSD CNF NMAT PRC SETC	IP1020250113	13/01/2025	1047		MPPO-C00089	5635
SD	800116790	M-A-101A	RUBBER DISSOLVER AGITATER	1Y-GRAND PACKING CHANGE AND REGREASE	P62MM4-T	P62	PS1-RB1	B	WC	25/08/2025	26/09/2025	29/08/2025	03/09/2025	26/08/2025	26/08/2025	SDM25	10,404.96	12,351.12	CLSD CNF GMPS MACM PRC SETC	IP1020250113	13/01/2025	1047		MRUB-S00003	5714
SD	800121746	M-S-160	UNDERWATER PELLET CUTTER	TE_Inspection and cleaning	P52MM3-T	P52	PS1-PL1	A	WC	25/08/2025	26/09/2025	29/08/2025	29/08/2025	29/08/2025	29/08/2025	SDM25	14,324.36	14,324.36	TECO CNF GMPS NMAT PRC SETC	26008364	07/07/2025	1047			
SD	800121747	M-T-102	RUBBER SOLUTION STRAGE	TE_Inspection and cleaning	P52MM3-T	P52	PS1-RB1	A	WC	25/08/2025	26/09/2025	29/08/2025	29/08/2025	29/08/2025	29/08/2025	SDM25	324.36	324.36	TECO CNF NMAT PRC SETC	26008364	07/07/2025	1047	NB,NP		
SD	800121748	M-T-112A	2ND PREPOLYMERIZATION CONDENSATE TANK	TE_Open for Inspection (Bore scope)	P52MM3-T	P52	PS1	A	WC	25/08/2025	26/09/2025	29/08/2025	29/08/2025	29/08/2025	29/08/2025	SDM25	324.36	324.36	TECO CNF NMAT PRC SETC	26008364	07/07/2025	1047	NP		
SD	800121749	M-T-121B	DEVOLATILISER CONDENSATE RECEIVER	TE_Inspection and cleaning line ที่มี Po	P52MM3-T	P52	PS1	A	WC	25/08/2025	26/09/2025	29/08/2025	29/08/2025	29/08/2025	29/08/2025	SDM25	324.36	324.36	TECO CNF PRC SETC	26008364	07/07/2025	1047	NP		
SD	800121823	M-A-114	2ND POLYMERIZATION AGITATOR	1Y-LUBRICATION	P62MM4-T	P62	PS1-PO1	A	WC	25/08/2025	26/09/2025	29/08/2025	01/09/2025	27/08/2025	27/08/2025	SDM25	3,117.12	3,117.12	CLSD CNF NMAT PRC SETC	26008364	22/07/2025	1047			
SD	800116655	M-SG-T140A	HOT OIL EXPANSION TANK SIGHT GLASS	4Y-SET AND CALIBRATION	P52MM3-T	P52	PS1-PR1	C	WC	04/08/2025	31/10/2025	31/08/2025	01/09/2025	31/08/2025	31/08/2025	SDM25	627.64	627.64	TECO CNF NMAT PRC SETC	IP1020250113	13/01/2025	1047		MHOT-C00126	5019
SD	800116779	M-SG-T112A	SIGLASS DRAIN T-112A	4Y-INSPECT AND ADJUST	P52MM3-T	P52	PS1-PP1	C	WC	04/08/2025	31/10/2025	31/08/2025	01/09/2025	31/08/2025	31/08/2025	SDM25	973.08	973.08	TECO CNF NMAT PRC SETC	IP1020250113	13/01/2025	1047		MPPO-C00074	5620
SD	800116780	M-SG-T112B	SIGLASS DRAIN T-112B	4Y-INSPECT AND ADJUST	P52MM3-T	P52	PS1-PP1	C	WC	04/08/2025	31/10/2025	31/08/2025	01/09/2025	31/08/2025	31/08/2025	SDM25	627.64	627.64	TECO CNF NMAT PRC SETC	IP1020250113	13/01/2025	1047		MPPO-C00075	5621
PM	301750589	M-P-188C	FOUL HEXANE DIAPHRAGM PUMP	1M-VISUAL INSPECTION	P52MM3-T	P52	PSC-FUE	B	WC	01/09/2025	01/09/2025	01/09/2025	01/09/2025	01/09/2025	01/09/2025		129.74	129.74	CLSD CNF NMAT PRC SETC	IP1020250318	18/03/2025	1047		M-C-000181	185384
PM	301750760	M-SDV-200	TRUCK LOADING ON-OFF VALVE	1Y-FUNCTION TEST	P24IC-T	P24	PSC-SMT	C	WC	01/09/2025	01/09/2025	01/09/2025	01/09/2025	01/09/2025	01/09/2025		648.72	648.72	CLSD CNF NMAT PRC SETC	IP1020250318	18/03/2025	1047		M-C-000894	253734
PM	301750761	M-HSA-SDV-200	EMERGENCY SWITCH FOR SDV-200	1Y-FUNCTION TEST	P24IC-T	P24	PSC-SMT	C	WC	01/09/2025	01/09/2025	01/09/2025	01/09/2025	01/09/2025	01/09/2025		648.72	648.72	CLSD CNF NMAT PRC SETC	IP1020250318	18/03/2025	1047		M-C-000895	253735
PM	301750853	M-1UPS	UPS DCS SYSTEM	1M-INSPECTION BATTERY	P13EM-T	P13	PS1-CCR1	S	WC	01/09/2025	01/09/2025	01/09/2025	01/09/2025	01/09/2025	01/09/2025		648.72	648.72	CLSD CNF NMAT PRC SETC	IP1020250318	18/03/2025	1047	NB	M-C-001321	342460
PM	301750861	M-2UPS	UPS DCS SYSTEM	1M-INSPECTION BATTERY	P13EM-T	P13	PS2-CCR2	S	WC	01/09/2025	01/09/2025	01/09/2025	01/09/2025	01/09/2025	01/09/2025		648.72	648.72	CLSD CNF NMAT PRC SETC	IP1020250318	18/03/2025	1047		M-C-001322	342521
PM	301750908	M-P-100A	STYRENE MONOMER SUPPLY PUMP	1M-VISUAL INSPECTION	P52MM3-T	P52	PSC-SMT	B	WC	01/09/2025	01/09/2025	01/09/2025	01/09/2025	01/09/2025	01/09/2025		129.74	129.74	CLSD CNF NMAT PRC SETC	IP1020250318	18/03/2025	1047		M-C-001345	353060
PM	301750924	M-P-104A	RECOVER VOLATILE SUPPLY PUMP	1M-VISUAL INSPECTION	P52MM3-T	P52	PS1-STK	B	WC	01/09/2025	01/09/2025	01/09/2025	01/09/2025	01/09/2025	01/09/2025		129.74	129.74	CLSD CNF NMAT PRC SETC	IP1020250318	18/03/2025	1047		M-C-001347	353202
PM	301750932	M-P-104B	RECOVER VOLATILE SUPPLY PUMP	1M-VISUAL INSPECTION	P52MM3-T	P52	PS1-STK	B	WC	01/09/2025	01/09/2025	01/09/2025	01/09/2025	01/09/2025	01/09/2025		129.74	129.74	CLSD CNF NMAT PRC SETC	IP1020250318	18/03/2025	1047		M-C-001348	353203
PM	301750940	M-PC-121A	RECOVER VOLATILES SUPPLY PUMP	1M-VISUAL INSPECTION	P52MM3-T	P52	PS1-DV1	B	WC	01/09/2025	01/09/2025	01/09/2025	01/09/2025	01/09/2025	01/09/2025		129.74	129.74	CLSD CNF NMAT PRC SETC	IP1020250318	18/03/2025	1047		M-C-001349	353204
PM	301750948	M-PC-121B	RECOVER VOLATILES SUPPLY PUMP	1M-VISUAL INSPECTION	P52MM3-T	P52	PS1-DV1	B	WC	01/09/2025	01/09/2025	01/09/2025	01/09/2025	01/09/2025	01/09/2025		129.74	129.74	CLSD CNF NMAT PRC SETC	IP1020250318	18/03/2025	1047		M-C-001350	353205
PM	301751522	M-ELEC-ROUTINE	GROUP TAG : ELECTRICAL ROUTINE WORK	1W-INSPECT AND ADJUST	P13EM-T	P13	TSCL2	C	WC	01/09/2025	01/09/2025	01/09/2025	01/09/2025	01/09/2025	01/09/2025		324.36	324.36	CLSD CNF NMAT PRC SETC	IP1020250318	18/03/2025	1047		MDCS-C00001	4710
PM	301751805	M-CC504001	MANUAL STOPWATCH	4Y-ERIFY AND CALIBRATE	P24IC-T	P24	PSC	C	WC	01/09/2025	01/09/2025	01/09/2025	01/09/2025	01/09/2025	01/09/2025		324.36	324.36	CLSD CNF NMAT PRC SETC	IP1020250318	18/03/2025	1047		MMCC5040-C-1	169313
PM	301752170	M-PV-111A	PREPOLYMERIZATION VACUUM PUMP	1M-VISUAL INSPECTION	P52MM3-T	P52	PS1-PP1	B	WC	01/09/2025	01/09/2025	01/09/2025	01/09/2025	01/09/2025	01/09/2025		129.74	129.74	CLSD CNF NMAT PRC SETC	IP1020250318	18/03/2025	1047		MPPO-S00033	169800
PM	301752178	M-PV-111B	PREPOLYMERIZATION VACUUM PUMP	1M-VISUAL INSPECTION	P52MM3-T	P52	PS1-PP1	B	WC	01/09/2025	01/09/2025	01/09/2025	01/09/2025	01/09/2025	01/09/2025		129.74	129.74	CLSD CNF NMAT PRC SETC	IP1020250318	18/03/2025	1047		MPPO-S00034	169801
PM	301752457	M-P-200A	STYRENE MONOMER SUPPLY PUMP	1M-VISUAL INSPECTION	P52MM3-T	P52	PSC-SMT	B	WC	01/09/2025	01/09/2025	01/09/2025	01/09/2025	01/09/2025	01/09/2025		129.74	129.74	CLSD CNF NMAT PRC SETC	IP1020250318	18/03/2025	1047		MSMT-S00017	169832
PM	301752465	M-P-200B	STYRENE MONOMER SUPPLY PUMP	1M-VISUAL INSPECTION	P52MM3-T	P52	PSC-SMT	B	WC	01/09/2025	01/09/2025	01/09/2025	01/09/2025	01/09/2025	01/09/2025		129.74	129.74	CLSD CNF NMAT PRC SETC	IP1020250318	18/03/2025	1047		MSMT-S00018	169833
SD	800116619	M-2UPS	UPS DCS SYSTEM	1Y-INSPECTION (RCM)	P13EM-T	P13	PS2-CCR2	S	WC	11/08/2025	05/09/2025	01/09/2025	01/09/2025	01/09/2025	01/09/2025	SDM25	952.00	952.00	CLSD CNF NMAT PRC SETC	IP1020250113	13/01/2025	1047		MDCS-C00003	4712
SD	800116659	M-VB-T140	PRESSURE & VACUUM RELIEF VALVE	2Y-SET AND CALIBRATION	P52MM3-T	P52	PS1-PR1	S	WC	04/08/2025	30/09/2025	01/09/2025	01/09/2025	01/09/2025	01/09/2025		1,255.28	1,255.28	TECO CNF NMAT PRC SETC	IP1020250113	13/01/2025	1047	NB	MHOT-C00145	5038
IM	600444894	M-ESD	(SIS) ESD SYSTEM FOR TSCL	1M-ESD SYSTEM INSPECTION	P26IC-T	P26	PSC-CCR	S	WC	02/09/2025	02/09/2025	02/09/2025	02/09/2025	02/09/2025	02/09/2025		324.36	324.36	CLSD CNF NMAT PRC SETC	IP1020250318	18/03/2025	1047		M-C-000182	185500
IM	600444910	M-PLC-BIGBAG	PLC OF BIGBAG	1M-SYSTEM INSPECTION	P26IC-T	P26	PS1-WHA	B	WC	02/09/2025	02/09/2025	02/09/2025	02/09/2025	02/09/2025	02/09/2025		162.18	162.18	CLSD CNF NMAT PRC SETC	IP1020250318	18/03/2025	1047		M-C-001239	329852
IM	600444944	M-PLC-P186B	PLC PACKING P186B	1M-SYSTEM INSPECTION	P26IC-T	P26	PS2-WHA	B	WC	02/09/2025	02/09/2025	02/09/2025	02/09/2025	02/09/2025	02/09/2025		324.36	324.36	CLSD CNF NMAT PRC SETC	IP1020250318	18/03/2025	1047	NB	M-C-001273	338073
IM	600445000	M-PLC-P186A	PLC PACKING P186A	1M-SYSTEM INSPECTION	P26IC-T	P26	PS1-WHA	B	WC	02/09/2025	02/09/2025	02/09/2025	02/09/2025	02/09/2025	02/09/2025		162.18	162.18	CLSD CNF NMAT PRC SETC	IP1020250318	18/03/2025	1047		M-C-001280	338080
IM	600445040	M-PLC-208B	PLC GPPS 208B	1M-SYSTEM INSPECTION	P26IC-T	P26	PS2-PL2	A	WC	02/09/2025	02/09/2025	02/09/2025	02/09/2025	02/09/2025	02/09/2025		324.36	324.36	CLSD CNF NMAT PRC SETC	IP1020250318	18/03/2025	1047		M-C-001285	338085
IM	600445056	M-PLC-208A	PLC GPPS 208A	1M-SYSTEM INSPECTION	P26IC-T	P26	PS2-PL2	A	WC	02/09/2025	02/09/2025	02/09/2025	02/09/2025	02/09/2025	02/09/2025		324.36	324.36	CLSD CNF NMAT PRC SETC	IP1020250318	18/03/2025	1047		M-C-001287	338087
IM	600445064	M-2DCS	DCS YOKOGAWA CENTUM CS SYSTEM	1M-SYSTEM INSPECTION	P26IC-T	P26	PS2-CCR2	B	WC	02/09/2025	02/09/2025	02/09/2025	02/09/2025	02/09/2025	02/09/2025		324.36	324.36	CLSD CNF NMAT PRC SETC	IP1020250318	18/03/2025	1047		M-C-001288	338088
PM	301751331	M-PJ-144A	-7 DEG.C CHILLER PUMP	1M-VISUAL INSPECTION	P52MM3-T	P52	PSC-CHL	B	WC	02/09/2025	02/09/2025	02/09/2025	02/09/2025	02/09/2025	02/09/2025		129.74	129.74	CLSD CNF NMAT PRC SETC	IP1020250318	18/03/2025	1047		MCHL-INS001	11842
PM	301751344	M-PJ-144B	-7 DEG.C CHILLER PUMP	1M-VISUAL INSPECTION	P52MM3-T	P52	PSC-CHL	B	WC	02/09/2025	02/09/2025	02/09/2025	02/09/2025	02/09/2025	02/09/2025		129.74	129.74	CLSD CNF NMAT PRC SETC	IP1020250318	18/03/2025	1047		MCHL-S00014	169725
PM	301751352	M-PJ-145A	CHILLED WATER SUPPLY PUMP.	1M-VISUAL INSPECTION	P52MM3-T	P52	PSC-CHL	B	WC	02/09/2025	02/09/2025	02/09/2025	02/09/2025	02/09/2025	02/09/2025		129.74	129.74	CLSD CNF NMAT PRC SETC	IP1020250318	18/03/2025	1047		MCHL-S00015	169726
PM	301751360	M-PJ-145B	CHILLED WATER SUPPLY PUMP.	1M-VISUAL INSPECTION	P52MM3-T	P52	PSC-CHL	B	WC	02/09/2025	02/09/2025	02/09/2025	02/09/2025	02/09/2025	02/09/2025		129.74	129.74	CLSD CNF NMAT PRC SETC	IP1020250318	18/03/2025	1047		MCHL-S00016	169727
PM	301751369	M-E-141A/1	COLD OIL COOLER	1M-VISUAL INSPECTION	P52MM3-T	P52	PSC-COL	B	WC	02/09/2025	02/09/2025	02/09/2025	02/09/2025	02/09/2025	02/09/2025		129.74	129.74	CLSD CNF NMAT PRC SETC	IP1020250318	18/03/2025	1047		MCOL-INS001	11843
PM	301751383	M-E-141A/2	COLD OIL COOLER	1M-VISUAL INSPECTION	P52MM3-T	P52	PSC-COL	B	WC	02/09/2025	02/09/2025	02/09/2025	02/09/2025	02/09/2025	02/09/2025		129.74	129.74	CLSD CNF NMAT PRC SETC	IP1020250318	18/03/2025	1047		MCOL-S00022	169728
PM	301751391	M-E-141B/1	COLD OIL COOLER	1M-VISUAL INSPECTION	P52MM3-T	P52	PSC-COL	B	WC	02/09/2025	02/09/2025	02/09/2025	02/09/2025	02/09/2025	02/09/2025		129.74	129.74	CLSD CNF NMAT PRC SETC	IP1020250318	18/03/2025	1047		MCOL-S00023	169729
PM	301751399	M-E-141B/2	COLD OIL COOLER	1M-VISUAL INSPECTION	P52MM3-T	P52	PSC-COL	B	WC	02/09/2025	02/09/2025	02/09/2025	02/09/2025	02/09/2025	02/09/2025		129.74	129.74	CLSD CNF NMAT PRC SETC	IP1020250318	18/03/2025	1047		MCOL-S00024	169730
PM	301751407	M-PJ-141A	MAIN COLD OIL CIRCULATING PUMP	1M-VISUAL INSPECTION	P52MM3-T	P52	PSC-COL	B	WC	02/09/2025	02/09/2025	02/09/2025	02/09/2025	02/09/2025	02/09/2025		129.74	129.74	CLSD CNF NMAT PRC SETC	IP1020250318	18/03/2025	1047		MCOL-S00025	169731
PM	301751415	M-PJ-141B	MAIN COLD OIL CIRCULATING PUMP	1M-VISUAL INSPECTION	P52MM3-T	P52	PSC-COL	B	WC	02/09/2025	02/09/2025	02/09/2025	02/09/2025	02/09/2025	02/09/2025		129.74	129.74	CLSD CNF NMAT PRC SETC	IP1020250318	18/03/2025	1047		MCOL-S00026	169732
SD	800116297	M-MP-100S	MOTOR LOADING SM(SIL)	1Y-SIF PROOF TEST	P13EM-T	P13	PSC-SMT	B	WC	11/08/2025	05/09/2025	02/09/2025	02/09/2025	02/09/2025	02/09/2025	SDM25	324.36	324.36	CLSD CNF NMAT PRC SETC	IP1020250113	13/01/2025	1047	NB	M-C-000206	190734
IM	600444937	M-PLC-UNLO	PLC FEED PACK UNLO	1M-SYSTEM INSPECTION	P26IC-T	P26	PSC-WHA	B	WC	03/09/2025	03/09/2025	03/09/2025	03/09/2025	03/09/2025	03/09/2025		324.36	324.36	CLSD CNF NMAT PRC SETC	IP1020250318	18/03/2025	1047	NB	M-C-001272	338072
IM	600445008	M-PLC-W186A	PLC WEIGHT MACHINE PACKING W186A	1M-SYSTEM INSPECTION	P26IC-T	P26	PS1-WHA	B	WC	03/09/2025	03/09/2025	03/09/2025	03/09/2025	03/09/2025	03/09/2025		162.18	162.18	CLSD CNF NMAT PRC SETC	IP1020250318	18/03/2025	1047		M-C-001281	338081
IM	600445072	M-PLC-R186B	PLC ROBOT R186B	1M-SYSTEM INSPECTION	P26IC-T	P26	PS2-WHA	B	WC	03/09/2025	03/09/2025	03/09/2025	03/09/2025	03/09/2025	03/09/2025		324.36	324.36	CLSD CNF NMAT PRC SETC	IP1020250318	18/03/2025	1047	NB	M-C-001289	338089
IM	600445080	M-PLC-W186B	PLC WEIGHT MACHINE PACKING W186B	1M-SYSTEM INSPECTION	P26IC-T	P26	PS2-WHA	B	WC	03/09/2025	03/09/2025	03/09/2025	03/09/2025	03/09/2025	03/09/2025		162.18	162.18	CLSD CNF NMAT PRC SETC	IP1020250318	18/03/2025	1047	NB	M-C-001290	338090
IM	600445096	M-PLC-S140A	PLC HOT OIL BURNER A	1M-SYSTEM INSPECTION	P26IC-T	P26	PS1-PP1	A	WC	03/09/2025	03/09/2025	03/09/2025	03/09/2025	03/09/2025	03/09/2025		324.36	324.36	CLSD CNF NMAT PRC SETC	IP1020250318	18/03/2025	1047		M-C-001300	340707
IM	600445104	M-PLC-S140B	PLC HOT OIL BURNER B	1M-SYSTEM INSPECTION	P26IC-T	P26	PS1-PP1	A	WC	03/09/2025	03/09/2025	03/09/2025	03/09/2025	03/09/2025	03/09/2025		324.36	324.36	CLSD CNF NMAT PRC SETC	IP1020250318	18/03/2025	1047		M-C-001301	340708
PM	301750842	M-MS-182A	MOTOR AIR COMPRESSOR. "A"	1Y-CONTROL PANEL INSPECTION	P13EM-T	P13	PSC-WSA	B	WC	03/09/2025	03/09/2025	03/09/2025	03/09/2025	03/09/2025	03/09/2025		648.72	648.72	CLSD CNF NMAT PRC SETC	IP1020250318	18/03/2025	1047	NB	M-C-001304	340910
PM	301750843	M-MS-182B	MOTOR AIR COMPRESSOR. "B"	1Y-CONTROL PANEL INSPECTION	P13EM-T	P13	PSC-WSA	B	WC	03/09/2025	03/09/2025	03/09/2025	03/09/2025	03/09/2025	03/09/2025		648.72	648.72	CLSD CNF NMAT PRC SETC	IP1020250318	18/03/2025	1047	NB	M-C-001305	340911
PM	301750916	M-P-100B	STYRENE MONOMER SUPPLY PUMP	1M-VISUAL INSPECTION	P52MM3-T	P52	PSC-SMT	B	WC	01/09/2025	01/09/2025	03/09/2025	03/09/2025	01/09/2025	01/09/2025		129.74	129.74	CLSD CNF NMAT PRC SETC	IP1020250318	18/03/2025	1047		M-C-001346	353201
PM	301751605	M-T-123	LUBE OIL TANK FOR PV-111A/B & PV-123A/B	1W-TOP UP LUBRICANT OIL AT T-123	P52MM3-T	P52	PS1-DV1	B	WC	03/09/2025	03/09/2025	03/09/2025	03/09/2025	03/09/2025	03/09/2025		162.18	162.18	CLSD CNF PRC SETC	IP1020250318	18/03/2025	1047		MDV1-C00001	168613
IM	600444960	M-PLC-HPA114	PLC HYDRAULIC PUMP SYSTEM HPA114	1M-SYSTEM INSPECTION	P26IC-T	P26	PS1-PO1	B	WC	04/09/2025	04/09/2025	04/09/2025	04/09/2025	04/09/2025	04/09/2025		162.18	162.18	CLSD CNF NMAT PRC SETC	IP1020250318	18/03/2025	1047		M-C-001275	338075
IM	600444968	M-PLC-HPA112	PLC HYDRAULIC PUMP SYSTEM HPA112	1M-SYSTEM INSPECTION	P26IC-T	P26	PS1-PP1	B	WC	04/09/2025	04/09/2025	04/09/2025	04/09/2025	04/09/2025	04/09/2025		162.18	162.18	CLSD CNF NMAT PRC SETC	IP1020250318	18/03/2025	1047		M-C-001276	338076
IM	600445024	M-PLC-HPP112	PLC HYDRAULIC PUMP SYSTEM HPP112	1M-SYSTEM INSPECTION	P26IC-T	P26	PS1-PP1	B	WC	04/09/2025	04/09/2025	04/09/2025	04/09/2025	04/09/2025	04/09/2025		162.18	162.18	CLSD CNF NMAT PRC SETC	IP1020250318	18/03/2025	1047		M-C-001283	338083
IM	600445032	M-PLC-HPA113	PLC HYDRAULIC PUMP SYSTEM HPA113	1M-SYSTEM INSPECTION	P26IC-T	P26	PS1-PO1	B	WC	04/09/2025	04/09/2025	04/09/2025	04/09/2025	04/09/2025	04/09/2025		162.18	162.18	CLSD CNF NMAT PRC SETC	IP1020250318	18/03/2025	1047		M-C-001284	338084
IM	600445048	M-PLC-HPP114	PLC HYDRAULIC PUMP SYSTEMHPP114	1M-SYSTEM INSPECTION	P26IC-T	P26	PS1-PO1	B	WC	04/09/2025	04/09/2025	04/09/2025	04/09/2025	04/09/2025	04/09/2025		162.18	162.18	CLSD CNF NMAT PRC SETC	IP1020250318	18/03/2025	1047		M-C-001286	338086
IM	600445088	M-1DCS	DCS YOKOGAWA CS 3000 SYSTEM	1M-DCS SYSTEM INSPECTION	P26IC-T	P26	PS1-CCR1	B	WC	04/09/2025	04/09/2025	04/09/2025	04/09/2025	04/09/2025	04/09/2025		162.18	162.18	CLSD CNF NMAT PRC SETC	IP1020250318	18/03/2025	1047		M-C-001291	338091
PM	301751646	M-P-189A	FUEL OIL SUPPLY PUMP	1M-VISUAL INSPECTION	P52MM3-T	P52	PSC-FUE	B	WC	01/09/2025	01/09/2025	04/09/2025	04/09/2025	04/09/2025	04/09/2025		129.74	129.74	CLSD CNF NMAT PRC SETC	IP1020250318	18/03/2025	1047		MFUE-INS001	11844
PM	301751772	M-P-189B	FUEL OIL SUPPLY PUMP	1M-VISUAL INSPECTION	P52MM3-T	P52	PSC-FUE	B	WC	01/09/2025	01/09/2025	04/09/2025	04/09/2025	04/09/2025	04/09/2025		129.74	129.74	CLSD CNF NMAT PRC SETC	IP1020250318	18/03/2025	1047		MHOT-S00054	169768
PM	301751824	M-P-107A	MINERAL OIL SUPPLY PUMP	1M-VISUAL INSPECTION	P52MM3-T	P52	PSC-MOT	B	WC	01/09/2025	01/09/2025	04/09/2025	04/09/2025	04/09/2025	04/09/2025		129.74	129.74	CLSD CNF NMAT PRC SETC	IP1020250318	18/03/2025	1047		MMOT-INS001	11845
PM	301751834	M-P-107B	MINERAL OIL SUPPLY PUMP	1M-VISUAL INSPECTION	P52MM3-T	P52	PSC-MOT	B	WC	01/09/2025	01/09/2025	04/09/2025	04/09/2025	04/09/2025	04/09/2025		129.74	129.74	CLSD CNF NMAT PRC SETC	IP1020250318	18/03/2025	1047		MMOT-S00006	169769
PM	301751842	M-P-107C	MINERAL OIL SUPPLY PUMP	1M-VISUAL INSPECTION	P52MM3-T	P52	PSC-MOT	B	WC	01/09/2025	01/09/2025	04/09/2025	04/09/2025	04/09/2025	04/09/2025		129.74	129.74	CLSD CNF NMAT PRC SETC	IP1020250318	18/03/2025	1047		MMOT-S00007	169770
PM	301752486	M-S-180B	EMERGENCY DESEL GENERATOR "NO.2"	1W-INSPECT AND TEST RUN	P13EM-T	P13	PSC-SUB	S	WC	03/09/2025	03/09/2025	04/09/2025	04/09/2025	03/09/2025	03/09/2025		324.36	324.36	CLSD CNF NMAT PRC SETC	IP1020250318	18/03/2025	1047		MSUB-C00001	5958

Order Type	Order	Equipment	Description	Description	Main WorkCtr	Planner group	Location	ABC indic.	User status	Bas. start date	Basic fin. date	Sched. start	Sched. finish	Actual start	Actual Finish	Revision	TotalPlnndCosts	Total act.costs	System status	Entered by	Created on	MaintPlant	Sort field	MaintenancePlan	MaintItem
PM	301752521	M-2Z-890	EMERGENCY DESEL GENERATOR "NO.3"	1W-INSPECT AND TEST RUN	P13EM-T	P13	PSC-SUB	S	WC	03/09/2025	03/09/2025	04/09/2025	04/09/2025	03/09/2025	03/09/2025		324.36	324.36	CLSD CNF NMAT PRC SETC	IP1020250318	18/03/2025	1047		MSUB-C00031	167901
SD	800121854	M-R-186A	ROBOT MACHINE LINE A	INSPECTION AND REPLACE CYLINDER	P25IC-T	P25	PS1-WHA	B	WC	04/09/2025	04/09/2025	04/09/2025	04/09/2025	04/09/2025	04/09/2025	SDM25	6,539.50	6,539.47	CLSD CNF GMPS MACM PPRT PRC SETC	26006196	31/07/2025	1047			
SD	800121855	M-X-186D	WRAPPING MACHINE	INSPECTION AND REPLACE PART	P25IC-T	P25	PSC	C	WC	25/08/2025	26/09/2025	04/09/2025	04/09/2025	04/09/2025	04/09/2025	SDM25	4,924.36	4,924.36	TECO CNF PRT GMPS MACM PRC SETC	26006196	31/07/2025	1047			
IM	600444952	M-PLC-X101A	PLC HIPS X101A	1M-SYSTEM INSPECTION	P26IC-T	P26	PS1-RB1	B	WC	05/09/2025	05/09/2025	05/09/2025	05/09/2025	05/09/2025	05/09/2025		324.36	324.36	CLSD CNF NMAT PRC SETC	IP1020250318	18/03/2025	1047		M-C-001274	338074
IM	600444976	M-PLC-HPP121	PLC HYDRAULIC PUMP SYSTEM HPP121	1M-SYSTEM INSPECTION	P26IC-T	P26	PS1-DV1	B	WC	05/09/2025	05/09/2025	05/09/2025	05/09/2025	05/09/2025	05/09/2025		324.36	324.36	CLSD CNF NMAT PRC SETC	IP1020250318	18/03/2025	1047		M-C-001277	338077
IM	600444984	M-PLC-HPS2	PLC HYDRAULIC PUMP SYSTEM HPS2	1M-SYSTEM INSPECTION	P26IC-T	P26	PS1-PO1	A	WC	05/09/2025	05/09/2025	05/09/2025	05/09/2025	05/09/2025	05/09/2025		324.36	324.36	CLSD CNF NMAT PRC SETC	IP1020250318	18/03/2025	1047		M-C-001278	338078
IM	600444992	M-PLC-HPS1	PLC HYDRAULIC PUMP SYSTEM HPS1	1M-SYSTEM INSPECTION	P26IC-T	P26	PS1-PP1	A	WC	05/09/2025	05/09/2025	05/09/2025	05/09/2025	05/09/2025	05/09/2025		324.36	324.36	CLSD CNF NMAT PRC SETC	IP1020250318	18/03/2025	1047		M-C-001279	338079
IM	600445016	M-PLC-S160	PLC HIPS S160	1M-SYSTEM INSPECTION	P26IC-T	P26	PS1-PL1	A	WC	05/09/2025	05/09/2025	05/09/2025	05/09/2025	05/09/2025	05/09/2025		324.36	324.36	CLSD CNF NMAT PRC SETC	IP1020250318	18/03/2025	1047		M-C-001282	338082
PM	301733024	M-S-160	UNDERWATER PELLET CUTTER	3M-OVERHAUL CUTTER HEAD	P52MM3-T	P52	PS1-PL1	A	WC	01/09/2025	31/10/2025	06/09/2025	08/09/2025	06/09/2025	06/09/2025	SDM25	7,215.52	1,255.28	CLSD CNF MACM PRC SETC	IP1020250120	20/01/2025	1047		M-C-000888	244428
PM	301751523	M-ELEC-ROUTINE	GROUP TAG : ELECTRICAL ROUTINE WORK	1W-INSPECT AND ADJUST	P13EM-T	P13	TSCL2	C	WC	08/09/2025	08/09/2025	08/09/2025	08/09/2025	08/09/2025	08/09/2025		324.36	324.36	CLSD CNF NMAT PRC SETC	IP1020250318	18/03/2025	1047		MDCS-C00001	4710
SD	800121853	M-Z-186A	BAGGING BIG BAG HIPS	INSPECTION AND CLEANING	P25IC-T	P25	PS1-WHA	B	WC	25/08/2025	26/09/2025	08/09/2025	08/09/2025	08/09/2025	08/09/2025	SDM25	973.08	973.08	TECO CNF NMAT PRC SETC	26006196	31/07/2025	1047			
PM	301751445	M-PJ-142A	COOLING WATER SUPPLY PUMP	1Y-LUB.OIL CHANGING	P52MM3-T	P52	PS1-CW1	B	WC	10/09/2025	10/09/2025	10/09/2025	10/09/2025	10/09/2025	10/09/2025		627.64	627.64	CLSD CNF NMAT PRC SETC	IP1020250318	18/03/2025	1047		MCWS-S00004	4688
PM	301751665	M-PJ-111B	1ST PREPOLYMERIZATION HOT OIL PUMP	1Y-LUB.OIL CHANGING	P52MM3-T	P52	PS1-PR1	B	WC	10/09/2025	10/09/2025	10/09/2025	10/09/2025	10/09/2025	10/09/2025		313.82	313.82	CLSD CNF NMAT PRC SETC	IP1020250318	18/03/2025	1047		MHOT-S00005	5048
PM	301752487	M-S-180B	EMERGENCY DESEL GENERATOR "NO.2"	1W-INSPECT AND TEST RUN	P13EM-T	P13	PSC-SUB	S	WC	10/09/2025	10/09/2025	10/09/2025	10/09/2025	10/09/2025	10/09/2025		324.36	324.36	CLSD CNF NMAT PRC SETC	IP1020250318	18/03/2025	1047		MSUB-C00001	5958
PM	301752522	M-2Z-890	EMERGENCY DESEL GENERATOR "NO.3"	1W-INSPECT AND TEST RUN	P13EM-T	P13	PSC-SUB	S	WC	10/09/2025	10/09/2025	10/09/2025	10/09/2025	10/09/2025	10/09/2025		324.36	324.36	CLSD CNF NMAT PRC SETC	IP1020250318	18/03/2025	1047		MSUB-C00031	167901
PM	301791485	M-VB-T100A	VACUUM BREAKER	3M-INSPECTION	P52MM3-T	P52	PS1	S	WC	10/09/2025	10/09/2025	10/09/2025	10/09/2025	10/09/2025	10/09/2025		313.82	313.82	CLSD CNF NMAT PRC SETC	Z0009896	14/07/2025	1047	NB	M-C-001498	368827
PM	301791487	M-VB-T100B	VACUUM BREAKER	3M-INSPECTION	P52MM3-T	P52	PS1	S	WC	10/09/2025	10/09/2025	10/09/2025	10/09/2025	10/09/2025	10/09/2025		313.82	313.82	CLSD CNF NMAT PRC SETC	Z0009896	14/07/2025	1047	NB	M-C-001499	368828
PM	301791490	M-VB-T101A	VACUUM BREAKER DISSOLVER TANK	1M-INSPECTION	P52MM3-T	P52	PS1	S	WC	10/09/2025	10/09/2025	10/09/2025	10/09/2025	10/09/2025	10/09/2025		313.82	313.82	CLSD CNF NMAT PRC SETC	Z0009896	14/07/2025	1047	NB	M-C-001500	368829
PM	301791494	M-VB-T102	VACUUM BREAKER FEED TANK	1M-INSPECTION	P52MM3-T	P52	PS1-RB1	S	WC	01/09/2025	01/09/2025	10/09/2025	10/09/2025	10/09/2025	10/09/2025		313.82	313.82	CLSD CNF NMAT PRC SETC	Z0009896	14/07/2025	1047	NB	M-C-001501	368830
PM	301791500	M-VB-T105	VACUUM BREAKER	1M-INSPECTION	P52MM3-T	P52	PS1-STK	S	WC	01/09/2025	01/09/2025	10/09/2025	10/09/2025	10/09/2025	10/09/2025		313.82	313.82	CLSD CNF NMAT PRC SETC	Z0009896	14/07/2025	1047	NB	M-C-001503	368832
PM	301791505	M-VB-T106	VACUUM BREAKER	1M-INSPECTION	P52MM3-T	P52	PS1-STK	S	WC	01/09/2025	01/09/2025	10/09/2025	10/09/2025	10/09/2025	10/09/2025		313.82	313.82	CLSD CNF NMAT PRC SETC	Z0009896	14/07/2025	1047	NB	M-C-001504	368833
PM	301791510	M-VB-T106-1	VACUUM BREAKER	1M-INSPECTION	P52MM3-T	P52	PSC-FUE	S	WC	01/09/2025	01/09/2025	10/09/2025	11/09/2025	10/09/2025	10/09/2025		313.82	313.82	CLSD CNF NMAT PRC SETC	Z0009896	14/07/2025	1047	NB	M-C-001505	368834
PM	301791515	M-VB-T200A	VACUUM BREAKER	3M-INSPECTION	P52MM3-T	P52	PS1	S	WC	10/09/2025	10/09/2025	10/09/2025	10/09/2025	10/09/2025	10/09/2025		313.82	313.82	CLSD CNF NMAT PRC SETC	Z0009896	14/07/2025	1047	NB	M-C-001507	368836
PM	301791517	M-VB-T200B	VACUUM BREAKER	3M-INSPECTION	P52MM3-T	P52	PS1	S	WC	10/09/2025	10/09/2025	10/09/2025	10/09/2025	10/09/2025	10/09/2025		313.82	313.82	CLSD CNF NMAT PRC SETC	Z0009896	14/07/2025	1047	NB	M-C-001508	368837
PM	301750719	M-X-101B	RUBBER CUTTER	4M-LUBRICATION	P52MM3-T	P52	PS1-RB1	B	WC	11/09/2025	11/09/2025	11/09/2025	11/09/2025	11/09/2025	11/09/2025		627.64	627.64	CLSD CNF NMAT PRC SETC	IP1020250318	18/03/2025	1047		M-C-000778	227422
PM	301751108	M-P-152A	ZNST SUPPLY PUMP	1Y-LUB OIL CHANGING	P52MM3-T	P52	PS1-AD1	B	WC	11/09/2025	11/09/2025	11/09/2025	11/09/2025	11/09/2025	11/09/2025		313.82	313.82	CLSD CNF NMAT PRC SETC	IP1020250318	18/03/2025	1047		MADD-S00017	4423
PM	301751109	M-P-153A	ANOX SUPPLY PUMP	1Y-LUB OIL CHANGING	P52MM3-T	P52	PS1-AD1	B	WC	11/09/2025	11/09/2025	11/09/2025	11/09/2025	11/09/2025	11/09/2025		313.82	313.82	CLSD CNF NMAT PRC SETC	IP1020250318	18/03/2025	1047		MADD-S00019	4427
PM	301751606	M-T-123	LUBE OIL TANK FOR PV-111A/B & PV-123A/B	1W-TOP UP LUBRICANT OIL AT T-123	P52MM3-T	P52	PS1-DV1	B	WC	11/09/2025	11/09/2025	11/09/2025	11/09/2025	11/09/2025	11/09/2025		627.64	465.46	CLSD CNF PRT GMPS PRC SETC	IP1020250318	18/03/2025	1047		MDV1-C00001	168613
PM	301750688	M-LIT-T102A	LEVEL TRANS RUBBER FEED TANK T-102(SIL)	1M-INSPECTION POLYMER PLUG	P24IC-T	P24	PS1-RB1	S	WC	12/09/2025	12/09/2025	12/09/2025	12/09/2025	12/09/2025	12/09/2025		648.72	648.72	CLSD CNF NMAT PRC SETC	IP1020250318	18/03/2025	1047		M-C-000771	222334
PM	301750763	M-LIT-T106	RV TANK T-106 LEVEL TRANSMITTER	1M-CLEAN NOZZLE AND TUBE(INCIDENT)	P24IC-T	P24	PS1-STK	C	WC	12/09/2025	12/09/2025	12/09/2025	12/09/2025	12/09/2025	12/09/2025		648.72	648.72	CLSD CNF NMAT PRC SETC	IP1020250318	18/03/2025	1047		M-C-000999	264037
PM	301750881	M-LSH-T106-1	RV TANK T-106-1 LEVEL SWITCH HIGH	1M-INSPECTION AND CLEAN POLYMER PLUG	P24IC-T	P24	PSC-FUE	B	WC	12/09/2025	12/09/2025	12/09/2025	12/09/2025	12/09/2025	12/09/2025		648.72	648.72	CLSD CNF NMAT PRC SETC	IP1020250318	18/03/2025	1047		M-C-001341	353186
PM	301751446	M-PJ-142B	COOLING WATER SUPPLY PUMP	1Y-LUB.OIL CHANGING	P52MM3-T	P52	PS1-CW1	B	WC	12/09/2025	12/09/2025	12/09/2025	12/09/2025	12/09/2025	12/09/2025		627.64	627.64	CLSD CNF NMAT PRC SETC	IP1020250318	18/03/2025	1047		MCWS-S00005	4690
PM	301751911	M-P-146	CIRCULATION WATER PUMP	1Y-LUB.OIL CHANGING	P52MM3-T	P52	PS1-PL1	A	WC	12/09/2025	12/09/2025	12/09/2025	12/09/2025	12/09/2025	12/09/2025		313.82	313.82	CLSD CNF NMAT PRC SETC	IP1020250318	18/03/2025	1047		MPEL-S00018	5406
PM	301791521	M-RD-V112	V-112 RUPTURE DISK	1M-INSPECTION	P52MM3-T	P52	PS1-PP1	S	WC	12/09/2025	12/09/2025	12/09/2025	12/09/2025	12/09/2025	12/09/2025		627.64	313.82	CLSD CNF NMAT PRC SETC	Z0009896	14/07/2025	1047	NB	M-C-001510	368839
PM	301791526	M-RD-R113	R-113 RUPTURE DISK	1M-INSPECTION	P52MM3-T	P52	PS1-PO1	S	WC	12/09/2025	12/09/2025	12/09/2025	12/09/2025	12/09/2025	12/09/2025		627.64	627.64	CLSD CNF NMAT PRC SETC	Z0009896	14/07/2025	1047	NB	M-C-001511	368840
PM	301791531	M-RD-R114	R-114 RUPTURE DISK	1M-INSPECTION	P52MM3-T	P52	PS1-PO1	S	WC	12/09/2025	12/09/2025	12/09/2025	12/09/2025	12/09/2025	12/09/2025		627.64	627.64	CLSD CNF NMAT PRC SETC	Z0009896	14/07/2025	1047	NB	M-C-001512	368861
PM	301750723	M-1DCS	DCS YOKOGAWA CS 3000 SYSTEM	1Y-ANSD WORK MAINTENANCE	P26IC-T	P26	PS1-CCR1	B	WC	15/09/2025	15/09/2025	15/09/2025	15/09/2025	03/09/2025	15/09/2025		3,081.42	3,081.42	CLSD CNF NMAT PRC SETC	IP1020250318	18/03/2025	1047		M-C-000817	241282
PM	301750726	M-PLC-HPA112	PLC HYDRAULIC PUMP SYSTEM HPA112	1Y-ANSD WORK MAINTENANCE	P26IC-T	P26	PS1-PP1	B	WC	15/09/2025	15/09/2025	15/09/2025	15/09/2025	15/09/2025	15/09/2025		162.18	162.18	CLSD CNF NMAT PRC SETC	IP1020250318	18/03/2025	1047		M-C-000820	241285
PM	301750727	M-PLC-HPA113	PLC HYDRAULIC PUMP SYSTEM HPA113	1Y-ANSD WORK MAINTENANCE	P26IC-T	P26	PS1-PO1	B	WC	15/09/2025	15/09/2025	15/09/2025	15/09/2025	15/09/2025	15/09/2025		162.18	162.18	CLSD CNF NMAT PRC SETC	IP1020250318	18/03/2025	1047		M-C-000821	241286
PM	301750728	M-PLC-HPA114	PLC HYDRAULIC PUMP SYSTEM HPA114	1Y-ANSD WORK MAINTENANCE	P26IC-T	P26	PS1-PO1	B	WC	15/09/2025	15/09/2025	15/09/2025	15/09/2025	15/09/2025	15/09/2025		162.18	162.18	CLSD CNF NMAT PRC SETC	IP1020250318	18/03/2025	1047		M-C-000822	241287
PM	301750729	M-PLC-HPP112	PLC HYDRAULIC PUMP SYSTEM HPP112	1Y-ANSD WORK MAINTENANCE	P26IC-T	P26	PS1-PP1	B	WC	15/09/2025	15/09/2025	15/09/2025	15/09/2025	15/09/2025	15/09/2025		162.18	162.18	CLSD CNF NMAT PRC SETC	IP1020250318	18/03/2025	1047		M-C-000823	241288
PM	301750742	M-1DCS	DCS YOKOGAWA CS 3000 SYSTEM	1Y-ANSD WORK MAINTENANCE	P26IC-T	P26	PS1-CCR1	B	WC	15/09/2025	15/09/2025	15/09/2025	15/09/2025	15/09/2025	15/09/2025		162.18	162.18	CLSD CNF NMAT PRC SETC	IP1020250318	18/03/2025	1047		M-C-000857	241333
PM	301750818	M-P-200S	STYRENE MONOMER TRUCK LOADING PUMP	1M-INSPECTION (RCM)	P52MM3-T	P52	PSC-SMT	B	WC	15/09/2025	15/09/2025	15/09/2025	15/09/2025	15/09/2025	15/09/2025		162.18	162.18	CLSD CNF NMAT PRC SETC	IP1020250318	18/03/2025	1047		M-C-001194	321768
PM	301751079	M-A-151A	CATALYST MIXING AGITATOR	1M-VISUAL INSPECTION	P52MM3-T	P52	PS1-AD1	B	WC	15/09/2025	15/09/2025	15/09/2025	15/09/2025	15/09/2025	15/09/2025		129.74	129.74	CLSD CNF NMAT NTUP PRC SETC	IP1020250318	18/03/2025	1047		MAD1-INS001	11820
PM	301751112	M-A-152A	ZNST MIXING AGITATOR	1M-VISUAL INSPECTION	P52MM3-T	P52	PS1-AD1	B	WC	15/09/2025	15/09/2025	15/09/2025	15/09/2025	15/09/2025	15/09/2025		129.74	129.74	CLSD CNF NMAT PRC SETC	IP1020250318	18/03/2025	1047		MADD-S00031	169704
PM	301751120	M-A-152B	ZNST MIXING AGITATOR	1M-VISUAL INSPECTION	P52MM3-T	P52	PS1-AD1	B	WC	15/09/2025	15/09/2025	15/09/2025	15/09/2025	15/09/2025	15/09/2025		129.74	129.74	CLSD CNF NMAT PRC SETC	IP1020250318	18/03/2025	1047		MADD-S00032	169705
PM	301751128	M-A-153	ANOX MIXING AGITATOR	1M-VISUAL INSPECTION	P52MM3-T	P52	PS1-AD1	B	WC	15/09/2025	15/09/2025	15/09/2025	15/09/2025	15/09/2025	15/09/2025		129.74	129.74	CLSD CNF NMAT PRC SETC	IP1020250318	18/03/2025	1047		MADD-S00033	169706
PM	301751136	M-P-151A	CATALYST SUPPLY PUMP	1M-VISUAL INSPECTION	P52MM3-T	P52	PS1-AD1	B	WC	15/09/2025	15/09/2025	15/09/2025	15/09/2025	15/09/2025	15/09/2025		129.74	129.74	CLSD CNF NMAT PRC SETC	IP1020250318	18/03/2025	1047		MADD-S00034	169707
PM	301751144	M-P-151B	CATALYST SUPPLY PUMP	1M-VISUAL INSPECTION	P52MM3-T	P52	PS1-AD1	B	WC	15/09/2025	15/09/2025	15/09/2025	15/09/2025	15/09/2025	15/09/2025		129.74	129.74	CLSD CNF NMAT PRC SETC	IP1020250318	18/03/2025	1047		MADD-S00035	169708
PM	301751152	M-P-151C	CATALYST SUPPLY PUMP	1M-VISUAL INSPECTION	P52MM3-T	P52	PS1-AD1	B	WC	15/09/2025	15/09/2025	15/09/2025	15/09/2025	15/09/2025	15/09/2025		129.74	129.74	CLSD CNF NMAT PRC SETC	IP1020250318	18/03/2025	1047		MADD-S00036	169709
PM	301751160	M-P-152A	ZNST SUPPLY PUMP	1M-VISUAL INSPECTION	P52MM3-T	P52	PS1-AD1	B	WC	15/09/2025	15/09/2025	15/09/2025	15/09/2025	15/09/2025	15/09/2025		129.74	129.74	CLSD CNF NMAT PRC SETC	IP1020250318	18/03/2025	1047		MADD-S00037	169710
PM	301751168	M-P-152B	ZNST SUPPLY PUMP	1M-VISUAL INSPECTION	P52MM3-T	P52	PS1-AD1	B	WC	15/09/2025	15/09/2025	15/09/2025	15/09/2025	15/09/2025	15/09/2025		129.74	129.74	CLSD CNF NMAT PRC SETC	IP1020250318	18/03/2025	1047		MADD-S00038	169711
PM	301751176	M-P-153A	ANOX SUPPLY PUMP	1M-VISUAL INSPECTION	P52MM3-T	P52	PS1-AD1	B	WC	15/09/2025	15/09/2025	15/09/2025	15/09/2025	15/09/2025	15/09/2025		129.74	129.74	CLSD CNF NMAT PRC SETC	IP1020250318	18/03/2025	1047		MADD-S00039	169712
PM	301751184	M-P-153B	ANOX SUPPLY PUMP	1M-VISUAL INSPECTION	P52MM3-T	P52	PS1-AD1	B	WC	15/09/2025	15/09/2025	15/09/2025	15/09/2025	15/09/2025	15/09/2025		129.74	129.74	CLSD CNF NMAT PRC SETC	IP1020250318	18/03/2025	1047		MADD-S00040	169713
PM	301751192	M-P-154A	SILICONE SUPPLY PUMP	1M-VISUAL INSPECTION	P52MM3-T	P52	PS1-AD1	B	WC	15/09/2025	15/09/2025	15/09/2025	15/09/2025	15/09/2025	15/09/2025		129.74	129.74	CLSD CNF NMAT PRC SETC	IP1020250318	18/03/2025	1047		MADD-S00041	169714
PM	301751200	M-P-154B	SILICONE SUPPLY PUMP	1M-VISUAL INSPECTION	P52MM3-T	P52	PS1-AD1	B	WC	15/09/2025	15/09/2025	15/09/2025	15/09/2025	15/09/2025	15/09/2025		129.74	129.74	CLSD CNF NMAT PRC SETC	IP1020250318	18/03/2025	1047		MADD-S00042	169715
PM	301751442	M-TIA-T101A	COOLING WATER TEMPERATURE GAUGE T-101A	4Y-SET AND CALIBRATION	P24IC-T	P24	PS1-CW1	C	WC	15/09/2025	15/09/2025	15/09/2025	15/09/2025	15/09/2025	15/09/2025		648.72	648.72	CLSD CNF NMAT PRC SETC	IP1020250318	18/03/2025	1047		MCWS-C00047	4668
PM	301751447	M-PJ-142C	COOLING WATER SUPPLY PUMP	1Y-LUB.OIL CHANGING	P52MM3-T	P52	PS1-CW1	B	WC	15/09/2025	15/09/2025	15/09/2025	15/09/2025	15/09/2025	15/09/2025		627.64	627.64	CLSD CNF NMAT PRC SETC	IP1020250318	18/03/2025	1047		MCWS-S00006	4692
PM	301751524	M-ELEC-ROUTINE	GROUP TAG : ELECTRICAL ROUTINE WORK	1W-INSPECT AND ADJUST	P13EM-T	P13	TSCL2	C	WC	15/09/2025	15/09/2025	15/09/2025	15/09/2025	15/09/2025	15/09/2025		324.36	324.36	CLSD CNF NMAT PRC SETC	IP1020250318	18/03/2025	1047		MDCS-C00001	4710
PM	301751642	M-TIA-T103A	ETHYL BENZENE TEMP. GAUGE	4Y-SET AND CALIBRATION	P24IC-T	P24	PS1-STK	C	WC	15/09/2025	15/09/2025	15/09/2025	15/09/2025	15/09/2025	15/09/2025		648.72	648.72	CLSD CNF NMAT PRC SETC	IP1020250318	18/03/2025	1047		MEB-C00003	4866
PM	301751643	M-TIA-T103B	ETHYL BENZENE TEMP. GAUGE	4Y-SET AND CALIBRATION	P24IC-T	P24	PS1-STK	C	WC	15/09/2025	15/09/2025	15/09/2025	15/09/2025	15/09/2025	15/09/2025		648.72	648.72	CLSD CNF NMAT PRC SETC	IP1020250318	18/03/2025	1047		MEB-C00004	4867
PM	301767404	M-ELEC-ROUTINE	GROUP TAG : ELECTRICAL ROUTINE WORK	3M-INSPECTION (IDLE EQ)	P13EM-T	P13	TSCL2	C	WC	15/09/2025	15/09/2025	15/09/2025	15/09/2025	15/09/2025	15/09/2025		1,297.44	648.72	CLSD CNF NMAT PRC SETC	Z0009896	14/05/2025	1047		M-C-001477	364928
PM	301767406	M-ELEC-ROUTINE	GROUP TAG : ELECTRICAL ROUTINE WORK	6M-INSPECTION (IDLE EQ)	P13EM-T	P13	TSCL2	C	WC	15/09/2025	15/09/2025	15/09/2025	15/09/2025	15/09/2025	15/09/2025		648.72	648.72	CLSD CNF NMAT PRC SETC	Z0009896	14/05/2025	1047		M-C-001478	364929
PM	301750730	M-PLC-HPP114	PLC HYDRAULIC PUMP SYSTEMHPP114	1Y-ANSD WORK MAINTENANCE	P26IC-T	P26	PS1-PO1	B	WC	16/09/2025	16/09/2025	16/09/2025	16/09/2025	16/09/2025	16/09/2025		162.18	162.18	CLSD CNF NMAT PRC SETC	IP1020250318	18/03/2025	1047		M-C-000824	241289
PM	301750731	M-PLC-HPP121	PLC HYDRAULIC PUMP SYSTEM HPP121	1Y-ANSD WORK MAINTENANCE	P26IC-T	P26	PS1-DV1	B	WC	16/09/2025	16/09/2025	16/09/2025	16/09/2025	16/09/2025	16/09/2025		162.18	162.18	CLSD CNF NMAT PRC SETC	IP1020250318	18/03/2025	1047		M-C-000825	241290
PM	301750732	M-PLC-HPS1	PLC HYDRAULIC PUMP SYSTEM HPS1	1Y-ANSD WORK MAINTENANCE	P26IC-T	P26	PS1-PP1	A	WC	16/09/2025	16/09/2025	16/09/2025	16/09/2025	16/09/2025	16/09/2025		162.18	162.18	CLSD CNF NMAT PRC SETC	IP1020250318	18/03/2025	1047		M-C-000826	241291
PM	301750733	M-PLC-HPS2	PLC HYDRAULIC PUMP SYSTEM HPS2	1Y-ANSD WORK MAINTENANCE	P26IC-T	P26	PS1-PO1	A	WC	16/09/2025	16/09/2025	16/09/2025	16/09/2025	16/09/2025	16/09/2025		162.18	162.18	CLSD CNF NMAT PRC SETC	IP1020250318	18/03/2025	1047		M-C-000827	241292
PM	301750737	M-PLC-S160	PLC HIPS S160	1Y-ANSD WORK MAINTENANCE	P26IC-T	P26	PS1-PL1	A	WC	16/09/2025	16/09/2025	16/09/2025	16/09/2025	16/09/2025	16/09/2025		162.18	162.18	CLSD CNF NMAT PRC SETC	IP1020250318	18/03/2025	1047		M-C-000831	241168
PM	301750741	M-PLC-X101A	PLC HIPS X101A	1Y-ANSD WORK MAINTENANCE	P26IC-T	P26	PS1-RB1	B	WC	16/09/2025	16/09/2025	16/09/2025	16/09/2025	16/09/2025	16/09/2025		162.18	162.18	CLSD CNF NMAT PRC SETC	IP1020250318	18/03/2025	1047		M-C-000835	241172
PM	301751676	M-PJ-110B	PREHEATER HOT OIL SUPPLY PUMP	1M-VISUAL INSPECTION	P52MM3-T	P52	PS1-PR1	B	WC	16/09/2025	16/09/2025	16/09/2025	16/09/2025	16/09/2025	16/09/2025		129.74	129.74	CLSD CNF NMAT PRC SETC	IP1020250318	18/03/2025	1047		MHOT-S00039	169753
PM	301751684	M-PJ-111B	1ST PREPOLYMERIZATION HOT OIL PUMP	1M-VISUAL INSPECTION	P52MM3-T	P52	PS1-PR1	B	WC	16/09/2025	16/09/2025	16/09/2025	16/09/2025	16/09/2025	16/09/2025		129.74	129.74	CLSD CNF NMAT PRC SETC	IP1020250318	18/03/2025	1047		MHOT-S00040	169754
PM	301751692	M-PJ-112A	2ND PREPOLYMERIZATION HOT OIL PUMP	1M-VISUAL INSPECTION	P52MM3-T	P52	PS1-PR1	B	WC	16/09/2025	16/09/2025	16/09/2025	16/09/2025	16/09/2025	16/09/2025		129.74	129.74	CLSD CNF NMAT PRC SETC	IP1020250318	18/03/2025	1047		MHOT-S00041	169755
PM	301751700	M-PJ-113A	1ST POLYMERRIZATION HOT OIL SUPPLY PUMP	1M-VISUAL INSPECTION	P52MM3-T	P52	PS1-PR1	B	WC	16/09/2025	16/09/2025	16/09/2025	16/09/2025	16/09/2025	16/09/2025		129.74	129.74	CLSD CNF NMAT PRC SETC	IP1020250318	18/03/2025	1047		MHOT-S00042	169756
PM	301751708	M-PJ-113B	1ST POLYMERRIZATION HOT OIL SUPPLY PUMP	1M-VISUAL INSPECTION	P52MM3-T	P52	PS1-PR1	B	WC	16/09/2025	16/09/2025	16/09/2025	16/09/2025	16/09/2025	16/09/2025		129.74	129.74	CLSD CNF NMAT PRC SETC	IP1020250318	18/03/2025	1047		MHOT-S00043	169757
PM	301751716	M-PJ-114A	2ND POLYMERRIZATION HOT OIL SUPPLY PUMP	1M-VISUAL INSPECTION	P52MM3-T	P52	PS1-PR1	B	WC	16/09/2025	16/09/2025	16/09/2025	16/09/2025	16/09/2025	16/09/2025		129.74	129.74	CLSD CNF NMAT PRC SETC	IP1020250318	18/03/2025	1047		MHOT-S00044	169758
PM	301751724	M-PJ-114B	2ND POLYMERRIZATION HOT OIL SUPPLY PUMP	1M-VISUAL INSPECTION	P52MM3-T	P52	PS1-PR1	B	WC	16/09/2025	16/09/2025	16/09/2025	16/09/2025	16/09/2025	16/09/2025		129.74	129.74	CLSD CNF NMAT PRC SETC	IP1020250318	18/03/2025	1047		MHOT-S00045	169759
PM	301751732	M-PJ-114C	2ND POLYMERRIZATION HOT OIL SUPPLY PUMP	1M-VISUAL INSPECTION	P52MM3-T	P52	PS1-PR1	B	WC	16/09/2025	16/09/2025	16/09/2025	16/09/2025	16/09/2025	16/09/2025		129.74	129.74	CLSD CNF NMAT PRC SETC	IP1020250318	18/03/2025	1047		MHOT-S00046	169760
PM	301751740	M-PJ-120A	DEVOLATILISER HOT OIL SUPPLY PUMP	1M-VISUAL INSPECTION	P52MM3-T	P52	PS1-PR1	B	WC	16/09/2025	16/09/2025	16/09/2025	16/09/2025	16/09/2025	16/09/2025		129.74	129.74	CLSD CNF NMAT PRC SETC	IP1020250318	18/03/2025	1047		MHOT-S00047	169761
PM	301751748	M-PJ-120B	DEVOLATILISER HOT OIL SUPPLY PUMP	1M-VISUAL INSPECTION	P52MM3-T	P52	PS1-PR1	B	WC	16/09/2025	16/09/2025	16/09/2025	16/09/2025	16/09/2025	16/09/2025		129.74	129.74	CLSD CNF NMAT PRC SETC	IP1020250318	18/03/2025	1047		MHOT-S00048	169762
PM	301751756	M-PJ-120C	DEVOLATILISER HOT OIL SUPPLY PUMP	1M-VISUAL INSPECTION	P52MM3-T	P52	PS1-PR1	B	WC	16/09/2025	16/09/2025	16/09/2025	16/09/2025	16/09/2025	16/09/2025		129.74	129.74	CLSD CNF NMAT PRC SETC	IP1020250318	18/03/2025	1047		MHOT-S00049	169763
PM	301752186	M-PJ-110A	PREHEATER HOT OIL SUPPLY PUMP	1M-VISUAL INSPECTION	P52MM3-T	P52	PS1-PR1	B	WC	16/09/2025	16/09/2025	16/09/2025	16/09/2025	16/09/2025	16/09/2025		129.74	129.74	CLSD CNF NMAT PRC SETC	IP1020250318	18/03/2025	1047		MPR1-INS001	11826
IM	600445130	M-D-160	PELLET DRYER	1M-VISUAL INSPECTION	P52MM3-T	P52	PS1-PL1	A	WC	17/09/2025	17/09/2025	17/09/2025	17/09/2025	17/09/2025	17/09/2025		313.82	313.82	CLSD CNF NMAT PRC SETC	IP1020250318	18/03/2025	1047		M-C-001395	356776
PM	301750722	M-ESD	(SIS) ESD SYSTEM FOR TSCL	1Y-ANSD WORK MAINTENANCE	P26IC-T	P26	PSC-CCR	S	WC	17/09/2025	17/09/2025	17/09/2025	17/09/2025	17/09/2025	17/09/2025		324.36	324.36	CLSD CNF NMAT PRC SETC	IP1020250318	18/03/2025	1047		M-C-000815	241277
PM	301750724	M-PLC-208A	PLC GPPS 208A	1Y-ANSD WORK MAINTENANCE	P26IC-T	P26	PS2-PL2	A	WC	17/09/2025	17/09/2025	17/09/2025	17/09/2025	17/09/2025	17/09/2025		324.36	324.36	CLSD CNF NMAT PRC SETC	IP1020250318	18/03/2025	1047		M-C-000818	241283
PM	301750725	M-PLC-208B	PLC GPPS 208B	1Y-ANSD WORK MAINTENANCE	P26IC-T	P26	PS2-PL2	A	WC	17/09/2025	17/09/2025	17/09/2025	17/09/2025	17/09/2025	17/09/2025		324.36	324.36	CLSD CNF NMAT PRC SETC	IP1020250318	18/03/2025	1047		M-C-000819	241284
PM	301750734	M-PLC-P186A	PLC PACKING P186A	1Y-ANSD WORK MAINTENANCE	P26IC-T	P26	PS1-WHA	B	WC	17/09/2025	17/09/2025	17/09/2025	17/09/2025	17/09/2025	17/09/2025		324.36	324.36	CLSD CNF NMAT PRC SETC	IP1020250318	18/03/2025	1047		M-C-000828	241165
PM	301750735	M-PLC-P186B	PLC PACKING P186B	1Y-ANSD WORK MAINTENANCE	P26IC-T	P26	PS2-WHA	B	WC	17/09/2025	17/09/2025	17/09/2025	17/09/2025	17/09/2025	17/09/2025		324.36	324.36	CLSD CNF NMAT PRC SETC	IP1020250318	18/03/2025	1047	NB	M-C-000829	241166
PM	301751322	M-TI-E100RR	10 DEG.C CHILLER RTN TEMP. GAUGE E-100R	4Y-SET AND CALIBRATION	P24IC-T	P24	PS1-PR1	C	WC	17/09/2025	17/09/2025	17/09/2025	17/09/2025	17/09/2025	17/09/2025		648.72	648.72	CLSD CNF NMAT PRC SETC	IP1020250318	18/03/2025	1047		MCHL-C00030	4525
PM	301751440	M-TIA-S142A	COOLING WATER PIT TEMPERATURE GAUGE	4Y-SET AND CALIBRATION	P24IC-T	P24	PS1-CW1	C	WC	17/09/2025	17/09/2025	17/09/2025	17/09/2025	17/09/2025	17/09/2025		648.72	648.72	CLSD CNF NMAT PRC SETC	IP1020250318	18/03/2025	1047		MCWS-C00045	4666
PM	301751441	M-TIA-S142B	COOLING WATER PIT TEMPERATURE GAUGE	4Y-SET AND CALIBRATION	P24IC-T	P24	PS1-CW1	C	WC	17/09/2025	17/09/2025	17/09/2025	17/09/2025	17/09/2025	17/09/2025		648.72	648.72	CLSD CNF NMAT PRC SETC	IP1020250318	18/03/2025	1047		MCWS-C00046	4667
PM	301751917	M-B-146	DIE FUME EXHAUST BLOWER	1M-VISUAL INSPECTION	P52MM3-T	P52	PS1-PL1	A	WC	17/09/2025	17/09/2025	17/09/2025	17/09/2025	17/09/2025	17/09/2025		129.74	129.74	CLSD CNF NMAT PRC SETC	IP1020250318	18/03/2025	1047		MPEL-S00055	169771
PM	301751925	M-B-160	PELLETIZER EXAUST BLOWER	1M-VISUAL INSPECTION	P52MM3-T	P52	PS1-PL1	A	WC	17/09/2025	17/09/2025	17/09/2025	17/09/2025	17/09/2025	17/09/2025		129.74	129.74	CLSD CNF NMAT PRC SETC	IP1020250318	18/03/2025	1047		MPEL-S00056	169772
PM	301751933	M-E-160	PELLETIZER WATER COOLER	1M-VISUAL INSPECTION	P52MM3-T	P52	PS1-PL1	A	WC	17/09/2025	17/09/2025	17/09/2025	17/09/2025	17/09/2025	17/09/2025		129.74	129.74	CLSD CNF NMAT PRC SETC	IP1020250318	18/03/2025	1047		MPEL-S00058	169774
PM	301751941	M-M-133	EXTERNAL LUB. FEEDER	1M-VISUAL INSPECTION	P52MM3-T	P52	PS1-PL1	C	WC	17/09/2025	17/09/2025	17/09/2025	17/09/2025	17/09/2025	17/09/2025		129.74	129.74	CLSD CNF NMAT PRC SETC	IP1020250318	18/03/2025	1047		MPEL-S00059	169775
PM	301751949	M-P-146	CIRCULATION WATER PUMP	1M-VISUAL INSPECTION	P52MM3-T	P52	PS1-PL1	A	WC	17/09/2025	17/09/2025	17/09/2025	17/09/2025	17/09/2025	17/09/2025		129.74	129.74	CLSD CNF NMAT PRC SETC	IP1020250318	18/03/2025	1047		MPEL-S00060	169776
PM	301751957	M-P-160A	PELLETIZER WATER SUPPLY PUMP	1M-VISUAL INSPECTION	P52MM3-T	P52	PS1-PL1	B	WC	17/09/2025	17/09/2025	17/09/2025	17/09/2025	17/09/2025	17/09/2025		129.74	129.74	CLSD CNF NMAT PRC SETC	IP1020250318	18/03/2025	1047		MPEL-S00061	169777
PM	301751965	M-P-160B	PELLETIZER WATER SUPPLY PUMP	1M-VISUAL INSPECTION	P52MM3-T	P52	PS1-PL1	B	WC	17/09/2025	17/09/2025	17/09/2025	17/09/2025	17/09/2025	17/09/2025		129.74	129.74	CLSD CNF NMAT PRC SETC	IP1020250318	18/03/2025	1047		MPEL-S00062	169778
PM	301751973	M-S-160	UNDERWATER PELLET CUTTER	1M-VISUAL INSPECTION	P52MM3-T	P52	PS1-PL1	A	WC	17/09/2025	17/09/2025	17/09/2025	17/09/2025	17/09/2025	17/09/2025		129.74	129.74	CLSD CNF NMAT PRC SETC	IP1020250318	18/03/2025	1047		MPEL-S00063	169779
PM	301751981	M-X-133	PELLET CLASSIFIER	1M-VISUAL INSPECTION	P52MM3-T	P52	PS1-PL1	A	WC	17/09/2025	17/09/2025	17/09/2025	17/09/2025	17/09/2025	17/09/2025		129.74	129.74	CLSD CNF NMAT PRC SETC	IP1020250318	18/03/2025	1047		MPEL-S00064	169780
PM	301751989	M-X-133A	PELLETIZER SYSTEM ROTARY FEEDER	1M-VISUAL INSPECTION	P52MM3-T	P52	PS1-PL1	A	WC	17/09/2025	17/09/2025	17/09/2025	17/09/2025	17/09/2025	17/09/2025		129.74	129.74	CLSD CNF NMAT PRC SETC	IP1020250318	18/03/2025	1047		MPEL-S00065	169781
PM	301752077	M-B-133	PELLETIZER SYSTEM DISCHARGE BLOWER	1M-VISUAL INSPECTION	P52MM3-T	P52	PS1-PL1	B	WC	17/09/2025	17/09/2025	17/09/2025	17/09/2025	17/09/2025	17/09/2025		129.74	129.74	CLSD CNF PRT NMAT PRC SETC	IP1020250318	18/03/2025	1047		MPL1-INS001	11823
PM	301752275	M-TI-E01A	INLET TEMP OF AIR CONVEYING COOLER E-01	4Y-SET AND CALIBRATION (INLET)	P24IC-T	P24	PS1-SL1	C	WC	17/09/2025	17/09/2025	17/09/2025	17/09/2025	17/09/2025	17/09/2025		648.72	648.72	CLSD CNF NMAT PRC SETC	IP1020250318	18/03/2025	1047		MSILO-S00004	5849
PM	301752276	M-TI-E01A	INLET TEMP OF AIR CONVEYING COOLER E-01	4Y-SET AND CALIBRATION (OUTLET)	P24IC-T	P24	PS1-SL1	C	WC	17/09/2025	17/09/2025	17/09/2025	17/09/2025	17/09/2025	17/09/2025		648.72	648.72	CLSD CNF NMAT PRC SETC	IP1020250318	18/03/2025	1047		MSILO-S00004	5850
PM	301752488	M-S-180B	EMERGENCY DESEL GENERATOR "NO.2"	1W-INSPECT AND TEST RUN	P13EM-T	P13	PSC-SUB	S	WC	17/09/2025	17/09/2025	17/09/2025	17/09/2025	17/09/2025	17/09/2025		324.36	324.36	CLSD CNF NMAT PRC SETC	IP1020250318	18/03/2025	1047		MSUB-C00001	5958
PM	301752523	M-2Z-890	EMERGENCY DESEL GENERATOR "NO.3"	1W-INSPECT AND TEST RUN	P13EM-T	P13	PSC-SUB	S	WC	17/09/2025	17/09/2025	17/09/2025	17/09/2025	17/09/2025	17/09/2025		324.36	324.36	CLSD CNF NMAT PRC SETC	IP1020250318	18/03/2025	1047		MSUB-C00031	167901
PM	301750736	M-PLC-R186B	PLC ROBOT R186B	1Y-ANSD WORK MAINTENANCE	P26IC-T	P26	PS2-WHA	B	WC	18/09/2025	18/09/2025	18/09/2025	18/09/2025	18/09/2025	18/09/2025		162.18	162.18	CLSD CNF NMAT PRC SETC	IP1020250318	18/03/2025	1047	NB	M-C-000830	241167
PM	301750738	M-PLC-UNLO	PLC FEED PACK UNLO	1Y-ANSD WORK MAINTENANCE	P26IC-T	P26	PSC-WHA	B	WC	18/09/2025	18/09/2025	18/09/2025	18/09/2025	18/09/2025	18/09/2025		162.18	162.18	CLSD CNF NMAT PRC SETC	IP1020250318	18/03/2025	1047	NB	M-C-000832	241169
PM	301750739	M-PLC-W186A	PLC WEIGHT MACHINE PACKING W186A	1Y-ANSD WORK MAINTENANCE	P26IC-T	P26	PS1-WHA	B	WC	18/09/2025	18/09/2025	18/09/2025	18/09/2025	18/09/2025	18/09/2025		162.18	162.18	CLSD CNF NMAT PRC SETC	IP1020250318	18/03/2025	1047		M-C-000833	241170
PM	301750740	M-PLC-W186B	PLC WEIGHT MACHINE PACKING W186B	1Y-ANSD WORK MAINTENANCE	P26IC-T	P26	PS2-WHA	B	WC	18/09/2025	18/09/2025	18/09/2025	18/09/2025	18/09/2025	18/09/2025		162.18	162.18	CLSD CNF NMAT PRC SETC	IP1020250318	18/03/2025	1047	NB	M-C-000834	241171
PM	301750811	M-P-100S	STYRENE MONOMER TRUCK LOADING PUMP	1Y-RE-LUBRICANT (RCM)	P52MM3-T	P52	PSC-SMT	B	WC	18/09/2025	18/09/2025	18/09/2025	18/09/2025	18/09/2025	18/09/2025		627.64	627.64	CLSD CNF NMAT PRC SETC	IP1020250318	18/03/2025	1047		M-C-001191	321765
PM	301752278	M-B-02	SILO DISCHARGE BLOWER	1M-VISUAL INSPECTION	P52MM3-T	P52	PS1-SL1	C	WC	18/09/2025	18/09/2025	18/09/2025	18/09/2025	18/09/2025	18/09/2025		129.74	129.74	CLSD CNF NMAT PRC SETC	IP1020250318	18/03/2025	1047		MSILO-S00019	169812
PM	301752286	M-B-03	SILO DISCHARGE BLOWER	1M-VISUAL INSPECTION	P52MM3-T	P52	PS1-SL1	C	WC	18/09/2025	18/09/2025	18/09/2025	18/09/2025	18/09/2025	18/09/2025		129.74	129.74	CLSD CNF NMAT PRC SETC	IP1020250318	18/03/2025	1047		MSILO-S00020	169813
PM	301752294	M-B-134A	QC. BIN DISCHARGE BLOWER	1M-VISUAL INSPECTION	P52MM3-T	P52	PS1-SL1	C	WC	18/09/2025	18/09/2025	18/09/2025	18/09/2025	18/09/2025	18/09/2025		129.74	129.74	CLSD CNF NMAT PRC SETC	IP1020250318	18/03/2025	1047		MSILO-S00021	169814
PM	301752302	M-B-134B	QC. BIN DISCHARGE BLOWER	1M-VISUAL INSPECTION	P52MM3-T	P52	PS1-SL1	C	WC	18/09/2025	18/09/2025	18/09/2025	18/09/2025	18/09/2025	18/09/2025		129.74	129.74	CLSD CNF NMAT PRC SETC	IP1020250318	18/03/2025	1047		MSILO-S00022	169815
PM	301752310	M-X-04	SILO DISCHARGE ROTARY FEEDER	1M-VISUAL INSPECTION	P52MM3-T	P52	PS1-SL1	C	WC	18/09/2025	18/09/2025	18/09/2025	18/09/2025	18/09/2025	18/09/2025		129.74	129.74	CLSD CNF NMAT PRC SETC	IP1020250318	18/03/2025	1047		MSILO-S00023	169816
PM	301752318	M-X-04A	BLEND BLACK ROTARY FEEDER	1M-VISUAL INSPECTION	P52MM3-T	P52	PS1-SL1	C	WC	18/09/2025	18/09/2025	18/09/2025	18/09/2025	18/09/2025	18/09/2025		129.74	129.74	CLSD CNF NMAT PRC SETC	IP1020250318	18/03/2025	1047		MSILO-S00024	169817
PM	301752326	M-X-05	SILO DISCHARGE ROTARY FEEDER	1M-VISUAL INSPECTION	P52MM3-T	P52	PS1-SL1	B	WC	18/09/2025	18/09/2025	18/09/2025	18/09/2025	18/09/2025	18/09/2025		129.74	129.74	CLSD CNF NMAT PRC SETC	IP1020250318	18/03/2025	1047		MSILO-S00025	169818
PM	301752334	M-X-06	SILO DISCHARGE ROTARY FEEDER	1M-VISUAL INSPECTION	P52MM3-T	P52	PS1-SL1	B	WC	18/09/2025	18/09/2025	18/09/2025	18/09/2025	18/09/2025	18/09/2025		129.74	129.74	CLSD CNF NMAT PRC SETC	IP1020250318	18/03/2025	1047		MSILO-S00026	169819
PM	301752342	M-X-134A	QC. BIN ROTARY FEEDER	1M-VISUAL INSPECTION	P52MM3-T	P52	PS1-SL1	B	WC	18/09/2025	18/09/2025	18/09/2025	18/09/2025	18/09/2025	18/09/2025		129.74	129.74	CLSD CNF NMAT PRC SETC	IP1020250318	18/03/2025	1047		MSILO-S00027	169820
PM	301752350	M-X-134B	QC. BIN ROTARY FEEDER	1M-VISUAL INSPECTION	P52MM3-T	P52	PS1-SL1	B	WC	18/09/2025	18/09/2025	18/09/2025	18/09/2025	18/09/2025	18/09/2025		129.74	129.74	CLSD CNF NMAT PRC SETC	IP1020250318	18/03/2025	1047		MSILO-S00028	169821
PM	301752430	M-2X-08	SILO DISCHARGE ROTARY FEEDER	1M-VISUAL INSPECTION	P52MM3-T	P52	PS1-SL1	B	WC	18/09/2025	18/09/2025	18/09/2025	18/09/2025	18/09/2025	18/09/2025		129.74	129.74	CLSD CNF NMAT PRC SETC	IP1020250318	18/03/2025	1047		MSL1-INS001	11828
SD	800116351	M-ESD	(SIS) ESD SYSTEM FOR TSCL	3Y-ANSD-SIF PROOF TEST	P26IC-T	P26	PSC-CCR	S	WC	18/09/2025	18/09/2025	18/09/2025	18/09/2025	01/09/2025	18/09/2025		1,297.44	1,297.44	CLSD CNF NMAT PRC SETC	IP1020250113	13/01/2025	1047		M-C-000816	241278
SD	800116497	M-PLC-UNLO	PLC FEED PACK UNLO	1Y-CLEAN AND TIGHTEN	P26IC-T	P26	PSC-WHA	B	WC	18/09/2025	18/09/2025	18/09/2025	18/09/2025	18/09/2025	18/09/2025		162.18	162.18	CLSD CNF NMAT PRC SETC	IP1020250113	13/01/2025	1047	NB	M-C-001252	337792
SD	800116498	M-PLC-UNLO	PLC FEED PACK UNLO	1Y-UPDATE AND BACK UP PROJECT	P26IC-T	P26	PSC-WHA	B	WC	18/09/2025	18/09/2025	18/09/2025	18/09/2025	18/09/2025	18/09/2025		162.18	162.18	CLSD CNF NMAT PRC SETC	IP1020250113	13/01/2025	1047	NB	M-C-001271	338071
SD	800116501	M-PLC-S140A	PLC HOT OIL BURNER A	1Y-ANSD WORK MAINTENANCE	P26IC-T	P26	PS1-PP1	A	WC	18/09/2025	18/09/2025	18/09/2025	18/09/2025	18/09/2025	18/09/2025		162.18	162.18	CLSD CNF NMAT PRC SETC	IP1020250113	13/01/2025	1047		M-C-001313	341938
SD	800116502	M-PLC-S140B	PLC HOT OIL BURNER B	1Y-ANSD WORK MAINTENANCE	P26IC-T	P26	PS1-PP1	A	WC	18/09/2025	18/09/2025	18/09/2025	18/09/2025	18/09/2025	18/09/2025		162.18	162.18	CLSD CNF NMAT PRC SETC	IP1020250113	13/01/2025	1047		M-C-001314	341939
PM	301750696	M-SV-AIR-PURGE	GROUP TAG : SOLENOID VALVE AIR PURGE SYS	1M-CHECK SV. PURGE FILTER Z-187A	P24IC-T	P24	PSC	C	WC	19/09/2025	19/09/2025	19/09/2025	19/09/2025	19/09/2025	19/09/2025		648.72	648.72	CLSD CNF NMAT PRC SETC	IP1020250318	18/03/2025	1047		M-C-000772	222335
PM	301751607	M-T-123	LUBE OIL TANK FOR PV-111A/B & PV-123A/B	1W-TOP UP LUBRICANT OIL AT T-123	P52MM3-T	P52	PS1-DV1	B	WC	19/09/2025	19/09/2025	19/09/2025	19/09/2025	19/09/2025	19/09/2025		13,527.64	13,527.64	CLSD CNF PRT GMPS MACM PRC SETC	IP1020250318	18/03/2025	1047		MDV1-C00001	168613
SD	800116484	M-B-187A	DUST COLLECTOR BLOWER	2Y-SHUTDOWN PM ACTIVITY (RCM) (M)	P25IC-T	P25	PS1-WHA	B	WC	19/09/2025	19/09/2025	19/09/2025	19/09/2025	19/09/2025	19/09/2025		714.00	714.00	TECO CNF NMAT PRC SETC	IP1020250113	13/01/2025	1047	NO PM	M-C-001168	321623
SD	800116487	M-B-187A	DUST COLLECTOR BLOWER	4Y-MAJOR OVERHAUL (RCM) (M)	P25IC-T	P25	PS1-WHA	B	WC	19/09/2025	19/09/2025	19/09/2025	19/09/2025	19/09/2025	19/09/2025		714.00	714.00	TECO CNF NMAT PRC SETC	IP1020250113	13/01/2025	1047	NO PM	M-C-001171	321626
PM	301750721	M-FT-TTT	CORIOLIS SM TTT TO TSCL (CUSTODY)	1Y-FLOW METER PROVING	P24IC-T	P24	PSC-SMT	C	WC	23/09/2025	23/09/2025	22/09/2025	23/09/2025	23/09/2025	23/09/2025		51,584.36	25,954.36	TECO CNF GMPS NMAT PRC SETC	IP1020250318	18/03/2025	1047		M-C-000781	227561
PM	301750888	M-CCTV-SYS	GROUP TAG : CCTV SYSTEM	3M-CLEAN CCTV PELLETIZER ROOM AREA	P13EM-T	P13	PSC	C	WC	22/09/2025	22/09/2025	22/09/2025	22/09/2025	22/09/2025	22/09/2025		324.36	324.36	CLSD CNF NMAT PRC SETC	IP1020250318	18/03/2025	1047		M-C-001342	353187
PM	301751450	M-S-142B	COOLING TOWER	4M-LUBRICATION	P52MM3-T	P52	PS1-CW1	B	WC	22/09/2025	22/09/2025	22/09/2025	22/09/2025	22/09/2025	22/09/2025		151.64	151.64	CLSD CNF NMAT PRC SETC	IP1020250318	18/03/2025	1047		MCWS-S00011	4704
PM	301751525	M-ELEC-ROUTINE	GROUP TAG : ELECTRICAL ROUTINE WORK	1W-INSPECT AND ADJUST	P13EM-T	P13	TSCL2	C	WC	22/09/2025	22/09/2025	22/09/2025	22/09/2025	22/09/2025	22/09/2025		324.36	324.36	CLSD CNF NMAT PRC SETC	IP1020250318	18/03/2025	1047		MDCS-C00001	4710
PM	301751664	M-PJ-110B	PREHEATER HOT OIL SUPPLY PUMP	1Y-LUB.OIL CHANGING	P52MM3-T	P52	PS1-PR1	B	WC	22/09/2025	22/09/2025	22/09/2025	22/09/2025	22/09/2025	22/09/2025		313.82	313.82	CLSD CNF NMAT PRC SETC	IP1020250318	18/03/2025	1047		MHOT-S00004	5046
PM	301751666	M-PJ-113A	1ST POLYMERRIZATION HOT OIL SUPPLY PUMP	1Y-LUB.OIL CHANGING	P52MM3-T	P52	PS1-PR1	B	WC	22/09/2025	22/09/2025	22/09/2025	22/09/2025	22/09/2025	22/09/2025		313.82	313.82	CLSD CNF NMAT PRC SETC	IP1020250318	18/03/2025	1047		MHOT-S00007	5052
PM	301752195	M-P-101A	RUBBER SOLUTION TRANSFER PUMP	1M-VISUAL INSPECTION	P52MM3-T	P52	PS1-RB1	B	WC	22/09/2025	22/09/2025	22/09/2025	22/09/2025	22/09/2025	22/09/2025		129.74	129.74	CLSD CNF NMAT PRC SETC	IP1020250318	18/03/2025	1047		MRB1-INS001	11827
PM	301752211	M-P-101B	RUBBER SOLUTION TRANSFER PUMP	1M-VISUAL INSPECTION	P52MM3-T	P52	PS1-RB1	B	WC	22/09/2025	22/09/2025	22/09/2025	22/09/2025	22/09/2025	22/09/2025		129.74	129.74	CLSD CNF NMAT PRC SETC	IP1020250318	18/03/2025	1047		MRUB-S00025	169803
PM	301752219	M-P-102A	RUBBER SOLUTION SUPPLY PUMP	1M-VISUAL INSPECTION	P52MM3-T	P52	PS1-RB1	B	WC	22/09/2025	22/09/2025	22/09/2025	22/09/2025	22/09/2025	22/09/2025		129.74	129.74	CLSD CNF NMAT PRC SETC	IP1020250318	18/03/2025	1047		MRUB-S00026	169804
PM	301752227	M-P-102B	RUBBER SOLUTIONSUPPLY PUMP	1M-VISUAL INSPECTION	P52MM3-T	P52	PS1-RB1	B	WC	22/09/2025	22/09/2025	22/09/2025	22/09/2025	22/09/2025	22/09/2025		129.74	129.74	CLSD CNF NMAT PRC SETC	IP1020250318	18/03/2025	1047		MRUB-S00027	169805
PM	301752235	M-P-102X	RUBBER SOLUTION FILTER DRAIN PUMP	1M-VISUAL INSPECTION	P52MM3-T	P52	PS1-RB1	C	WC	22/09/2025	22/09/2025	22/09/2025	22/09/2025	22/09/2025	22/09/2025		129.74	129.74	CLSD CNF NMAT PRC SETC	IP1020250318	18/03/2025	1047		MRUB-S00028	169806
PM	301752243	M-X-101A	RUBBER CONVEYER	1M-VISUAL INSPECTION	P52MM3-T	P52	PS1-RB1	B	WC	22/09/2025	22/09/2025	22/09/2025	22/09/2025	22/09/2025	22/09/2025		129.74	129.74	CLSD CNF NMAT PRC SETC	IP1020250318	18/03/2025	1047	NB	MRUB-S00029	169807
PM	301752251	M-X-101B	RUBBER CUTTER	1M-VISUAL INSPECTION	P52MM3-T	P52	PS1-RB1	B	WC	22/09/2025	22/09/2025	22/09/2025	22/09/2025	22/09/2025	22/09/2025		129.74	129.74	CLSD CNF NMAT PRC SETC	IP1020250318	18/03/2025	1047		MRUB-S00030	169808
PM	301752259	M-X-101C	RUBBER TRANSFER BLOWER	1M-VISUAL INSPECTION	P52MM3-T	P52	PS1-RB1	B	WC	22/09/2025	22/09/2025	22/09/2025	22/09/2025	22/09/2025	22/09/2025		129.74	129.74	CLSD CNF NMAT PRC SETC	IP1020250318	18/03/2025	1047		MRUB-S00031	169809
PM	301752267	M-X-101E	VACUUM LIFTER	1M-VISUAL INSPECTION	P52MM3-T	P52	PS1-RB1	B	WC	22/09/2025	22/09/2025	22/09/2025	22/09/2025	22/09/2025	22/09/2025		129.74	129.74	CLSD CNF NMAT PRC SETC	IP1020250318	18/03/2025	1047		MRUB-S00032	169810
PM	301752474	M-P-103	ETHYL BENZENE SUPPLY PUMP	1M-VISUAL INSPECTION	P52MM3-T	P52	PS1-STK	B	WC	22/09/2025	22/09/2025	22/09/2025	22/09/2025	22/09/2025	22/09/2025		129.74	129.74	CLSD CNF NMAT PRC SETC	IP1020250318	18/03/2025	1047		MSTK-INS001	11829
SD	800116485	M-X-186C	SEA BULK MACHINE	2Y-SHUTDOWN PM ACTIVITY (RCM)	P25IC-T	P25	PSC	B	WC	22/09/2025	22/09/2025	22/09/2025	22/09/2025	22/09/2025	22/09/2025		1,946.16	1,428.00	TECO CNF NMAT PRC SETC	IP1020250113	13/01/2025	1047		M-C-001169	321624
SD	800116486	M-X-186C	SEA BULK MACHINE	1Y-LUB OIL CHANGING	P25IC-T	P25	PSC	B	WC	25/08/2025	26/09/2025	22/09/2025	22/09/2025	22/09/2025	22/09/2025	SDM25	476.00	476.00	TECO CNF NMAT PRC SETC	IP1020250113	13/01/2025	1047		M-C-001170	321625
PM	301750704	M-SV-AIR-PURGE	GROUP TAG : SOLENOID VALVE AIR PURGE SYS	1M-CHECK SV. PURGE FILTER 2Z-187B	P24IC-T	P24	PSC	C	WC	23/09/2025	23/09/2025	23/09/2025	23/09/2025	23/09/2025	23/09/2025		648.72	648.72	CLSD CNF NMAT PRC SETC	IP1020250318	18/03/2025	1047		M-C-000773	222336
PM	301751561	M-PV-123A	DEVOL VACUUM PUMP	1M-VISUAL INSPECTION	P52MM3-T	P52	PS1-DV1	B	WC	23/09/2025	23/09/2025	23/09/2025	23/09/2025	23/09/2025	23/09/2025		129.74	129.74	CLSD CNF NMAT PRC SETC	IP1020250318	18/03/2025	1047		MDV-S00026	169743
PM	301751569	M-PV-123B	DEVOL VACUUM PUMP	1M-VISUAL INSPECTION	P52MM3-T	P52	PS1-DV1	B	WC	23/09/2025	23/09/2025	23/09/2025	23/09/2025	23/09/2025	23/09/2025		129.74	129.74	CLSD CNF NMAT PRC SETC	IP1020250318	18/03/2025	1047		MDV-S00027	169744
PM	301751636	M-HP-P121	HYDRAULIC POWER PUMP	1M-VISUAL INSPECTION	P52MM3-T	P52	PS1-DV1	B	WC	23/09/2025	23/09/2025	23/09/2025	23/09/2025	23/09/2025	23/09/2025		129.74	129.74	CLSD CNF NMAT PRC SETC	IP1020250318	18/03/2025	1047		MDV1-INS001	11822
PM	301751667	M-PJ-113B	1ST POLYMERRIZATION HOT OIL SUPPLY PUMP	1Y-LUB.OIL CHANGING	P52MM3-T	P52	PS1-PR1	B	WC	22/09/2025	22/09/2025	23/09/2025	23/09/2025	23/09/2025	23/09/2025		313.82	313.82	CLSD CNF NMAT PRC SETC	IP1020250318	18/03/2025	1047		MHOT-S00008	5054
PM	301752139	M-HP-A112	HYDRAULIC POWER PUMP	1M-VISUAL INSPECTION	P52MM3-T	P52	PS1-PP1	B	WC	23/09/2025	23/09/2025	23/09/2025	23/09/2025	23/09/2025	23/09/2025		129.74	129.74	CLSD CNF NMAT PRC SETC	IP1020250318	18/03/2025	1047		MPP1-INS001	11825
PM	301752155	M-HP-P112	HYDRAULIC POWER PUMP	1M-VISUAL INSPECTION	P52MM3-T	P52	PS1-PP1	B	WC	23/09/2025	23/09/2025	23/09/2025	23/09/2025	23/09/2025	23/09/2025		129.74	129.74	CLSD CNF NMAT PRC SETC	IP1020250318	18/03/2025	1047	NB	MPPO-S00031	169798
PM	301752163	M-HP-S2	HYDRAULIC POWER PUMP	1M-VISUAL INSPECTION	P52MM3-T	P52	PS1-PP1	A	WC	23/09/2025	23/09/2025	23/09/2025	23/09/2025	23/09/2025	23/09/2025		129.74	129.74	CLSD CNF NMAT PRC SETC	IP1020250318	18/03/2025	1047		MPPO-S00032	169799
PM	301752454	M-FIQ-TTT	RATE TOTALIZER SM TTT TO TSCL (CUSTODY)	1Y-CALIBRATE RATE TOTALIZER	P24IC-T	P24	PSC-SMT	C	WC	23/09/2025	23/09/2025	23/09/2025	23/09/2025	23/09/2025	23/09/2025		648.72	648.72	TECO CNF NMAT NTUP PRC SETC	IP1020250318	18/03/2025	1047		MSMT-C00008	5886
SD	800121856	M-X-186B	BAGGING UNIT LINE B.	CLEAN HOPPER	P25IC-T	P25	PS2-WHA	B	WC	25/08/2025	26/09/2025	23/09/2025	23/09/2025	14/08/2025	29/08/2025	SDM25	13,702.56	13,702.56	TECO CNF GMPS NMAT PRC SETC	26006196	31/07/2025	1047			
PM	301731858	M-PSV-T100P	PRESSURE SAFETY VALVE T-100	4Y-SET AND CALIBRATION	P52MM3-T	P52	PS1	S	WC	30/09/2025	31/10/2025	24/09/2025	24/09/2025	24/09/2025	24/09/2025	SDM25	1,255.28	1,255.28	CLSD CNF NMAT PRC SETC	IP1020250120	20/01/2025	1047		MSMT-C00029	5907
PM	301751271	M-2S-883	AIR COMPRESSOR.	3M-PREVENTIVE MAINTENANCE	P52MM3-T	P52	PSC-WSA	B	WC	24/09/2025	24/09/2025	24/09/2025	24/09/2025	24/09/2025	24/09/2025		1,255.28	1,255.28	CLSD CNF NMAT PRC SETC	IP1020250318	18/03/2025	1047		MAIR-C00021D	25893
PM	301751274	M-S-182A	AIR COMPRESSOR.	3M-PREVENTIVE MAINTENANCE	P52MM3-T	P52	PSC-WSA	B	WC	24/09/2025	24/09/2025	24/09/2025	24/09/2025	24/09/2025	24/09/2025		1,255.28	1,255.28	CLSD CNF NMAT PRC SETC	IP1020250318	18/03/2025	1047		MAIR-C00022	25805
PM	301751277	M-S-182B	AIR COMPRESSOR.	3M-PREVENTIVE MAINTENANCE	P52MM3-T	P52	PSC-WSA	B	WC	24/09/2025	24/09/2025	24/09/2025	24/09/2025	24/09/2025	24/09/2025		1,255.28	1,255.28	CLSD CNF NMAT PRC SETC	IP1020250318	18/03/2025	1047	NB	MAIR-C00023	25806
PM	301751424	M-PJ-142A	COOLING WATER SUPPLY PUMP	1M-VISUAL INSPECTION	P52MM3-T	P52	PS1-CW1	B	WC	24/09/2025	24/09/2025	24/09/2025	24/09/2025	24/09/2025	24/09/2025		129.74	129.74	CLSD CNF NMAT PRC SETC	IP1020250318	18/03/2025	1047		MCW1-INS001	11821
PM	301751454	M-PJ-142B	COOLING WATER SUPPLY PUMP	1M-VISUAL INSPECTION	P52MM3-T	P52	PS1-CW1	B	WC	24/09/2025	24/09/2025	24/09/2025	24/09/2025	24/09/2025	24/09/2025		129.74	129.74	CLSD CNF NMAT PRC SETC	IP1020250318	18/03/2025	1047		MCWS-S00014	169733
PM	301751462	M-PJ-142C	COOLING WATER SUPPLY PUMP	1M-VISUAL INSPECTION	P52MM3-T	P52	PS1-CW1	B	WC	24/09/2025	24/09/2025	24/09/2025	24/09/2025	24/09/2025	24/09/2025		129.74	129.74	CLSD CNF NMAT PRC SETC	IP1020250318	18/03/2025	1047		MCWS-S00015	169734
PM	301751470	M-S-142A	COOLING TOWER	1M-VISUAL INSPECTION	P52MM3-T	P52	PS1-CW1	B	WC	24/09/2025	24/09/2025	24/09/2025	24/09/2025	24/09/2025	24/09/2025		129.74	129.74	CLSD CNF NMAT PRC SETC	IP1020250318	18/03/2025	1047		MCWS-S00016	169735
PM	301751478	M-S-142B	COOLING TOWER	1M-VISUAL INSPECTION	P52MM3-T	P52	PS1-CW1	B	WC	24/09/2025	24/09/2025	24/09/2025	24/09/2025	24/09/2025	24/09/2025		129.74	129.74	CLSD CNF NMAT PRC SETC	IP1020250318	18/03/2025	1047		MCWS-S00017	169736
PM	301751765	M-PJ-140B	MAIN HOT OIL CIRCULATION PUMP	1M-VISUAL INSPECTION	P52MM3-T	P52	PS1-WSA	B	WC	24/09/2025	24/09/2025	24/09/2025	24/09/2025	24/09/2025	24/09/2025		129.74	129.74	CLSD CNF NMAT PRC SETC	IP1020250318	18/03/2025	1047		MHOT-S00050	169764
PM	301752094	M-HP-A113	HYDRAULIC POWER PUMP	1M-VISUAL INSPECTION	P52MM3-T	P52	PS1-PO1	B	WC	24/09/2025	24/09/2025	24/09/2025	24/09/2025	24/09/2025	24/09/2025		129.74	129.74	CLSD CNF NMAT PRC SETC	IP1020250318	18/03/2025	1047		MPO1-INS001	11824
PM	301752107	M-HP-A114	HYDRAULIC POWER PUMP	1M-VISUAL INSPECTION	P52MM3-T	P52	PS1-PO1	B	WC	24/09/2025	24/09/2025	24/09/2025	24/09/2025	24/09/2025	24/09/2025		129.74	129.74	CLSD CNF NMAT PRC SETC	IP1020250318	18/03/2025	1047		MPOL-S00052	169794
PM	301752115	M-HP-P114	HYDRAULIC POWER PUMP	1M-VISUAL INSPECTION	P52MM3-T	P52	PS1-PO1	B	WC	24/09/2025	24/09/2025	24/09/2025	24/09/2025	24/09/2025	24/09/2025		129.74	129.74	CLSD CNF NMAT PRC SETC	IP1020250318	18/03/2025	1047	NB	MPOL-S00053	169795
PM	301752123	M-HP-S1	HYDRAULIC POWER PUMP	1M-VISUAL INSPECTION	P52MM3-T	P52	PS1-PO1	A	WC	24/09/2025	24/09/2025	24/09/2025	24/09/2025	24/09/2025	24/09/2025		129.74	129.74	CLSD CNF NMAT PRC SETC	IP1020250318	18/03/2025	1047	NB	MPOL-S00054	169796
PM	301752489	M-S-180B	EMERGENCY DESEL GENERATOR "NO.2"	1W-INSPECT AND TEST RUN	P13EM-T	P13	PSC-SUB	S	WC	24/09/2025	24/09/2025	24/09/2025	24/09/2025	24/09/2025	24/09/2025		324.36	324.36	CLSD CNF NMAT PRC SETC	IP1020250318	18/03/2025	1047		MSUB-C00001	5958
PM	301752524	M-2Z-890	EMERGENCY DESEL GENERATOR "NO.3"	1W-INSPECT AND TEST RUN	P13EM-T	P13	PSC-SUB	S	WC	24/09/2025	24/09/2025	24/09/2025	24/09/2025	24/09/2025	24/09/2025		324.36	324.36	CLSD CNF NMAT PRC SETC	IP1020250318	18/03/2025	1047		MSUB-C00031	167901
PM	301752569	M-PJ-140A	MAIN HOT OIL CIRCULATION PUMP	1M-VISUAL INSPECTION	P52MM3-T	P52	PS1-WSA	B	WC	24/09/2025	24/09/2025	24/09/2025	24/09/2025	24/09/2025	24/09/2025		129.74	129.74	CLSD CNF NMAT PRC SETC	IP1020250318	18/03/2025	1047		MWSA-INS001	11831
PM	301750546	M-UE-95	CATHODIC SYSTEM	2Y-VISUAL INSPECT FENCE CATHODIC SYSTEM	P13EM-T	P13	PSC-SMT	B	WC	25/09/2025	25/09/2025	25/09/2025	25/09/2025	25/09/2025	25/09/2025		648.72	648.72	CLSD CNF NMAT PRC SETC	IP1020250318	18/03/2025	1047		M-C-001298	338858
PM	301751448	M-S-142A	COOLING TOWER	4M-LUBRICATION	P52MM3-T	P52	PS1-CW1	B	WC	26/09/2025	26/09/2025	25/09/2025	25/09/2025	25/09/2025	25/09/2025		151.64	151.64	CLSD CNF NMAT PRC SETC	IP1020250318	18/03/2025	1047		MCWS-S00010	4701
PM	301751608	M-T-123	LUBE OIL TANK FOR PV-111A/B & PV-123A/B	1W-TOP UP LUBRICANT OIL AT T-123	P52MM3-T	P52	PS1-DV1	B	WC	24/09/2025	24/09/2025	25/09/2025	25/09/2025	25/09/2025	25/09/2025		13,527.64	13,527.64	CLSD CNF PRT GMPS MACM PRC SETC	IP1020250318	18/03/2025	1047		MDV1-C00001	168613
PM	301752445	M-UE-95	CATHODIC SYSTEM	2M-CATHODIC PROTECTION INSPECTION	P13EM-T	P13	PSC-SMT	B	WC	25/09/2025	25/09/2025	25/09/2025	25/09/2025	25/09/2025	25/09/2025		648.72	648.72	CLSD CNF NMAT PRC SETC	IP1020250318	18/03/2025	1047		MSMT-C00001	5879
SD	800121852	M-X-186A	BAGGING UNIT	INSPECTION VACUUM PUMP AND CLEANING SOV	P25IC-T	P25	PS1-WHA	B	WC	25/08/2025	26/09/2025	25/09/2025	25/09/2025	08/09/2025	08/09/2025	SDM25	96,141.36	84,622.16	TECO CNF PRT CSER GMPS MSPT PRC SETC	26006196	31/07/2025	1047			
PM	301604061	M-F-100A	STYRENE MONOMER SUPPLY FILTER	2Y-CARTRIDGE FILTER CHANGE	P52MM3-T	P52	PS1-PR1	C	WC	29/09/2025	31/10/2025	29/09/2025	29/09/2025	29/09/2025	29/09/2025	SDM25	162.18	162.18	CLSD CNF NMAT PRC SETC	IP1020240119	19/01/2024	1047		MSMT-C00045	5917
PM	301604062	M-F-100B	STYRENE MONOMER SUPPLY FILTER	2Y-CARTRIDGE FILTER CHANGE	P52MM3-T	P52	PS1-PR1	C	WC	29/09/2025	31/10/2025	29/09/2025	29/09/2025	29/09/2025	29/09/2025	SDM25	162.18	162.18	CLSD CNF NMAT PRC SETC	IP1020240119	19/01/2024	1047		MSMT-C00046	5918
PM	301750804	M-B-187A	DUST COLLECTOR BLOWER	1M-OPERATING MACHINE INSPECT (RCM) (M)	P25IC-T	P25	PS1-WHA	B	WC	29/09/2025	29/09/2025	29/09/2025	29/09/2025	29/09/2025	29/09/2025		476.00	476.00	CLSD CNF NMAT PRC SETC	IP1020250318	18/03/2025	1047	NO PM	M-C-001190	321764
PM	301750826	M-X-186C	SEA BULK MACHINE	1M-OPERATING MACHINE INSPECTION(RCM)	P25IC-T	P25	PSC	B	WC	29/09/2025	29/09/2025	29/09/2025	29/09/2025	29/09/2025	29/09/2025		476.00	476.00	CLSD CNF NMAT PRC SETC	IP1020250318	18/03/2025	1047		M-C-001195	321769
PM	301751307	M-2X-186B	DUST DISCHARGE ROTARY FEEDER	1M-VISUAL INSPECTION (M)	P25IC-T	P25	PS2-WHA	C	WC	29/09/2025	29/09/2025	29/09/2025	29/09/2025	29/09/2025	29/09/2025		238.00	238.00	CLSD CNF NMAT PRC SETC	IP1020250318	18/03/2025	1047	PM IN ITEM 152218, NB	MBAG-S00047	169724
PM	301751526	M-ELEC-ROUTINE	GROUP TAG : ELECTRICAL ROUTINE WORK	1W-INSPECT AND ADJUST	P13EM-T	P13	TSCL2	C	WC	29/09/2025	29/09/2025	29/09/2025	29/09/2025	29/09/2025	29/09/2025		324.36	324.36	CLSD CNF NMAT PRC SETC	IP1020250318	18/03/2025	1047		MDCS-C00001	4710
PM	301752552	M-2Z-187B	DUST COLLECTOR UNIT	1M-VISUAL INSPECTION (M)	P25IC-T	P25	PS2-WHA	B	WC	29/09/2025	29/09/2025	29/09/2025	29/09/2025	29/09/2025	29/09/2025		324.36	324.36	CLSD CNF NMAT PRC SETC	IP1020250318	18/03/2025	1047		MWHA-INS001	11840
PM	301752560	M-2F-186B	DEDUSTOR UNIT	1M-VISUAL INSPECTION (M)	P25IC-T	P25	PS2-WHA	B	WC	29/09/2025	29/09/2025	29/09/2025	29/09/2025	29/09/2025	29/09/2025		238.00	238.00	CLSD CNF NMAT PRC SETC	IP1020250318	18/03/2025	1047	PM IN ITEM 152218	MWHA-INS002	152218

Order Type	Order	Equipment	Description	Description	Main WorkCtr	Planner group	Location	ABC indic.	User status	Bas. start date	Basic fin. date	Sched. start	Sched. finish	Actual start	Actual Finish	Revision	TotalPlnndCosts	Total act.costs	System status	Entered by	Created on	MaintPlant	Sort field	MaintenancePlan	MaintItem
PM	301750772	M-DLV-891C	DELUGE VALVE CHEMICAL WAREHOUSE	4.5Y-ACTION TEST (RCM)	P52MM3-T	P52	PS1-WHA	S	WC	30/09/2025	30/09/2025	30/09/2025	30/09/2025	30/09/2025	30/09/2025	SDM25	627.64	627.64	CLSD CNF NMAT PRC SETC	IP1020250318	18/03/2025	1047	NB	M-C-001139	305335
PM	301752151	M-A-112	2ND PREPOLYMERIZATION AGITATOR	4M-LUBRICATION	P62MM4-T	P62	PS1-PP1	A	WC	30/09/2025	30/09/2025	30/09/2025	30/09/2025	30/09/2025	30/09/2025		1,904.00	1,904.00	CLSD CNF NMAT PRC SETC	IP1020250318	18/03/2025	1047		MPPO-S00003	5658
PM	301750854	M-1UPS	UPS DCS SYSTEM	1M-INSPECTION BATTERY	P13EM-T	P13	PS1-CCR1	S	WC	01/10/2025	01/10/2025	01/10/2025	01/10/2025	01/10/2025	01/10/2025		648.72	324.36	CLSD CNF NMAT PRC SETC	IP1020250318	18/03/2025	1047	NB	M-C-001321	342460
PM	301750862	M-2UPS	UPS DCS SYSTEM	1M-INSPECTION BATTERY	P13EM-T	P13	PS2-CCR2	S	WC	01/10/2025	01/10/2025	01/10/2025	01/10/2025	01/10/2025	01/10/2025		648.72	324.36	CLSD CNF NMAT PRC SETC	IP1020250318	18/03/2025	1047		M-C-001322	342521
PM	301750941	M-PC-121A	RECOVER VOLATILES SUPPLY PUMP	1M-VISUAL INSPECTION	P52MM3-T	P52	PS1-DV1	B	WC	01/10/2025	01/10/2025	01/10/2025	01/10/2025	01/10/2025	01/10/2025		129.74	129.74	CLSD CNF NMAT PRC SETC	IP1020250318	18/03/2025	1047		M-C-001349	353204
PM	301750949	M-PC-121B	RECOVER VOLATILES SUPPLY PUMP	1M-VISUAL INSPECTION	P52MM3-T	P52	PS1-DV1	B	WC	01/10/2025	01/10/2025	01/10/2025	01/10/2025	01/10/2025	01/10/2025		129.74	129.74	CLSD CNF NMAT PRC SETC	IP1020250318	18/03/2025	1047		M-C-001350	353205
PM	301751061	M-MPJ-140A	MOTOR MAIN HOT OIL CIRCULATING PUMP	4M-REGREASE MOTOR (RCM)	P13EM-T	P13	PS1-PR1	B	WC	01/10/2025	01/10/2025	01/10/2025	01/10/2025	01/10/2025	01/10/2025		648.72	324.36	CLSD CNF NMAT PRC SETC	IP1020250318	18/03/2025	1047	NB	M-C-001430	357789
PM	301751065	M-MB-140A	MOTOR BLOWER AIR COMBUSION	4M-REGREASE MOTOR	P13EM-T	P13	PS2-WSA	A	WC	01/10/2025	01/10/2025	01/10/2025	01/10/2025	01/10/2025	01/10/2025		648.72	324.36	CLSD CNF NMAT PRC SETC	IP1020250318	18/03/2025	1047		M-C-001432	357791
PM	301751069	M-MP-140A-1	MOTOR OF RV FUEL PUMP A	4M-VISUAL INSPECTION MOTOR (RCM)	P13EM-T	P13	PS1-WSA	A	WC	01/10/2025	01/10/2025	01/10/2025	01/10/2025	01/10/2025	01/10/2025		648.72	324.36	CLSD CNF NMAT PRC SETC	IP1020250318	18/03/2025	1047		M-C-001434	357793
PM	301752171	M-PV-111A	PREPOLYMERIZATION VACUUM PUMP	1M-VISUAL INSPECTION	P52MM3-T	P52	PS1-PP1	B	WC	01/10/2025	01/10/2025	01/10/2025	01/10/2025	01/10/2025	01/10/2025		129.74	129.74	CLSD CNF NMAT PRC SETC	IP1020250318	18/03/2025	1047		MPPO-S00033	169800
PM	301752179	M-PV-111B	PREPOLYMERIZATION VACUUM PUMP	1M-VISUAL INSPECTION	P52MM3-T	P52	PS1-PP1	B	WC	01/10/2025	01/10/2025	01/10/2025	01/10/2025	01/10/2025	01/10/2025		129.74	129.74	CLSD CNF NMAT PRC SETC	IP1020250318	18/03/2025	1047		MPPO-S00034	169801
PM	301752490	M-S-180B	EMERGENCY DESEL GENERATOR "NO.2"	1W-INSPECT AND TEST RUN	P13EM-T	P13	PSC-SUB	S	WC	01/10/2025	01/10/2025	01/10/2025	01/10/2025	01/10/2025	01/10/2025		324.36	324.36	CLSD CNF NMAT PRC SETC	IP1020250318	18/03/2025	1047		MSUB-C00001	5958
PM	301752525	M-2Z-890	EMERGENCY DESEL GENERATOR "NO.3"	1W-INSPECT AND TEST RUN	P13EM-T	P13	PSC-SUB	S	WC	01/10/2025	01/10/2025	01/10/2025	01/10/2025	01/10/2025	01/10/2025		324.36	324.36	CLSD CNF NMAT PRC SETC	IP1020250318	18/03/2025	1047		MSUB-C00031	167901
SD	800123158	M-PSV-T100P	PRESSURE SAFETY VALVE T-100	2Y-PSV PERFORMANCE TEST	P52MM3-T	P52	PS1	S	WF	01/10/2025	01/10/2025	01/10/2025	01/10/2025	01/10/2025	01/10/2025		0.00	162.18	REL CNF NMAT PRC SETC	Z0009896	10/09/2025	1047		M-C-001521	371461
PM	301751332	M-PJ-144A	-7 DEG.C CHILLER PUMP	1M-VISUAL INSPECTION	P52MM3-T	P52	PSC-CHL	B	WC	02/10/2025	02/10/2025	02/10/2025	02/10/2025	02/10/2025	02/10/2025		129.74	129.74	CLSD CNF NMAT PRC SETC	IP1020250318	18/03/2025	1047		MCHL-INS001	11842
PM	301751345	M-PJ-144B	-7 DEG.C CHILLER PUMP	1M-VISUAL INSPECTION	P52MM3-T	P52	PSC-CHL	B	WC	02/10/2025	02/10/2025	02/10/2025	02/10/2025	02/10/2025	02/10/2025		129.74	129.74	CLSD CNF NMAT PRC SETC	IP1020250318	18/03/2025	1047		MCHL-S00014	169725
PM	301751353	M-PJ-145A	CHILLED WATER SUPPLY PUMP.	1M-VISUAL INSPECTION	P52MM3-T	P52	PSC-CHL	B	WC	02/10/2025	02/10/2025	02/10/2025	02/10/2025	02/10/2025	02/10/2025		129.74	129.74	CLSD CNF NMAT PRC SETC	IP1020250318	18/03/2025	1047		MCHL-S00015	169726
PM	301751361	M-PJ-145B	CHILLED WATER SUPPLY PUMP.	1M-VISUAL INSPECTION	P52MM3-T	P52	PSC-CHL	B	WC	02/10/2025	02/10/2025	02/10/2025	02/10/2025	02/10/2025	02/10/2025		129.74	129.74	CLSD CNF NMAT PRC SETC	IP1020250318	18/03/2025	1047		MCHL-S00016	169727
PM	301751370	M-E-141A/1	COLD OIL COOLER	1M-VISUAL INSPECTION	P52MM3-T	P52	PSC-COL	B	WC	02/10/2025	02/10/2025	02/10/2025	02/10/2025	02/10/2025	02/10/2025		129.74	129.74	CLSD CNF NMAT PRC SETC	IP1020250318	18/03/2025	1047		MCOL-INS001	11843
PM	301751384	M-E-141A/2	COLD OIL COOLER	1M-VISUAL INSPECTION	P52MM3-T	P52	PSC-COL	B	WC	02/10/2025	02/10/2025	02/10/2025	02/10/2025	02/10/2025	02/10/2025		129.74	129.74	CLSD CNF NMAT PRC SETC	IP1020250318	18/03/2025	1047		MCOL-S00022	169728
PM	301751392	M-E-141B/1	COLD OIL COOLER	1M-VISUAL INSPECTION	P52MM3-T	P52	PSC-COL	B	WC	02/10/2025	02/10/2025	02/10/2025	02/10/2025	02/10/2025	02/10/2025		129.74	129.74	CLSD CNF NMAT PRC SETC	IP1020250318	18/03/2025	1047		MCOL-S00023	169729
PM	301751400	M-E-141B/2	COLD OIL COOLER	1M-VISUAL INSPECTION	P52MM3-T	P52	PSC-COL	B	WC	02/10/2025	02/10/2025	02/10/2025	02/10/2025	02/10/2025	02/10/2025		129.74	129.74	CLSD CNF NMAT PRC SETC	IP1020250318	18/03/2025	1047		MCOL-S00024	169730
PM	301751408	M-PJ-141A	MAIN COLD OIL CIRCULATING PUMP	1M-VISUAL INSPECTION	P52MM3-T	P52	PSC-COL	B	WC	02/10/2025	02/10/2025	02/10/2025	02/10/2025	02/10/2025	02/10/2025		129.74	129.74	CLSD CNF NMAT PRC SETC	IP1020250318	18/03/2025	1047		MCOL-S00025	169731
PM	301751416	M-PJ-141B	MAIN COLD OIL CIRCULATING PUMP	1M-VISUAL INSPECTION	P52MM3-T	P52	PSC-COL	B	WC	02/10/2025	02/10/2025	02/10/2025	02/10/2025	02/10/2025	02/10/2025		129.74	129.74	CLSD CNF NMAT PRC SETC	IP1020250318	18/03/2025	1047		MCOL-S00026	169732
IM	600444904	M-TR-01	TRANSFORMER 1	3M-VISUAL INSPECTION	P13EM-T	P13	PSC-SUB	A	WC	05/10/2025	05/10/2025	03/10/2025	03/10/2025	02/10/2025	02/10/2025		324.36	324.36	CLSD CNF NMAT PRC SETC	IP1020250318	18/03/2025	1047	NB	M-C-001132	299914
IM	600444906	M-TR-02	TRANSFORMER 2	3M-VISUAL INSPECTION	P13EM-T	P13	PSC-SUB	A	WC	05/10/2025	05/10/2025	03/10/2025	03/10/2025	02/10/2025	02/10/2025		324.36	324.36	CLSD CNF NMAT PRC SETC	IP1020250318	18/03/2025	1047	NB	M-C-001133	299915
PM	301751281	M-2S-882-1	AIR DRYER	2M-CLEAN FILLTER AND INSPECTION	P13EM-T	P13	PSC-WSA	B	WC	03/10/2025	03/10/2025	03/10/2025	03/10/2025	02/10/2025	02/10/2025		324.36	324.36	CLSD CNF NMAT PRC SETC	IP1020250318	18/03/2025	1047	NB	MAIR-S00003	153422
PM	301751285	M-2S-883-1	AIR DRYER	2M-CLEAN FILLTER AND INSPECTION	P13EM-T	P13	PSC-WSA	B	WC	03/10/2025	03/10/2025	03/10/2025	03/10/2025	02/10/2025	02/10/2025		324.36	145.96	CLSD CNF NMAT PRC SETC	IP1020250318	18/03/2025	1047	NB	MAIR-S00004	153423
PM	301751289	M-S-182-1	AIR DRYER	2M-CLEAN FILLTER AND INSPECTION	P13EM-T	P13	PSC-WSA	B	WC	03/10/2025	03/10/2025	03/10/2025	03/10/2025	02/10/2025	02/10/2025		324.36	324.36	CLSD CNF NMAT PRC SETC	IP1020250318	18/03/2025	1047	NB	MAIR-S00005	153424
PM	301751609	M-T-123	LUBE OIL TANK FOR PV-111A/B & PV-123A/B	1W-TOP UP LUBRICANT OIL AT T-123	P52MM3-T	P52	PS1-DV1	B	WC	02/10/2025	02/10/2025	03/10/2025	03/10/2025	03/10/2025	03/10/2025		13,527.64	13,527.64	CLSD CNF PRT GMPS MACM PRC SETC	IP1020250318	18/03/2025	1047		MDV1-C00001	168613
PM	301751527	M-ELEC-ROUTINE	GROUP TAG : ELECTRICAL ROUTINE WORK	1W-INSPECT AND ADJUST	P13EM-T	P13	TSCL2	C	WC	06/10/2025	06/10/2025	06/10/2025	06/10/2025	06/10/2025	06/10/2025		324.36	324.36	CLSD CNF NMAT PRC SETC	IP1020250318	18/03/2025	1047		MDCS-C00001	4710
PM	301751668	M-PJ-114A	2ND POLYMERRIZATION HOT OIL SUPPLY PUMP	1Y-LUB.OIL CHANGING	P52MM3-T	P52	PS1-PR1	B	WC	05/10/2025	05/10/2025	06/10/2025	06/10/2025	06/10/2025	06/10/2025		627.64	627.64	CLSD CNF NMAT PRC SETC	IP1020250318	18/03/2025	1047		MHOT-S00009	5056
PM	301751900	M-B-146	DIE FUME EXHAUST BLOWER	4M-LUBRICATION	P52MM3-T	P52	PS1-PL1	A	WC	06/10/2025	06/10/2025	06/10/2025	06/10/2025	06/10/2025	06/10/2025		313.82	313.82	CLSD CNF NMAT PRC SETC	IP1020250318	18/03/2025	1047		MPEL-S00014	5399
SD	800116794	M-XV-T102	OUTLET ON-OFF VALVE OF FEED TANK	8Y-OVERHAUL	P24IC-T	P24	PS1-RB1	B	WASV	25/08/2025	26/09/2025	06/10/2025	23/10/2025			SDM25	75,517.00	75,517.00	REL GMPS NMAT PRC SETC	IP1020250113	13/01/2025	1047		MRUB-S00017	5740
PM	301750587	M-FX-FWHDR	HOSE NITROGEN FOR AIR FAIL (CV-FWHDR1)	2Y-VISUAL EXAMINATION	P52MM3-T	P52	PSC-FWA	S	WC	07/10/2025	07/10/2025	07/10/2025	07/10/2025	07/10/2025	07/10/2025		324.36	324.36	CLSD CNF NMAT PRC SETC	IP1020250318	18/03/2025	1047		M-C-000177	185217
PM	301750590	M-P-188C	FOUL HEXANE DIAPHRAGM PUMP	1M-VISUAL INSPECTION	P52MM3-T	P52	PSC-FUE	B	WC	07/10/2025	07/10/2025	07/10/2025	07/10/2025	07/10/2025	07/10/2025		129.74	129.74	CLSD CNF NMAT PRC SETC	IP1020250318	18/03/2025	1047		M-C-000181	185384
PM	301750812	M-P-103S	ETHYL BENZENE LOADING PUMP	3M-OPERATING MACHINE INSPECTION (RCM)	P52MM3-T	P52	PS1-STK	B	WC	07/10/2025	07/10/2025	07/10/2025	07/10/2025	07/10/2025	07/10/2025		627.64	627.64	CLSD CNF NMAT PRC SETC	IP1020250318	18/03/2025	1047		M-C-001192	321766
PM	301750925	M-P-104A	RECOVER VOLATILE SUPPLY PUMP	1M-VISUAL INSPECTION	P52MM3-T	P52	PS1-STK	B	WC	07/10/2025	07/10/2025	07/10/2025	07/10/2025	07/10/2025	07/10/2025		129.74	129.74	CLSD CNF NMAT PRC SETC	IP1020250318	18/03/2025	1047		M-C-001347	353202
PM	301750933	M-P-104B	RECOVER VOLATILE SUPPLY PUMP	1M-VISUAL INSPECTION	P52MM3-T	P52	PS1-STK	B	WC	07/10/2025	07/10/2025	07/10/2025	07/10/2025	07/10/2025	07/10/2025		129.74	129.74	CLSD CNF NMAT PRC SETC	IP1020250318	18/03/2025	1047		M-C-001348	353203
PM	301751647	M-P-189A	FUEL OIL SUPPLY PUMP	1M-VISUAL INSPECTION	P52MM3-T	P52	PSC-FUE	B	WC	07/10/2025	07/10/2025	07/10/2025	07/10/2025	07/10/2025	07/10/2025		129.74	129.74	CLSD CNF NMAT PRC SETC	IP1020250318	18/03/2025	1047		MFUE-INS001	11844
PM	301751773	M-P-189B	FUEL OIL SUPPLY PUMP	1M-VISUAL INSPECTION	P52MM3-T	P52	PSC-FUE	B	WC	07/10/2025	07/10/2025	07/10/2025	07/10/2025	07/10/2025	07/10/2025		129.74	129.74	CLSD CNF NMAT PRC SETC	IP1020250318	18/03/2025	1047		MHOT-S00054	169768
PM	301791491	M-VB-T101A	VACUUM BREAKER DISSOLVER TANK	1M-INSPECTION	P52MM3-T	P52	PS1	S	WC	07/10/2025	07/10/2025	07/10/2025	07/10/2025	07/10/2025	07/10/2025		627.64	465.46	CLSD CNF NMAT PRC SETC	Z0009896	14/07/2025	1047	NB	M-C-001500	368829
PM	301791495	M-VB-T102	VACUUM BREAKER FEED TANK	1M-INSPECTION	P52MM3-T	P52	PS1-RB1	S	WC	07/10/2025	07/10/2025	07/10/2025	07/10/2025	07/10/2025	07/10/2025		627.64	627.64	CLSD CNF NMAT PRC SETC	Z0009896	14/07/2025	1047	NB	M-C-001501	368830
PM	301791501	M-VB-T105	VACUUM BREAKER	1M-INSPECTION	P52MM3-T	P52	PS1-STK	S	WC	07/10/2025	07/10/2025	07/10/2025	07/10/2025	07/10/2025	07/10/2025		324.36	162.18	CLSD CNF NMAT PRC SETC	Z0009896	14/07/2025	1047	NB	M-C-001503	368832
PM	301791506	M-VB-T106	VACUUM BREAKER	1M-INSPECTION	P52MM3-T	P52	PS1-STK	S	WC	07/10/2025	07/10/2025	07/10/2025	07/10/2025	07/10/2025	07/10/2025		313.82	313.82	CLSD CNF NMAT PRC SETC	Z0009896	14/07/2025	1047	NB	M-C-001504	368833
PM	301791511	M-VB-T106-1	VACUUM BREAKER	1M-INSPECTION	P52MM3-T	P52	PSC-FUE	S	WC	07/10/2025	07/10/2025	07/10/2025	07/10/2025	07/10/2025	07/10/2025		313.82	313.82	CLSD CNF NMAT PRC SETC	Z0009896	14/07/2025	1047	NB	M-C-001505	368834
PM	301752491	M-S-180B	EMERGENCY DESEL GENERATOR "NO.2"	1W-INSPECT AND TEST RUN	P13EM-T	P13	PSC-SUB	S	WC	08/10/2025	08/10/2025	08/10/2025	08/10/2025	08/10/2025	08/10/2025		324.36	324.36	CLSD CNF NMAT PRC SETC	IP1020250318	18/03/2025	1047		MSUB-C00001	5958
PM	301752526	M-2Z-890	EMERGENCY DESEL GENERATOR "NO.3"	1W-INSPECT AND TEST RUN	P13EM-T	P13	PSC-SUB	S	WC	08/10/2025	08/10/2025	08/10/2025	08/10/2025	08/10/2025	08/10/2025		324.36	324.36	CLSD CNF NMAT PRC SETC	IP1020250318	18/03/2025	1047		MSUB-C00031	167901
PM	301791522	M-RD-V112	V-112 RUPTURE DISK	1M-INSPECTION	P52MM3-T	P52	PS1-PP1	S	WC	08/10/2025	08/10/2025	08/10/2025	08/10/2025	08/10/2025	08/10/2025		627.64	313.82	CLSD CNF NMAT PRC SETC	Z0009896	14/07/2025	1047	NB	M-C-001510	368839
PM	301791527	M-RD-R113	R-113 RUPTURE DISK	1M-INSPECTION	P52MM3-T	P52	PS1-PO1	S	WC	08/10/2025	08/10/2025	08/10/2025	08/10/2025	08/10/2025	08/10/2025		627.64	465.46	CLSD CNF NMAT PRC SETC	Z0009896	14/07/2025	1047	NB	M-C-001511	368840
PM	301791532	M-RD-R114	R-114 RUPTURE DISK	1M-INSPECTION	P52MM3-T	P52	PS1-PO1	S	WC	08/10/2025	08/10/2025	08/10/2025	08/10/2025	08/10/2025	08/10/2025		627.64	313.82	CLSD CNF NMAT PRC SETC	Z0009896	14/07/2025	1047	NB	M-C-001512	368861
SD	800121843	M-NONE-PS	NONE EQUIPMENT POLYSTYRENE	SCAFFOLD INSULATION HIPS ANSD2025	P52MM3-T	P52	PS1	C	WASV	25/08/2025	26/09/2025	08/10/2025	31/10/2025			SDM25	572,074.56	572,074.56	REL GMPS NMAT PRC SETC	26008364	30/07/2025	1047			
PM	301750909	M-P-100A	STYRENE MONOMER SUPPLY PUMP	1M-VISUAL INSPECTION	P52MM3-T	P52	PSC-SMT	B	WC	09/10/2025	09/10/2025	09/10/2025	09/10/2025	09/10/2025	09/10/2025		129.74	129.74	CLSD CNF NMAT PRC SETC	IP1020250318	18/03/2025	1047		M-C-001345	353060
PM	301750917	M-P-100B	STYRENE MONOMER SUPPLY PUMP	1M-VISUAL INSPECTION	P52MM3-T	P52	PSC-SMT	B	WC	09/10/2025	09/10/2025	09/10/2025	09/10/2025	09/10/2025	09/10/2025		129.74	129.74	CLSD CNF NMAT PRC SETC	IP1020250318	18/03/2025	1047		M-C-001346	353201
PM	301751610	M-T-123	LUBE OIL TANK FOR PV-111A/B & PV-123A/B	1W-TOP UP LUBRICANT OIL AT T-123	P52MM3-T	P52	PS1-DV1	B	WC	09/10/2025	09/10/2025	09/10/2025	09/10/2025	09/10/2025	09/10/2025		13,527.64	13,527.64	CLSD CNF PRT GMPS MACM PRC SETC	IP1020250318	18/03/2025	1047		MDV1-C00001	168613
PM	301751669	M-PJ-114B	2ND POLYMERRIZATION HOT OIL SUPPLY PUMP	1Y-LUB.OIL CHANGING	P52MM3-T	P52	PS1-PR1	B	WC	09/10/2025	09/10/2025	09/10/2025	09/10/2025	09/10/2025	09/10/2025		313.82	313.82	CLSD CNF NMAT PRC SETC	IP1020250318	18/03/2025	1047		MHOT-S00010	5058
PM	301751825	M-P-107A	MINERAL OIL SUPPLY PUMP	1M-VISUAL INSPECTION	P52MM3-T	P52	PSC-MOT	B	WC	09/10/2025	09/10/2025	09/10/2025	09/10/2025	09/10/2025	09/10/2025		129.74	129.74	CLSD CNF NMAT PRC SETC	IP1020250318	18/03/2025	1047		MMOT-INS001	11845
PM	301751835	M-P-107B	MINERAL OIL SUPPLY PUMP	1M-VISUAL INSPECTION	P52MM3-T	P52	PSC-MOT	B	WC	09/10/2025	09/10/2025	09/10/2025	09/10/2025	09/10/2025	09/10/2025		129.74	129.74	CLSD CNF NMAT PRC SETC	IP1020250318	18/03/2025	1047		MMOT-S00006	169769
PM	301751843	M-P-107C	MINERAL OIL SUPPLY PUMP	1M-VISUAL INSPECTION	P52MM3-T	P52	PSC-MOT	B	WC	09/10/2025	09/10/2025	09/10/2025	09/10/2025	09/10/2025	09/10/2025		129.74	129.74	CLSD CNF NMAT PRC SETC	IP1020250318	18/03/2025	1047		MMOT-S00007	169770
PM	301752458	M-P-200A	STYRENE MONOMER SUPPLY PUMP	1M-VISUAL INSPECTION	P52MM3-T	P52	PSC-SMT	B	WC	09/10/2025	09/10/2025	09/10/2025	09/10/2025	09/10/2025	09/10/2025		129.74	129.74	CLSD CNF NMAT PRC SETC	IP1020250318	18/03/2025	1047		MSMT-S00017	169832
PM	301752466	M-P-200B	STYRENE MONOMER SUPPLY PUMP	1M-VISUAL INSPECTION	P52MM3-T	P52	PSC-SMT	B	WC	09/10/2025	09/10/2025	09/10/2025	09/10/2025	09/10/2025	09/10/2025		129.74	129.74	CLSD CNF NMAT PRC SETC	IP1020250318	18/03/2025	1047		MSMT-S00018	169833
IM	600445131	M-D-160	PELLET DRYER	1M-VISUAL INSPECTION	P52MM3-T	P52	PS1-PL1	A	WC	17/10/2025	17/10/2025	10/10/2025	10/10/2025	10/10/2025	10/10/2025		190.40	190.40	CLSD CNF NMAT PRC SETC	IP1020250318	18/03/2025	1047		M-C-001395	356776
PM	301732825	M-PSV-S182-2	AIR RECEIVER TANG SAFETY VALVE	4Y-SET AND CALIBRATION	P52MM3-T	P52	PSC-WSA	C	WF	30/11/2025	30/11/2025	10/10/2025	17/10/2025	10/10/2025	17/10/2025	SDM25	1,590.18	941.46	REL CNF NMAT PRC SETC	IP1020250120	20/01/2025	1047		MAIR-C00011	4461
PM	301750787	M-B-187A	DUST COLLECTOR BLOWER	2M-RE-LUBRICATION (RCM) (M)	P25IC-T	P25	PS1-WHA	B	WC	10/10/2025	10/10/2025	10/10/2025	10/10/2025	10/10/2025	10/10/2025		324.36	324.36	TECO CNF NMAT NTUP PRC SETC	IP1020250318	18/03/2025	1047	NO PM	M-C-001179	321634
PM	301750805	M-B-187A	DUST COLLECTOR BLOWER	1M-OPERATING MACHINE INSPECT (RCM) (M)	P25IC-T	P25	PS1-WHA	B	WC	10/10/2025	10/10/2025	10/10/2025	10/10/2025	10/10/2025	10/10/2025		324.36	324.36	TECO CNF NMAT NTUP PRC SETC	IP1020250318	18/03/2025	1047	NO PM	M-C-001190	321764
PM	301751308	M-2X-186B	DUST DISCHARGE ROTARY FEEDER	1M-VISUAL INSPECTION (M)	P25IC-T	P25	PS2-WHA	C	WC	10/10/2025	10/10/2025	10/10/2025	10/10/2025	10/10/2025	10/10/2025		324.36	324.36	TECO CNF NMAT PRC SETC	IP1020250318	18/03/2025	1047	PM IN ITEM 152218, NB	MBAG-S00047	169724
PM	301751670	M-PJ-114C	2ND POLYMERRIZATION HOT OIL SUPPLY PUMP	1Y-LUB.OIL CHANGING	P52MM3-T	P52	PS1-PR1	B	WC	10/10/2025	10/10/2025	10/10/2025	10/10/2025	10/10/2025	10/10/2025		627.64	627.64	CLSD CNF NMAT PRC SETC	IP1020250318	18/03/2025	1047		MHOT-S00011	5060
PM	301752553	M-2Z-187B	DUST COLLECTOR UNIT	1M-VISUAL INSPECTION (M)	P25IC-T	P25	PS2-WHA	B	WC	10/10/2025	10/10/2025	10/10/2025	10/10/2025	10/10/2025	10/10/2025		324.36	324.36	TECO CNF NMAT PRC SETC	IP1020250318	18/03/2025	1047		MWHA-INS001	11840
PM	301752561	M-2F-186B	DEDUSTOR UNIT	1M-VISUAL INSPECTION (M)	P25IC-T	P25	PS2-WHA	B	WC	10/10/2025	10/10/2025	10/10/2025	10/10/2025	10/10/2025	10/10/2025		324.36	324.36	TECO CNF NMAT PRC SETC	IP1020250318	18/03/2025	1047	PM IN ITEM 152218	MWHA-INS002	152218
PM	301805779	M-NONE-PS2	EQUIPMENT NONE TAG GPPS PLANT	1M-ROTATE SHAFT AND VISUAL INSPECTION	P52MM3-T	P52	PS2	C	WC	03/10/2025	30/10/2025	10/10/2025	10/10/2025	03/10/2025	10/10/2025		3,138.20	3,138.20	CLSD CNF NMAT PRC SETC	Z0009896	08/09/2025	1047		M-C-001513	371346
PM	301732757	M-PSV-S182B	AIRCOMP PRESSURE SAFETY VALVE	4Y-SET AND CALIBRATION	P52MM3-T	P52	PS1	C	WF	30/11/2025	30/11/2025	14/10/2025	17/10/2025	14/10/2025	17/10/2025	SDM25	941.46	941.46	REL CNF NMAT PRC SETC	IP1020250120	20/01/2025	1047		MAIR-C00013	4463
PM	301751528	M-ELEC-ROUTINE	GROUP TAG : ELECTRICAL ROUTINE WORK	1W-INSPECT AND ADJUST	P13EM-T	P13	TSCL2	C	WC	14/10/2025	14/10/2025	14/10/2025	14/10/2025	14/10/2025	14/10/2025		324.36	324.36	CLSD CNF NMAT PRC SETC	IP1020250318	18/03/2025	1047		MDCS-C00001	4710
SD	800116573	M-FT-153	ANOX FEEDING MASS FLOW TRANSMITTER	3Y-SET AND CALIBRATION	P24IC-T	P24	PS1-AD1	B	WC	25/08/2025	26/09/2025	14/10/2025	14/10/2025			SDM25	648.72	0.00	TECO NMAT PRC SETC	IP1020250113	13/01/2025	1047	NB	MADD-C00074	4371
PM	301750819	M-P-200S	STYRENE MONOMER TRUCK LOADING PUMP	1M-INSPECTION (RCM)	P52MM3-T	P52	PSC-SMT	B	WC	15/10/2025	15/10/2025	15/10/2025	15/10/2025	15/10/2025	15/10/2025		162.18	162.18	CLSD CNF NMAT PRC SETC	IP1020250318	18/03/2025	1047		M-C-001194	321768
PM	301751080	M-A-151A	CATALYST MIXING AGITATOR	1M-VISUAL INSPECTION	P52MM3-T	P52	PS1-AD1	B	WC	15/10/2025	15/10/2025	15/10/2025	15/10/2025	15/10/2025	15/10/2025		129.74	129.74	CLSD CNF NMAT PRC SETC	IP1020250318	18/03/2025	1047		MAD1-INS001	11820
PM	301751113	M-A-152A	ZNST MIXING AGITATOR	1M-VISUAL INSPECTION	P52MM3-T	P52	PS1-AD1	B	WC	15/10/2025	15/10/2025	15/10/2025	15/10/2025	15/10/2025	15/10/2025		129.74	129.74	CLSD CNF NMAT PRC SETC	IP1020250318	18/03/2025	1047		MADD-S00031	169704
PM	301751121	M-A-152B	ZNST MIXING AGITATOR	1M-VISUAL INSPECTION	P52MM3-T	P52	PS1-AD1	B	WC	15/10/2025	15/10/2025	15/10/2025	15/10/2025	15/10/2025	15/10/2025		129.74	129.74	CLSD CNF NMAT PRC SETC	IP1020250318	18/03/2025	1047		MADD-S00032	169705
PM	301751129	M-A-153	ANOX MIXING AGITATOR	1M-VISUAL INSPECTION	P52MM3-T	P52	PS1-AD1	B	WC	15/10/2025	15/10/2025	15/10/2025	15/10/2025	15/10/2025	15/10/2025		129.74	129.74	CLSD CNF NMAT PRC SETC	IP1020250318	18/03/2025	1047		MADD-S00033	169706
PM	301751137	M-P-151A	CATALYST SUPPLY PUMP	1M-VISUAL INSPECTION	P52MM3-T	P52	PS1-AD1	B	WC	15/10/2025	15/10/2025	15/10/2025	15/10/2025	15/10/2025	15/10/2025		129.74	129.74	CLSD CNF NMAT PRC SETC	IP1020250318	18/03/2025	1047		MADD-S00034	169707
PM	301751145	M-P-151B	CATALYST SUPPLY PUMP	1M-VISUAL INSPECTION	P52MM3-T	P52	PS1-AD1	B	WC	15/10/2025	15/10/2025	15/10/2025	15/10/2025	15/10/2025	15/10/2025		129.74	129.74	CLSD CNF NMAT PRC SETC	IP1020250318	18/03/2025	1047		MADD-S00035	169708
PM	301751153	M-P-151C	CATALYST SUPPLY PUMP	1M-VISUAL INSPECTION	P52MM3-T	P52	PS1-AD1	B	WC	15/10/2025	15/10/2025	15/10/2025	15/10/2025	15/10/2025	15/10/2025		129.74	129.74	CLSD CNF NMAT PRC SETC	IP1020250318	18/03/2025	1047		MADD-S00036	169709
PM	301751161	M-P-152A	ZNST SUPPLY PUMP	1M-VISUAL INSPECTION	P52MM3-T	P52	PS1-AD1	B	WC	15/10/2025	15/10/2025	15/10/2025	15/10/2025	15/10/2025	15/10/2025		129.74	129.74	CLSD CNF NMAT PRC SETC	IP1020250318	18/03/2025	1047		MADD-S00037	169710
PM	301751169	M-P-152B	ZNST SUPPLY PUMP	1M-VISUAL INSPECTION	P52MM3-T	P52	PS1-AD1	B	WC	15/10/2025	15/10/2025	15/10/2025	15/10/2025	15/10/2025	15/10/2025		129.74	129.74	CLSD CNF NMAT PRC SETC	IP1020250318	18/03/2025	1047		MADD-S00038	169711
PM	301751177	M-P-153A	ANOX SUPPLY PUMP	1M-VISUAL INSPECTION	P52MM3-T	P52	PS1-AD1	B	WC	15/10/2025	15/10/2025	15/10/2025	15/10/2025	15/10/2025	15/10/2025		129.74	129.74	CLSD CNF NMAT PRC SETC	IP1020250318	18/03/2025	1047		MADD-S00039	169712
PM	301751185	M-P-153B	ANOX SUPPLY PUMP	1M-VISUAL INSPECTION	P52MM3-T	P52	PS1-AD1	B	WC	15/10/2025	15/10/2025	15/10/2025	15/10/2025	15/10/2025	15/10/2025		129.74	129.74	CLSD CNF NMAT PRC SETC	IP1020250318	18/03/2025	1047		MADD-S00040	169713
PM	301751193	M-P-154A	SILICONE SUPPLY PUMP	1M-VISUAL INSPECTION	P52MM3-T	P52	PS1-AD1	B	WC	15/10/2025	15/10/2025	15/10/2025	15/10/2025	15/10/2025	15/10/2025		129.74	129.74	CLSD CNF NMAT PRC SETC	IP1020250318	18/03/2025	1047		MADD-S00041	169714
PM	301751201	M-P-154B	SILICONE SUPPLY PUMP	1M-VISUAL INSPECTION	P52MM3-T	P52	PS1-AD1	B	WC	15/10/2025	15/10/2025	15/10/2025	15/10/2025	15/10/2025	15/10/2025		129.74	129.74	CLSD CNF NMAT PRC SETC	IP1020250318	18/03/2025	1047		MADD-S00042	169715
PM	301751657	M-FIRE-ALM	FIRE ALARM & SMOKE DETECTOR SYSTEM	2M-TEST HIGHT TEMPERATURE ALARMT	P13EM-T	P13	PSC-FWA	S	WC	15/10/2025	15/10/2025	15/10/2025	15/10/2025	15/10/2025	15/10/2025		324.36	324.36	CLSD CNF NMAT PRC SETC	IP1020250318	18/03/2025	1047		MFWS-S00003	152349
PM	301752492	M-S-180B	EMERGENCY DESEL GENERATOR "NO.2"	1W-INSPECT AND TEST RUN	P13EM-T	P13	PSC-SUB	S	WC	15/10/2025	15/10/2025	15/10/2025	15/10/2025	15/10/2025	15/10/2025		324.36	324.36	CLSD CNF NMAT PRC SETC	IP1020250318	18/03/2025	1047		MSUB-C00001	5958
PM	301752527	M-2Z-890	EMERGENCY DESEL GENERATOR "NO.3"	1W-INSPECT AND TEST RUN	P13EM-T	P13	PSC-SUB	S	WC	15/10/2025	15/10/2025	15/10/2025	15/10/2025	15/10/2025	15/10/2025		324.36	324.36	CLSD CNF NMAT PRC SETC	IP1020250318	18/03/2025	1047		MSUB-C00031	167901
IM	600444895	M-ESD	(SIS) ESD SYSTEM FOR TSCL	1M-ESD SYSTEM INSPECTION	P26IC-T	P26	PSC-CCR	S	WC	16/10/2025	16/10/2025	16/10/2025	16/10/2025	16/10/2025	16/10/2025		162.18	162.18	CLSD CNF NMAT PRC SETC	IP1020250318	18/03/2025	1047		M-C-000182	185500
IM	600444953	M-PLC-X101A	PLC HIPS X101A	1M-SYSTEM INSPECTION	P26IC-T	P26	PS1-RB1	B	WC	16/10/2025	16/10/2025	16/10/2025	16/10/2025	16/10/2025	16/10/2025		162.18	162.18	CLSD CNF NMAT PRC SETC	IP1020250318	18/03/2025	1047		M-C-001274	338074
IM	600444961	M-PLC-HPA114	PLC HYDRAULIC PUMP SYSTEM HPA114	1M-SYSTEM INSPECTION	P26IC-T	P26	PS1-PO1	B	WC	16/10/2025	16/10/2025	16/10/2025	16/10/2025	16/10/2025	16/10/2025		162.18	162.18	CLSD CNF NMAT PRC SETC	IP1020250318	18/03/2025	1047		M-C-001275	338075
IM	600444969	M-PLC-HPA112	PLC HYDRAULIC PUMP SYSTEM HPA112	1M-SYSTEM INSPECTION	P26IC-T	P26	PS1-PP1	B	WC	16/10/2025	16/10/2025	16/10/2025	16/10/2025	16/10/2025	16/10/2025		162.18	162.18	CLSD CNF NMAT PRC SETC	IP1020250318	18/03/2025	1047		M-C-001276	338076
IM	600444977	M-PLC-HPP121	PLC HYDRAULIC PUMP SYSTEM HPP121	1M-SYSTEM INSPECTION	P26IC-T	P26	PS1-DV1	B	WC	16/10/2025	16/10/2025	16/10/2025	16/10/2025	16/10/2025	16/10/2025		162.18	162.18	CLSD CNF NMAT PRC SETC	IP1020250318	18/03/2025	1047		M-C-001277	338077
IM	600444985	M-PLC-HPS2	PLC HYDRAULIC PUMP SYSTEM HPS2	1M-SYSTEM INSPECTION	P26IC-T	P26	PS1-PO1	A	WC	16/10/2025	16/10/2025	16/10/2025	16/10/2025	16/10/2025	16/10/2025		162.18	162.18	CLSD CNF NMAT PRC SETC	IP1020250318	18/03/2025	1047		M-C-001278	338078
IM	600444993	M-PLC-HPS1	PLC HYDRAULIC PUMP SYSTEM HPS1	1M-SYSTEM INSPECTION	P26IC-T	P26	PS1-PP1	A	WC	16/10/2025	16/10/2025	16/10/2025	16/10/2025	16/10/2025	16/10/2025		162.18	162.18	CLSD CNF NMAT PRC SETC	IP1020250318	18/03/2025	1047		M-C-001279	338079
IM	600445025	M-PLC-HPP112	PLC HYDRAULIC PUMP SYSTEM HPP112	1M-SYSTEM INSPECTION	P26IC-T	P26	PS1-PP1	B	WC	16/10/2025	16/10/2025	16/10/2025	16/10/2025	16/10/2025	16/10/2025		162.18	162.18	CLSD CNF NMAT PRC SETC	IP1020250318	18/03/2025	1047		M-C-001283	338083
IM	600445033	M-PLC-HPA113	PLC HYDRAULIC PUMP SYSTEM HPA113	1M-SYSTEM INSPECTION	P26IC-T	P26	PS1-PO1	B	WC	16/10/2025	16/10/2025	16/10/2025	16/10/2025	16/10/2025	16/10/2025		162.18	162.18	CLSD CNF NMAT PRC SETC	IP1020250318	18/03/2025	1047		M-C-001284	338084
IM	600445049	M-PLC-HPP114	PLC HYDRAULIC PUMP SYSTEMHPP114	1M-SYSTEM INSPECTION	P26IC-T	P26	PS1-PO1	B	WC	16/10/2025	16/10/2025	16/10/2025	16/10/2025	16/10/2025	16/10/2025		162.18	162.18	CLSD CNF NMAT PRC SETC	IP1020250318	18/03/2025	1047		M-C-001286	338086
IM	600445089	M-1DCS	DCS YOKOGAWA CS 3000 SYSTEM	1M-DCS SYSTEM INSPECTION	P26IC-T	P26	PS1-CCR1	B	WC	16/10/2025	16/10/2025	16/10/2025	16/10/2025	16/10/2025	16/10/2025		162.18	162.18	CLSD CNF NMAT PRC SETC	IP1020250318	18/03/2025	1047		M-C-001291	338091
PM	301750745	M-X-186A-4	MOVEABLE DIGITAL WEIGHT 0-25 KG	2M-VERIFY AND CALIBRATE (I)	P25IC-T	P25	PS1-WHA	B	WC	16/10/2025	16/10/2025	16/10/2025	16/10/2025	16/10/2025	16/10/2025		324.36	324.36	TECO CNF NMAT PRC SETC	IP1020250318	18/03/2025	1047		M-C-000874	244414
PM	301750758	M-S-160	UNDERWATER PELLET CUTTER	3M-OVERHAUL CUTTER HEAD	P52MM3-T	P52	PS1-PL1	A	WC	16/10/2025	16/10/2025	16/10/2025	16/10/2025	16/10/2025	16/10/2025		162.18	162.18	TECO CNF NMAT PRC SETC	IP1020250318	18/03/2025	1047		M-C-000888	244428
PM	301750770	M-1DCS	DCS YOKOGAWA CS 3000 SYSTEM	4M-CHANGE PASSWORD ENGINEERING PC	P26IC-T	P26	PS1-CCR1	B	WC	16/10/2025	16/10/2025	16/10/2025	16/10/2025	15/10/2025	15/10/2025		162.18	162.18	CLSD CNF NMAT PRC SETC	IP1020250318	18/03/2025	1047		M-C-001103	278107
PM	301750837	M-X-186A-3	WEIGHT CHECKER	2M-VERIFY AND CALIBRATE (I)	P25IC-T	P25	PS1-WHA	B	WC	16/10/2025	16/10/2025	16/10/2025	16/10/2025	16/10/2025	16/10/2025		324.36	324.36	TECO CNF NMAT NTUP PRC SETC	IP1020250318	18/03/2025	1047		M-C-001235	324579
PM	301751297	M-X-186A	BAGGING UNIT	2M-PREVENTIVE MAINTENANCE (M)	P25IC-T	P25	PS1-WHA	B	WC	16/10/2025	16/10/2025	16/10/2025	16/10/2025	16/10/2025	16/10/2025		324.36	324.36	TECO CNF NMAT PRC SETC	IP1020250318	18/03/2025	1047		MBAG-S00007	112721
PM	301751304	M-X-186A-2	METAL DETECTOR	1Y-VERIFY CALIBRATE AND VALIDATION (I)	P25IC-T	P25	PS1-WHA	B	WC	16/10/2025	16/10/2025	16/10/2025	16/10/2025	16/10/2025	16/10/2025		324.36	324.36	TECO CNF NMAT PRC SETC	IP1020250318	18/03/2025	1047		MBAG-S00045	169034
PM	301751611	M-T-123	LUBE OIL TANK FOR PV-111A/B & PV-123A/B	1W-TOP UP LUBRICANT OIL AT T-123	P52MM3-T	P52	PS1-DV1	B	WC	16/10/2025	16/10/2025	16/10/2025	16/10/2025	16/10/2025	16/10/2025		13,527.64	13,527.64	CLSD CNF PRT GMPS MACM PRC SETC	IP1020250318	18/03/2025	1047		MDV1-C00001	168613
PM	301751677	M-PJ-110B	PREHEATER HOT OIL SUPPLY PUMP	1M-VISUAL INSPECTION	P52MM3-T	P52	PS1-PR1	B	WC	16/10/2025	16/10/2025	16/10/2025	16/10/2025	16/10/2025	16/10/2025		129.74	129.74	CLSD CNF NMAT PRC SETC	IP1020250318	18/03/2025	1047		MHOT-S00039	169753
PM	301751685	M-PJ-111B	1ST PREPOLYMERIZATION HOT OIL PUMP	1M-VISUAL INSPECTION	P52MM3-T	P52	PS1-PR1	B	WC	16/10/2025	16/10/2025	16/10/2025	16/10/2025	16/10/2025	16/10/2025		129.74	129.74	CLSD CNF NMAT PRC SETC	IP1020250318	18/03/2025	1047		MHOT-S00040	169754
PM	301751693	M-PJ-112A	2ND PREPOLYMERIZATION HOT OIL PUMP	1M-VISUAL INSPECTION	P52MM3-T	P52	PS1-PR1	B	WC	16/10/2025	16/10/2025	16/10/2025	16/10/2025	16/10/2025	16/10/2025		129.74	129.74	CLSD CNF NMAT PRC SETC	IP1020250318	18/03/2025	1047		MHOT-S00041	169755
PM	301751701	M-PJ-113A	1ST POLYMERRIZATION HOT OIL SUPPLY PUMP	1M-VISUAL INSPECTION	P52MM3-T	P52	PS1-PR1	B	WC	16/10/2025	16/10/2025	16/10/2025	16/10/2025	16/10/2025	16/10/2025		129.74	129.74	CLSD CNF NMAT PRC SETC	IP1020250318	18/03/2025	1047		MHOT-S00042	169756
PM	301751709	M-PJ-113B	1ST POLYMERRIZATION HOT OIL SUPPLY PUMP	1M-VISUAL INSPECTION	P52MM3-T	P52	PS1-PR1	B	WC	16/10/2025	16/10/2025	16/10/2025	16/10/2025	16/10/2025	16/10/2025		129.74	129.74	CLSD CNF NMAT PRC SETC	IP1020250318	18/03/2025	1047		MHOT-S00043	169757
PM	301751717	M-PJ-114A	2ND POLYMERRIZATION HOT OIL SUPPLY PUMP	1M-VISUAL INSPECTION	P52MM3-T	P52	PS1-PR1	B	WC	16/10/2025	16/10/2025	16/10/2025	16/10/2025	16/10/2025	16/10/2025		129.74	129.74	CLSD CNF NMAT PRC SETC	IP1020250318	18/03/2025	1047		MHOT-S00044	169758
PM	301751725	M-PJ-114B	2ND POLYMERRIZATION HOT OIL SUPPLY PUMP	1M-VISUAL INSPECTION	P52MM3-T	P52	PS1-PR1	B	WC	16/10/2025	16/10/2025	16/10/2025	16/10/2025	16/10/2025	16/10/2025		129.74	129.74	CLSD CNF NMAT PRC SETC	IP1020250318	18/03/2025	1047		MHOT-S00045	169759
PM	301751733	M-PJ-114C	2ND POLYMERRIZATION HOT OIL SUPPLY PUMP	1M-VISUAL INSPECTION	P52MM3-T	P52	PS1-PR1	B	WC	16/10/2025	16/10/2025	16/10/2025	16/10/2025	16/10/2025	16/10/2025		129.74	129.74	CLSD CNF NMAT PRC SETC	IP1020250318	18/03/2025	1047		MHOT-S00046	169760
PM	301751741	M-PJ-120A	DEVOLATILISER HOT OIL SUPPLY PUMP	1M-VISUAL INSPECTION	P52MM3-T	P52	PS1-PR1	B	WC	16/10/2025	16/10/2025	16/10/2025	16/10/2025	16/10/2025	16/10/2025		129.74	129.74	CLSD CNF NMAT PRC SETC	IP1020250318	18/03/2025	1047		MHOT-S00047	169761
PM	301751749	M-PJ-120B	DEVOLATILISER HOT OIL SUPPLY PUMP	1M-VISUAL INSPECTION	P52MM3-T	P52	PS1-PR1	B	WC	16/10/2025	16/10/2025	16/10/2025	16/10/2025	16/10/2025	16/10/2025		129.74	129.74	CLSD CNF NMAT PRC SETC	IP1020250318	18/03/2025	1047		MHOT-S00048	169762
PM	301751757	M-PJ-120C	DEVOLATILISER HOT OIL SUPPLY PUMP	1M-VISUAL INSPECTION	P52MM3-T	P52	PS1-PR1	B	WC	16/10/2025	16/10/2025	16/10/2025	16/10/2025	16/10/2025	16/10/2025		129.74	129.74	CLSD CNF NMAT PRC SETC	IP1020250318	18/03/2025	1047		MHOT-S00049	169763
PM	301751851	M-X-186A-1	WEIGHT SCALE BAGGING	2M-VERIFY AND CALIBRATE (I)	P25IC-T	P25	PS1-WHA	B	WC	16/10/2025	16/10/2025	16/10/2025	16/10/2025	16/10/2025	16/10/2025		324.36	324.36	TECO CNF NMAT PRC SETC	IP1020250318	18/03/2025	1047		MMX186A1-C-1	169185
PM	301751855	M-X-186A-2	METAL DETECTOR	2M-VERIFY, CALIBRATE METAL DETECTOR (I)	P25IC-T	P25	PS1-WHA	B	WC	16/10/2025	16/10/2025	16/10/2025	16/10/2025	16/10/2025	16/10/2025		324.36	324.36	TECO CNF NMAT NTUP PRC SETC	IP1020250318	18/03/2025	1047		MMX186A2-C-1	169188
PM	301751902	M-B-160	PELLETIZER EXAUST BLOWER	2M-LUBRICATION	P52MM3-T	P52	PS1-PL1	A	WC	16/10/2025	16/10/2025	16/10/2025	16/10/2025	16/10/2025	16/10/2025		313.82	313.82	CLSD CNF NMAT PRC SETC	IP1020250318	18/03/2025	1047		MPEL-S00015	5401
PM	301751907	M-D-160	PELLET DRYER	2M-LUBRICATION	P52MM3-T	P52	PS1-PL1	A	WC	16/10/2025	16/10/2025	16/10/2025	16/10/2025	16/10/2025	16/10/2025		313.82	313.82	CLSD CNF NMAT PRC SETC	IP1020250318	18/03/2025	1047		MPEL-S00016	5403
PM	301752187	M-PJ-110A	PREHEATER HOT OIL SUPPLY PUMP	1M-VISUAL INSPECTION	P52MM3-T	P52	PS1-PR1	B	WC	16/10/2025	16/10/2025	16/10/2025	16/10/2025	16/10/2025	16/10/2025		129.74	129.74	CLSD CNF NMAT PRC SETC	IP1020250318	18/03/2025	1047		MPR1-INS001	11826
IM	600444911	M-PLC-BIGBAG	PLC OF BIGBAG	1M-SYSTEM INSPECTION	P26IC-T	P26	PS1-WHA	B	WC	17/10/2025	17/10/2025	17/10/2025	17/10/2025	17/10/2025	17/10/2025		162.18	162.18	CLSD CNF NMAT PRC SETC	IP1020250318	18/03/2025	1047		M-C-001239	329852
IM	600444938	M-PLC-UNLO	PLC FEED PACK UNLO	1M-SYSTEM INSPECTION	P26IC-T	P26	PSC-WHA	B	WC	17/10/2025	17/10/2025	17/10/2025	17/10/2025	17/10/2025	17/10/2025		162.18	162.18	CLSD CNF NMAT PRC SETC	IP1020250318	18/03/2025	1047	NB	M-C-001272	338072
IM	600444945	M-PLC-P186B	PLC PACKING P186B	1M-SYSTEM INSPECTION	P26IC-T	P26	PS2-WHA	B	WC	17/10/2025	17/10/2025	17/10/2025	17/10/2025	17/10/2025	17/10/2025		162.18	162.18	CLSD CNF NMAT PRC SETC	IP1020250318	18/03/2025	1047	NB	M-C-001273	338073
IM	600445001	M-PLC-P186A	PLC PACKING P186A	1M-SYSTEM INSPECTION	P26IC-T	P26	PS1-WHA	B	WC	17/10/2025	17/10/2025	17/10/2025	17/10/2025	17/10/2025	17/10/2025		162.18	162.18	CLSD CNF NMAT PRC SETC	IP1020250318	18/03/2025	1047		M-C-001280	338080
IM	600445009	M-PLC-W186A	PLC WEIGHT MACHINE PACKING W186A	1M-SYSTEM INSPECTION	P26IC-T	P26	PS1-WHA	B	WC	17/10/2025	17/10/2025	17/10/2025	17/10/2025	17/10/2025	17/10/2025		162.18	162.18	CLSD CNF NMAT PRC SETC	IP1020250318	18/03/2025	1047		M-C-001281	338081
IM	600445017	M-PLC-S160	PLC HIPS S160	1M-SYSTEM INSPECTION	P26IC-T	P26	PS1-PL1	A	WC	17/10/2025	17/10/2025	17/10/2025	17/10/2025	17/10/2025	17/10/2025		162.18	162.18	CLSD CNF NMAT PRC SETC	IP1020250318	18/03/2025	1047		M-C-001282	338082
IM	600445041	M-PLC-208B	PLC GPPS 208B	1M-SYSTEM INSPECTION	P26IC-T	P26	PS2-PL2	A	WC	17/10/2025	17/10/2025	17/10/2025	17/10/2025	17/10/2025	17/10/2025		162.18	162.18	CLSD CNF NMAT PRC SETC	IP1020250318	18/03/2025	1047		M-C-001285	338085
IM	600445057	M-PLC-208A	PLC GPPS 208A	1M-SYSTEM INSPECTION	P26IC-T	P26	PS2-PL2	A	WC	17/10/2025	17/10/2025	17/10/2025	17/10/2025	17/10/2025	17/10/2025		162.18	162.18	CLSD CNF NMAT PRC SETC	IP1020250318	18/03/2025	1047		M-C-001287	338087
IM	600445065	M-2DCS	DCS YOKOGAWA CENTUM CS SYSTEM	1M-SYSTEM INSPECTION	P26IC-T	P26	PS2-CCR2	B	WC	17/10/2025	17/10/2025	17/10/2025	17/10/2025	17/10/2025	17/10/2025		324.36	324.36	CLSD CNF NMAT PRC SETC	IP1020250318	18/03/2025	1047		M-C-001288	338088
IM	600445073	M-PLC-R186B	PLC ROBOT R186B	1M-SYSTEM INSPECTION	P26IC-T	P26	PS2-WHA	B	WC	17/10/2025	17/10/2025	17/10/2025	17/10/2025	17/10/2025	17/10/2025		162.18	162.18	CLSD CNF NMAT PRC SETC	IP1020250318	18/03/2025	1047	NB	M-C-001289	338089
IM	600445081	M-PLC-W186B	PLC WEIGHT MACHINE PACKING W186B	1M-SYSTEM INSPECTION	P26IC-T	P26	PS2-WHA	B	WC	17/10/2025	17/10/2025	17/10/2025	17/10/2025	17/10/2025	17/10/2025		162.18	162.18	CLSD CNF NMAT PRC SETC	IP1020250318	18/03/2025	1047	NB	M-C-001290	338090
IM	600445097	M-PLC-S140A	PLC HOT OIL BURNER A	1M-SYSTEM INSPECTION	P26IC-T	P26	PS1-PP1	A	WC	17/10/2025	17/10/2025	17/10/2025	17/10/2025	17/10/2025	17/10/2025		162.18	162.18	CLSD CNF NMAT PRC SETC	IP1020250318	18/03/2025	1047		M-C-001300	340707
IM	600445105	M-PLC-S140B	PLC HOT OIL BURNER B	1M-SYSTEM INSPECTION	P26IC-T	P26	PS1-PP1	A	WC	17/10/2025	17/10/2025	17/10/2025	17/10/2025	17/10/2025	17/10/2025		162.18	162.18	CLSD CNF NMAT PRC SETC	IP1020250318	18/03/2025	1047		M-C-001301	340708
PM	301750749	M-X-186B-4	MOVEABLE DIGITAL WEIGHT 0-25 KG	2M-VERIFY AND CALIBRATE (I)	P25IC-T	P25	PS2-WHA	B	WC	17/10/2025	17/10/2025	17/10/2025	17/10/2025	17/10/2025	17/10/2025		324.36	324.36	TECO CNF NMAT PRC SETC	IP1020250318	18/03/2025	1047		M-C-000875	244415
PM	301751301	M-X-186B	BAGGING UNIT LINE B.	2M-PREVENTIVE MAINTENANCE (M)	P25IC-T	P25	PS2-WHA	B	WC	17/10/2025	17/10/2025	17/10/2025	17/10/2025	17/10/2025	17/10/2025		324.36	324.36	TECO CNF NMAT PRC SETC	IP1020250318	18/03/2025	1047		MBAG-S00008	112722
PM	301751305	M-X-186B-2	METAL DETECTOR	1Y-VERIFY CALIBRATE AND VALIDATION (I)	P25IC-T	P25	PS2-WHA	B	WC	17/10/2025	17/10/2025	17/10/2025	17/10/2025	17/10/2025	17/10/2025		324.36	324.36	TECO CNF NMAT PRC SETC	IP1020250318	18/03/2025	1047		MBAG-S00046	169035
PM	301751860	M-X-186B-1	WEIGHT SCALE BAGGING	2M-VERIFY AND CALIBRATE (I)	P25IC-T	P25	PS2-WHA	B	WC	17/10/2025	17/10/2025	17/10/2025	17/10/2025	17/10/2025	17/10/2025		324.36	324.36	TECO CNF NMAT PRC SETC	IP1020250318	18/03/2025	1047		MMX186B1-C-1	169186
PM	301751864	M-X-186B-2	METAL DETECTOR	2M-VERIFY, CALIBRATE METAL DETECTOR (I)	P25IC-T	P25	PS2-WHA	B	WC	17/10/2025	17/10/2025	17/10/2025	17/10/2025	17/10/2025	17/10/2025		324.36	324.36	TECO CNF NMAT NTUP PRC SETC	IP1020250318	18/03/2025	1047		MMX186B2-C-1	169187
PM	301751868	M-X-186B-3	WEIGHT CHECKER	2M-VERIFY AND CALIBRATE (I)	P25IC-T	P25	PS2-WHA	B	WC	17/10/2025	17/10/2025	17/10/2025	17/10/2025	17/10/2025	17/10/2025		324.36	324.36	TECO CNF NMAT PRC SETC	IP1020250318	18/03/2025	1047		MMX186B3-C-1	169189
PM	301751918	M-B-146	DIE FUME EXHAUST BLOWER	1M-VISUAL INSPECTION	P52MM3-T	P52	PS1-PL1	A	WC	17/10/2025	17/10/2025	17/10/2025	17/10/2025	17/10/2025	17/10/2025		129.74	129.74	CLSD CNF NMAT PRC SETC	IP1020250318	18/03/2025	1047		MPEL-S00055	169771
PM	301751926	M-B-160	PELLETIZER EXAUST BLOWER	1M-VISUAL INSPECTION	P52MM3-T	P52	PS1-PL1	A	WC	17/10/2025	17/10/2025	17/10/2025	17/10/2025	17/10/2025	17/10/2025		129.74	129.74	CLSD CNF NMAT PRC SETC	IP1020250318	18/03/2025	1047		MPEL-S00056	169772
PM	301751934	M-E-160	PELLETIZER WATER COOLER	1M-VISUAL INSPECTION	P52MM3-T	P52	PS1-PL1	A	WC	17/10/2025	17/10/2025	17/10/2025	17/10/2025	17/10/2025	17/10/2025		129.74	129.74	CLSD CNF NMAT PRC SETC	IP1020250318	18/03/2025	1047		MPEL-S00058	169774
PM	301751942	M-M-133	EXTERNAL LUB. FEEDER	1M-VISUAL INSPECTION	P52MM3-T	P52	PS1-PL1	C	WC	17/10/2025	17/10/2025	17/10/2025	17/10/2025	17/10/2025	17/10/2025		129.74	129.74	CLSD CNF NMAT PRC SETC	IP1020250318	18/03/2025	1047		MPEL-S00059	169775
PM	301751950	M-P-146	CIRCULATION WATER PUMP	1M-VISUAL INSPECTION	P52MM3-T	P52	PS1-PL1	A	WC	17/10/2025	17/10/2025	17/10/2025	17/10/2025	17/10/2025	17/10/2025		129.74	129.74	CLSD CNF NMAT PRC SETC	IP1020250318	18/03/2025	1047		MPEL-S00060	169776
PM	301751958	M-P-160A	PELLETIZER WATER SUPPLY PUMP	1M-VISUAL INSPECTION	P52MM3-T	P52	PS1-PL1	B	WC	17/10/2025	17/10/2025	17/10/2025	17/10/2025	17/10/2025	17/10/2025		129.74	129.74	CLSD CNF NMAT PRC SETC	IP1020250318	18/03/2025	1047		MPEL-S00061	169777
PM	301751966	M-P-160B	PELLETIZER WATER SUPPLY PUMP	1M-VISUAL INSPECTION	P52MM3-T	P52	PS1-PL1	B	WC	17/10/2025	17/10/2025	17/10/2025	17/10/2025	17/10/2025	17/10/2025		129.74	129.74	CLSD CNF NMAT PRC SETC	IP1020250318	18/03/2025	1047		MPEL-S00062	169778
PM	301751974	M-S-160	UNDERWATER PELLET CUTTER	1M-VISUAL INSPECTION	P52MM3-T	P52	PS1-PL1	A	WC	17/10/2025	17/10/2025	17/10/2025	17/10/2025	17/10/2025	17/10/2025		129.74	129.74	CLSD CNF NMAT PRC SETC	IP1020250318	18/03/2025	1047		MPEL-S00063	169779
PM	301751982	M-X-133	PELLET CLASSIFIER	1M-VISUAL INSPECTION	P52MM3-T	P52	PS1-PL1	A	WC	17/10/2025	17/10/2025	17/10/2025	17/10/2025	17/10/2025	17/10/2025		129.74	129.74	CLSD CNF NMAT PRC SETC	IP1020250318	18/03/2025	1047		MPEL-S00064	169780
PM	301751990	M-X-133A	PELLETIZER SYSTEM ROTARY FEEDER	1M-VISUAL INSPECTION	P52MM3-T	P52	PS1-PL1	A	WC	17/10/2025	17/10/2025	17/10/2025	17/10/2025	17/10/2025	17/10/2025		129.74	129.74	CLSD CNF NMAT PRC SETC	IP1020250318	18/03/2025	1047		MPEL-S00065	169781
PM	301752078	M-B-133	PELLETIZER SYSTEM DISCHARGE BLOWER	1M-VISUAL INSPECTION	P52MM3-T	P52	PS1-PL1	B	WC	17/10/2025	17/10/2025	17/10/2025	17/10/2025	17/10/2025	17/10/2025		129.74	129.74	CLSD CNF NMAT PRC SETC	IP1020250318	18/03/2025	1047		MPL1-INS001	11823
PM	301751323	M-TI-E100RS	10 DEG.C CHILLER SUP TEMP GAUGE E-100R	4Y-SET AND CALIBRATION	P24IC-T	P24	PS1-PR1	C	WC	20/10/2025	20/10/2025	20/10/2025	20/10/2025	20/10/2025	20/10/2025		1,297.44	1,297.44	CLSD CNF NMAT PRC SETC	IP1020250318	18/03/2025	1047		MCHL-C00031	4526
PM	301751324	M-TI-E100VR	10 DEG.C CHILLER RTN TEMP GAUGE E-100V	4Y-SET AND CALIBRATION	P24IC-T	P24	PS1-PR1	C	WC	20/10/2025	20/10/2025	20/10/2025	20/10/2025	20/10/2025	20/10/2025		1,297.44	1,297.44	CLSD CNF NMAT PRC SETC	IP1020250318	18/03/2025	1047		MCHL-C00032	4527
PM	301751325	M-TI-E100VS	10 DEG.C CHILLER SUP TEMP GAUGE E-100V	4Y-SET AND CALIBRATION	P24IC-T	P24	PS1-PR1	C	WC	20/10/2025	20/10/2025	20/10/2025	20/10/2025	20/10/2025	20/10/2025		1,297.44	1,297.44	CLSD CNF NMAT PRC SETC	IP1020250318	18/03/2025	1047		MCHL-C00033	4528
PM	301751529	M-ELEC-ROUTINE	GROUP TAG : ELECTRICAL ROUTINE WORK	1W-INSPECT AND ADJUST	P13EM-T	P13	TSCL2	C	WC	20/10/2025	20/10/2025	20/10/2025	20/10/2025	20/10/2025	20/10/2025		324.36	324.36	CLSD CNF NMAT PRC SETC	IP1020250318	18/03/2025	1047		MDCS-C00001	4710
PM	301751673	M-PJ-140A	MAIN HOT OIL CIRCULATION PUMP	1Y-LUB.OIL CHANGING	P52MM3-T	P52	PS1-WSA	B	WC	18/10/2025	18/10/2025	20/10/2025	20/10/2025	20/10/2025	20/10/2025		627.64	627.64	CLSD CNF NMAT PRC SETC	IP1020250318	18/03/2025	1047		MHOT-S00015	5068
PM	301752279	M-B-02	SILO DISCHARGE BLOWER	1M-VISUAL INSPECTION	P52MM3-T	P52	PS1-SL1	C	WC	18/10/2025	18/10/2025	20/10/2025	20/10/2025	20/10/2025	20/10/2025		129.74	129.74	CLSD CNF NMAT PRC SETC	IP1020250318	18/03/2025	1047		MSILO-S00019	169812
PM	301752287	M-B-03	SILO DISCHARGE BLOWER	1M-VISUAL INSPECTION	P52MM3-T	P52	PS1-SL1	C	WC	18/10/2025	18/10/2025	20/10/2025	20/10/2025	20/10/2025	20/10/2025		129.74	129.74	CLSD CNF NMAT PRC SETC	IP1020250318	18/03/2025	1047		MSILO-S00020	169813
PM	301752295	M-B-134A	QC. BIN DISCHARGE BLOWER	1M-VISUAL INSPECTION	P52MM3-T	P52	PS1-SL1	C	WC	18/10/2025	18/10/2025	20/10/2025	20/10/2025	20/10/2025	20/10/2025		129.74	129.74	CLSD CNF NMAT PRC SETC	IP1020250318	18/03/2025	1047		MSILO-S00021	169814
PM	301752303	M-B-134B	QC. BIN DISCHARGE BLOWER	1M-VISUAL INSPECTION	P52MM3-T	P52	PS1-SL1	C	WC	18/10/2025	18/10/2025	20/10/2025	20/10/2025	20/10/2025	20/10/2025		129.74	129.74	CLSD CNF NMAT PRC SETC	IP1020250318	18/03/2025	1047		MSILO-S00022	169815
PM	301752311	M-X-04	SILO DISCHARGE ROTARY FEEDER	1M-VISUAL INSPECTION	P52MM3-T	P52	PS1-SL1	C	WC	18/10/2025	18/10/2025	20/10/2025	20/10/2025	20/10/2025	20/10/2025		129.74	129.74	CLSD CNF NMAT PRC SETC	IP1020250318	18/03/2025	1047		MSILO-S00023	169816
PM	301752319	M-X-04A	BLEND BLACK ROTARY FEEDER	1M-VISUAL INSPECTION	P52MM3-T	P52	PS1-SL1	C	WC	18/10/2025	18/10/2025	20/10/2025	20/10/2025	20/10/2025	20/10/2025		129.74	129.74	CLSD CNF NMAT PRC SETC	IP1020250318	18/03/2025	1047		MSILO-S00024	169817
PM	301752327	M-X-05	SILO DISCHARGE ROTARY FEEDER	1M-VISUAL INSPECTION	P52MM3-T	P52	PS1-SL1	B	WC	18/10/2025	18/10/2025	20/10/2025	20/10/2025	20/10/2025	20/10/2025		129.74	129.74	CLSD CNF NMAT PRC SETC	IP1020250318	18/03/2025	1047		MSILO-S00025	169818
PM	301752335	M-X-06	SILO DISCHARGE ROTARY FEEDER	1M-VISUAL INSPECTION	P52MM3-T	P52	PS1-SL1	B	WC	18/10/2025	18/10/2025	20/10/2025	20/10/2025	20/10/2025	20/10/2025		129.74	129.74	CLSD CNF NMAT PRC SETC	IP1020250318	18/03/2025	1047		MSILO-S00026	169819
PM	301752343	M-X-134A	QC. BIN ROTARY FEEDER	1M-VISUAL INSPECTION	P52MM3-T	P52	PS1-SL1	B	WC	18/10/2025	18/10/2025	20/10/2025	20/10/2025	20/10/2025	20/10/2025		129.74	129.74	CLSD CNF NMAT PRC SETC	IP1020250318	18/03/2025	1047		MSILO-S00027	169820
PM	301752351	M-X-134B	QC. BIN ROTARY FEEDER	1M-VISUAL INSPECTION	P52MM3-T	P52	PS1-SL1	B	WC	18/10/2025	18/10/2025	20/10/2025	20/10/2025	20/10/2025	20/10/2025		129.74	129.74	CLSD CNF NMAT PRC SETC	IP1020250318	18/03/2025	1047		MSILO-S00028	169821
PM	301752431	M-2X-08	SILO DISCHARGE ROTARY FEEDER	1M-VISUAL INSPECTION	P52MM3-T	P52	PS1-SL1	B	WC	18/10/2025	18/10/2025	20/10/2025	20/10/2025	20/10/2025	20/10/2025		129.74	129.74	CLSD CNF NMAT PRC SETC	IP1020250318	18/03/2025	1047		MSL1-INS001	11828
PM	301751326	M-TI-E200RR	10 DEG.C CHILLER RTN TEMP GAUGE E-200R	4Y-SET AND CALIBRATION	P24IC-T	P24	PS1-PR1	C	WC	21/10/2025	21/10/2025	21/10/2025	21/10/2025	21/10/2025	21/10/2025		1,297.44	1,297.44	CLSD CNF NMAT PRC SETC	IP1020250318	18/03/2025	1047		MCHL-C00034	4529
PM	301751327	M-TI-E200RS	10 DEG.C CHILLER SUP TEMP GAUGE E-200R	4Y-SET AND CALIBRATION	P24IC-T	P24	PS1-PR1	C	WC	21/10/2025	21/10/2025	21/10/2025	21/10/2025	21/10/2025	21/10/2025		1,297.44	1,297.44	CLSD CNF NMAT PRC SETC	IP1020250318	18/03/2025	1047		MCHL-C00035	4530
PM	301751328	M-TI-E200VR	10 DEG.C CHILLER RTN TEMP GAUGE E-200V	4Y-SET AND CALIBRATION	P24IC-T	P24	PS1-PR1	C	WC	21/10/2025	21/10/2025	21/10/2025	21/10/2025	21/10/2025	21/10/2025		1,297.44	1,297.44	CLSD CNF NMAT PRC SETC	IP1020250318	18/03/2025	1047		MCHL-C00036	4531
PM	301751329	M-TI-E200VS	10 DEG.C CHILLER SUP TEMP GAUGE E-200V	4Y-SET AND CALIBRATION	P24IC-T	P24	PS1-PR1	C	WC	21/10/2025	21/10/2025	21/10/2025	21/10/2025	21/10/2025	21/10/2025		5,228.44	5,228.44	CLSD CNF PRT GMPS MACM PRC SETC	IP1020250318	18/03/2025	1047		MCHL-C00037	4532
PM	301751637	M-HP-P121	HYDRAULIC POWER PUMP	1M-VISUAL INSPECTION	P52MM3-T	P52	PS1-DV1	B	WC	21/10/2025	21/10/2025	21/10/2025	21/10/2025	21/10/2025	21/10/2025		129.74	129.74	CLSD CNF NMAT PRC SETC	IP1020250318	18/03/2025	1047		MDV1-INS001	11822
PM	301751791	M-F-01A	SUCTION FILTER	4M-CLEANING	P52MM3-T	P52	PS1-SL1	B	WC	21/10/2025	21/10/2025	21/10/2025	21/10/2025	21/10/2025	21/10/2025		313.82	313.82	CLSD CNF NMAT PRC SETC	IP1020250318	18/03/2025	1047		MILO-S00025	5172
PM	301751792	M-F-01A	SUCTION FILTER	4Y-AIR FILTER CHANGE	P52MM3-T	P52	PS1-SL1	B	WC	21/10/2025	21/10/2025	21/10/2025	21/10/2025	21/10/2025	21/10/2025		162.18	0.00	CLSD CNF NMAT PRC SETC	IP1020250318	18/03/2025	1047		MILO-S00025	5173
PM	301751795	M-F-02A	DISCHARGE FILTER	4M-CLEANING	P52MM3-T	P52	PS1-SL1	B	WC	21/10/2025	21/10/2025	21/10/2025	21/10/2025	21/10/2025	21/10/2025		627.64	627.64	CLSD CNF NMAT PRC SETC	IP1020250318	18/03/2025	1047		MILO-S00027	5176
PM	301752095	M-HP-A113	HYDRAULIC POWER PUMP	1M-VISUAL INSPECTION	P52MM3-T	P52	PS1-PO1	B	WC	21/10/2025	21/10/2025	21/10/2025	21/10/2025	21/10/2025	21/10/2025		129.74	129.74	CLSD CNF NMAT PRC SETC	IP1020250318	18/03/2025	1047		MPO1-INS001	11824
PM	301752108	M-HP-A114	HYDRAULIC POWER PUMP	1M-VISUAL INSPECTION	P52MM3-T	P52	PS1-PO1	B	WC	21/10/2025	21/10/2025	21/10/2025	21/10/2025	21/10/2025	21/10/2025		129.74	129.74	CLSD CNF NMAT PRC SETC	IP1020250318	18/03/2025	1047		MPOL-S00052	169794
PM	301752116	M-HP-P114	HYDRAULIC POWER PUMP	1M-VISUAL INSPECTION	P52MM3-T	P52	PS1-PO1	B	WC	21/10/2025	21/10/2025	21/10/2025	21/10/2025	21/10/2025	21/10/2025		129.74	129.74	CLSD CNF NMAT PRC SETC	IP1020250318	18/03/2025	1047	NB	MPOL-S00053	169795
PM	301752124	M-HP-S1	HYDRAULIC POWER PUMP	1M-VISUAL INSPECTION	P52MM3-T	P52	PS1-PO1	A	WC	24/10/2025	24/10/2025	21/10/2025	21/10/2025	21/10/2025	21/10/2025		129.74	129.74	CLSD CNF NMAT PRC SETC	IP1020250318	18/03/2025	1047	NB	MPOL-S00054	169796
PM	301752140	M-HP-A112	HYDRAULIC POWER PUMP	1M-VISUAL INSPECTION	P52MM3-T	P52	PS1-PP1	B	WC	21/10/2025	21/10/2025	21/10/2025	21/10/2025	21/10/2025	21/10/2025		129.74	129.74	CLSD CNF NMAT PRC SETC	IP1020250318	18/03/2025	1047		MPP1-INS001	11825
PM	301752156	M-HP-P112	HYDRAULIC POWER PUMP	1M-VISUAL INSPECTION	P52MM3-T	P52	PS1-PP1	B	WC	21/10/2025	21/10/2025	21/10/2025	21/10/2025	21/10/2025	21/10/2025		129.74	129.74	CLSD CNF NMAT PRC SETC	IP1020250318	18/03/2025	1047	NB	MPPO-S00031	169798
PM	301752164	M-HP-S2	HYDRAULIC POWER PUMP	1M-VISUAL INSPECTION	P52MM3-T	P52	PS1-PP1	A	WC	21/10/2025	21/10/2025	21/10/2025	21/10/2025	21/10/2025	21/10/2025		129.74	129.74	CLSD CNF NMAT PRC SETC	IP1020250318	18/03/2025	1047		MPPO-S00032	169799
PM	301787430	M-F-01B	SUCTION FILTER	4M-CLEANING	P52MM3-T	P52	PS2-SL2	B	WC	21/10/2025	21/10/2025	21/10/2025	21/10/2025	21/10/2025	21/10/2025		627.64	627.64	CLSD CNF NMAT PRC SETC	Z0009896	25/06/2025	1047		M-C-001497	368173
PM	301751551	M-PI-PV123A	SUC. VACUUM GAUGE 1PV-123A	6Y-SET AND CALIBRATION	P24IC-T	P24	PS1-DV1	C	WC	22/10/2025	22/10/2025	22/10/2025	22/10/2025	22/10/2025	22/10/2025		1,297.44	1,297.44	CLSD CNF NMAT PRC SETC	IP1020250318	18/03/2025	1047		MDV-C00092	4780
PM	301751552	M-PI-PV123B	SUC. VACUUM GAUGE 1PV-123B	6Y-SET AND CALIBRATION	P24IC-T	P24	PS1-DV1	C	WC	22/10/2025	22/10/2025	22/10/2025	22/10/2025	22/10/2025	22/10/2025		1,297.44	1,297.44	CLSD CNF NMAT PRC SETC	IP1020250318	18/03/2025	1047		MDV-C00093	4781

Order Type	Order	Equipment	Description	Description	Main WorkCtr	Planner group	Location	ABC indic.	User status	Bas. start date	Basic fin. date	Sched. start	Sched. finish	Actual start	Actual Finish	Revision	TotalPlnndCosts	Total act.costs	System status	Entered by	Created on	MaintPlant	Sort field	MaintenancePlan	MaintItem
PM	301751660	M-FIRE-ALM	FIRE ALARM & SMOKE DETECTOR SYSTEM	2Y-CHANGE BATTERY	P13EM-T	P13	PSC-FWA	S	WC	22/10/2025	22/10/2025	22/10/2025	22/10/2025	21/10/2025	21/10/2025		648.72	648.72	CLSD CNF NMAT PRC SETC	IP1020250318	18/03/2025	1047		MFWS-S00004	169259
PM	301751799	M-F-134A	SUCTION FILTER	4M-CLEANING	P52MM3-T	P52	PS1-SL1	B	WC	22/10/2025	22/10/2025	22/10/2025	22/10/2025	22/10/2025	22/10/2025		313.82	313.82	CLSD CNF NMAT PRC SETC	IP1020250318	18/03/2025	1047		MILO-S00029	5180
PM	301751801	M-F-134B	SUCTION FILTER	4M-CLEANING	P52MM3-T	P52	PS1-SL1	B	WC	22/10/2025	22/10/2025	22/10/2025	22/10/2025	22/10/2025	22/10/2025		313.82	313.82	CLSD CNF NMAT PRC SETC	IP1020250318	18/03/2025	1047		MILO-S00030	5182
PM	301752196	M-P-101A	RUBBER SOLUTION TRANSFER PUMP	1M-VISUAL INSPECTION	P52MM3-T	P52	PS1-RB1	B	WC	22/10/2025	22/10/2025	22/10/2025	22/10/2025	22/10/2025	22/10/2025		129.74	129.74	CLSD CNF NMAT PRC SETC	IP1020250318	18/03/2025	1047		MRB1-INS001	11827
PM	301752212	M-P-101B	RUBBER SOLUTION TRANSFER PUMP	1M-VISUAL INSPECTION	P52MM3-T	P52	PS1-RB1	B	WC	22/10/2025	22/10/2025	22/10/2025	22/10/2025	22/10/2025	22/10/2025		129.74	129.74	CLSD CNF NMAT PRC SETC	IP1020250318	18/03/2025	1047		MRUB-S00025	169803
PM	301752220	M-P-102A	RUBBER SOLUTION SUPPLY PUMP	1M-VISUAL INSPECTION	P52MM3-T	P52	PS1-RB1	B	WC	22/10/2025	22/10/2025	22/10/2025	22/10/2025	22/10/2025	22/10/2025		129.74	129.74	CLSD CNF NMAT PRC SETC	IP1020250318	18/03/2025	1047		MRUB-S00026	169804
PM	301752228	M-P-102B	RUBBER SOLUTIONSUPPLY PUMP	1M-VISUAL INSPECTION	P52MM3-T	P52	PS1-RB1	B	WC	22/10/2025	22/10/2025	22/10/2025	22/10/2025	22/10/2025	22/10/2025		129.74	129.74	CLSD CNF NMAT PRC SETC	IP1020250318	18/03/2025	1047		MRUB-S00027	169805
PM	301752236	M-P-102X	RUBBER SOLUTION FILTER DRAIN PUMP	1M-VISUAL INSPECTION	P52MM3-T	P52	PS1-RB1	C	WC	22/10/2025	22/10/2025	22/10/2025	22/10/2025	22/10/2025	22/10/2025		129.74	129.74	CLSD CNF NMAT PRC SETC	IP1020250318	18/03/2025	1047		MRUB-S00028	169806
PM	301752244	M-X-101A	RUBBER CONVEYER	1M-VISUAL INSPECTION	P52MM3-T	P52	PS1-RB1	B	WC	22/10/2025	22/10/2025	22/10/2025	22/10/2025	22/10/2025	22/10/2025		129.74	129.74	CLSD CNF NMAT PRC SETC	IP1020250318	18/03/2025	1047	NB	MRUB-S00029	169807
PM	301752252	M-X-101B	RUBBER CUTTER	1M-VISUAL INSPECTION	P52MM3-T	P52	PS1-RB1	B	WC	22/10/2025	22/10/2025	22/10/2025	22/10/2025	22/10/2025	22/10/2025		129.74	129.74	CLSD CNF NMAT PRC SETC	IP1020250318	18/03/2025	1047		MRUB-S00030	169808
PM	301752260	M-X-101C	RUBBER TRANSFER BLOWER	1M-VISUAL INSPECTION	P52MM3-T	P52	PS1-RB1	B	WC	22/10/2025	22/10/2025	22/10/2025	22/10/2025	22/10/2025	22/10/2025		129.74	129.74	CLSD CNF NMAT PRC SETC	IP1020250318	18/03/2025	1047		MRUB-S00031	169809
PM	301752268	M-X-101E	VACUUM LIFTER	1M-VISUAL INSPECTION	P52MM3-T	P52	PS1-RB1	B	WC	22/10/2025	22/10/2025	22/10/2025	22/10/2025	22/10/2025	22/10/2025		129.74	129.74	CLSD CNF NMAT PRC SETC	IP1020250318	18/03/2025	1047		MRUB-S00032	169810
PM	301752475	M-P-103	ETHYL BENZENE SUPPLY PUMP	1M-VISUAL INSPECTION	P52MM3-T	P52	PS1-STK	B	WC	22/10/2025	22/10/2025	22/10/2025	22/10/2025	22/10/2025	22/10/2025		129.74	129.74	CLSD CNF NMAT PRC SETC	IP1020250318	18/03/2025	1047		MSTK-INS001	11829
PM	301752493	M-S-180B	EMERGENCY DESEL GENERATOR "NO.2"	1W-INSPECT AND TEST RUN	P13EM-T	P13	PSC-SUB	S	WC	22/10/2025	22/10/2025	22/10/2025	22/10/2025	22/10/2025	22/10/2025		324.36	324.36	CLSD CNF NMAT PRC SETC	IP1020250318	18/03/2025	1047		MSUB-C00001	5958
PM	301752528	M-2Z-890	EMERGENCY DESEL GENERATOR "NO.3"	1W-INSPECT AND TEST RUN	P13EM-T	P13	PSC-SUB	S	WC	22/10/2025	22/10/2025	22/10/2025	22/10/2025	22/10/2025	22/10/2025		324.36	324.36	CLSD CNF NMAT PRC SETC	IP1020250318	18/03/2025	1047		MSUB-C00031	167901
PM	301750792	M-X-186C	SEA BULK MACHINE	2M-RE-LUBRICATION(RCM)	P25IC-T	P25	PSC	B	WC	24/10/2025	24/10/2025	24/10/2025	24/10/2025	24/10/2025	24/10/2025		324.36	324.36	TECO CNF NMAT PRC SETC	IP1020250318	18/03/2025	1047		M-C-001185	321640
PM	301750827	M-X-186C	SEA BULK MACHINE	1M-OPERATING MACHINE INSPECTION(RCM)	P25IC-T	P25	PSC	B	WC	24/10/2025	24/10/2025	24/10/2025	24/10/2025	24/10/2025	24/10/2025		324.36	324.36	TECO CNF NMAT PRC SETC	IP1020250318	18/03/2025	1047		M-C-001195	321769
PM	301750828	M-X-186C	SEA BULK MACHINE	1M-OPERATING MACHINE INSPECTION(RCM)	P25IC-T	P25	PSC	B	WC	24/10/2025	24/10/2025	24/10/2025	24/10/2025	24/10/2025	24/10/2025		324.36	324.36	TECO CNF NMAT PRC SETC	IP1020250318	18/03/2025	1047		M-C-001195	321769
PM	301751425	M-PJ-142A	COOLING WATER SUPPLY PUMP	1M-VISUAL INSPECTION	P52MM3-T	P52	PS1-CW1	B	WC	24/10/2025	24/10/2025	24/10/2025	24/10/2025	24/10/2025	24/10/2025		129.74	129.74	CLSD CNF NMAT PRC SETC	IP1020250318	18/03/2025	1047		MCW1-INS001	11821
PM	301751455	M-PJ-142B	COOLING WATER SUPPLY PUMP	1M-VISUAL INSPECTION	P52MM3-T	P52	PS1-CW1	B	WC	24/10/2025	24/10/2025	24/10/2025	24/10/2025	24/10/2025	24/10/2025		129.74	129.74	CLSD CNF NMAT PRC SETC	IP1020250318	18/03/2025	1047		MCWS-S00014	169733
PM	301751463	M-PJ-142C	COOLING WATER SUPPLY PUMP	1M-VISUAL INSPECTION	P52MM3-T	P52	PS1-CW1	B	WC	24/10/2025	24/10/2025	24/10/2025	24/10/2025	24/10/2025	24/10/2025		129.74	129.74	CLSD CNF NMAT PRC SETC	IP1020250318	18/03/2025	1047		MCWS-S00015	169734
PM	301751471	M-S-142A	COOLING TOWER	1M-VISUAL INSPECTION	P52MM3-T	P52	PS1-CW1	B	WC	24/10/2025	24/10/2025	24/10/2025	24/10/2025	24/10/2025	24/10/2025		129.74	129.74	CLSD CNF NMAT PRC SETC	IP1020250318	18/03/2025	1047		MCWS-S00016	169735
PM	301751479	M-S-142B	COOLING TOWER	1M-VISUAL INSPECTION	P52MM3-T	P52	PS1-CW1	B	WC	24/10/2025	24/10/2025	24/10/2025	24/10/2025	24/10/2025	24/10/2025		129.74	129.74	CLSD CNF NMAT PRC SETC	IP1020250318	18/03/2025	1047		MCWS-S00017	169736
PM	301751562	M-PV-123A	DEVOL VACUUM PUMP	1M-VISUAL INSPECTION	P52MM3-T	P52	PS1-DV1	B	WC	23/10/2025	23/10/2025	24/10/2025	24/10/2025	24/10/2025	24/10/2025		129.74	129.74	CLSD CNF NMAT PRC SETC	IP1020250318	18/03/2025	1047		MDV-S00026	169743
PM	301751570	M-PV-123B	DEVOL VACUUM PUMP	1M-VISUAL INSPECTION	P52MM3-T	P52	PS1-DV1	B	WC	23/10/2025	23/10/2025	24/10/2025	24/10/2025	24/10/2025	24/10/2025		129.74	129.74	CLSD CNF NMAT PRC SETC	IP1020250318	18/03/2025	1047		MDV-S00027	169744
PM	301751766	M-PJ-140B	MAIN HOT OIL CIRCULATION PUMP	1M-VISUAL INSPECTION	P52MM3-T	P52	PS1-WSA	B	WC	24/10/2025	24/10/2025	24/10/2025	24/10/2025	24/10/2025	24/10/2025		129.74	129.74	CLSD CNF NMAT PRC SETC	IP1020250318	18/03/2025	1047		MHOT-S00050	169764
PM	301752570	M-PJ-140A	MAIN HOT OIL CIRCULATION PUMP	1M-VISUAL INSPECTION	P52MM3-T	P52	PS1-WSA	B	WC	24/10/2025	24/10/2025	24/10/2025	24/10/2025	24/10/2025	24/10/2025		129.74	129.74	CLSD CNF NMAT PRC SETC	IP1020250318	18/03/2025	1047		MWSA-INS001	11831
PM	301750689	M-LIT-T102A	LEVEL TRANS RUBBER FEED TANK T-102(SIL)	1M-INSPECTION POLYMER PLUG	P24IC-T	P24	PS1-RB1	S	WC	27/10/2025	27/10/2025	27/10/2025	27/10/2025	27/10/2025	27/10/2025		648.72	648.72	CLSD CNF NMAT PRC SETC	IP1020250318	18/03/2025	1047		M-C-000771	222334
PM	301750697	M-SV-AIR-PURGE	GROUP TAG : SOLENOID VALVE AIR PURGE SYS	1M-CHECK SV. PURGE FILTER Z-187A	P24IC-T	P24	PSC	C	WC	27/10/2025	27/10/2025	27/10/2025	27/10/2025	27/10/2025	27/10/2025		648.72	648.72	CLSD CNF NMAT PRC SETC	IP1020250318	18/03/2025	1047		M-C-000772	222335
PM	301750705	M-SV-AIR-PURGE	GROUP TAG : SOLENOID VALVE AIR PURGE SYS	1M-CHECK SV. PURGE FILTER 2Z-187B	P24IC-T	P24	PSC	C	WC	27/10/2025	27/10/2025	27/10/2025	27/10/2025	27/10/2025	27/10/2025		648.72	648.72	CLSD CNF NMAT PRC SETC	IP1020250318	18/03/2025	1047		M-C-000773	222336
PM	301750764	M-LIT-T106	RV TANK T-106 LEVEL TRANSMITTER	1M-CLEAN NOZZLE AND TUBE(INCIDENT)	P24IC-T	P24	PS1-STK	C	WC	27/10/2025	27/10/2025	27/10/2025	27/10/2025	27/10/2025	27/10/2025		648.72	648.72	CLSD CNF NMAT PRC SETC	IP1020250318	18/03/2025	1047		M-C-000999	264037
PM	301750882	M-LSH-T106-1	RV TANK T-106-1 LEVEL SWITCH HIGH	1M-INSPECTION AND CLEAN POLYMER PLUG	P24IC-T	P24	PSC-FUE	B	WC	27/10/2025	27/10/2025	27/10/2025	27/10/2025	27/10/2025	27/10/2025		648.72	648.72	CLSD CNF NMAT PRC SETC	IP1020250318	18/03/2025	1047		M-C-001341	353186
PM	301751530	M-ELEC-ROUTINE	GROUP TAG : ELECTRICAL ROUTINE WORK	1W-INSPECT AND ADJUST	P13EM-T	P13	TSCL2	C	WC	27/10/2025	27/10/2025	27/10/2025	27/10/2025	27/10/2025	27/10/2025		324.36	324.36	TECO CNF NMAT PRC SETC	IP1020250318	18/03/2025	1047		MDCS-C00001	4710
PM	301751612	M-T-123	LUBE OIL TANK FOR PV-111A/B & PV-123A/B	1W-TOP UP LUBRICANT OIL AT T-123	P52MM3-T	P52	PS1-DV1	B	WC	27/10/2025	27/10/2025	27/10/2025	27/10/2025	27/10/2025	27/10/2025		13,527.64	13,527.64	TECO CNF PRT GMPS MACM PRC SETC	IP1020250318	18/03/2025	1047		MDV1-C00001	168613
PM	301751803	M-C-001	ELECTRIC CRANE WORKSHOP	1Y-INSPECTION AND LOAD TEST BY LAW	P13EM-T	P13	PSC-WSA	B	WC	27/10/2025	27/10/2025	27/10/2025	30/10/2025	27/10/2025	29/10/2025		11,148.72	11,148.72	TECO CNF GMPS NMAT PRC SETC	IP1020250318	18/03/2025	1047		MMC001-C-2	169196
PM	301751804	M-C-002	ELECTRIC CRANE SEABULK	1Y-INSPECTION AND LOAD TEST BY LAW (E)	P13EM-T	P13	PS2-WHA	B	WC	27/10/2025	27/10/2025	27/10/2025	29/10/2025	27/10/2025	29/10/2025		648.72	648.72	TECO CNF NMAT PRC SETC	IP1020250318	18/03/2025	1047		MMC002-C-2	169198
IM	600444888	M-NONE-PS	NONE EQUIPMENT POLYSTYRENE	1M-METERING INSPECT AND CONDITION CHECK	P24IC-T	P24	PS1	C	WC	28/10/2025	28/10/2025	28/10/2025	28/10/2025	28/10/2025	28/10/2025		324.36	324.36	TECO CNF NMAT PRC SETC	IP1020250318	18/03/2025	1047		M-C-000002	179052
PM	301751849	M-R-001	RAMP FOR CHEMICAL WARE HOUSE	2Y-CHECK AND INSPECTION	P52MM3-T	P52	PSC-WSA	C	WC	30/10/2025	30/10/2025	28/10/2025	28/10/2025	28/10/2025	28/10/2025		627.64	627.64	TECO CNF NMAT PRC SETC	IP1020250318	18/03/2025	1047		MMR001-C-1	169019
PM	301805780	M-NONE-PS2	EQUIPMENT NONE TAG GPPS PLANT	1M-ROTATE SHAFT AND VISUAL INSPECTION	P52MM3-T	P52	PS2	C	WC	30/10/2025	30/10/2025	28/10/2025	28/10/2025	28/10/2025	28/10/2025		1,537.48	1,537.48	TECO CNF NMAT PRC SETC	Z0009896	08/09/2025	1047		M-C-001513	371346
PM	301752494	M-S-180B	EMERGENCY DESEL GENERATOR "NO.2"	1W-INSPECT AND TEST RUN	P13EM-T	P13	PSC-SUB	S	WC	29/10/2025	29/10/2025	29/10/2025	29/10/2025	29/10/2025	29/10/2025		476.00	476.00	TECO CNF NMAT PRC SETC	IP1020250318	18/03/2025	1047		MSUB-C00001	5958
PM	301752529	M-2Z-890	EMERGENCY DESEL GENERATOR "NO.3"	1W-INSPECT AND TEST RUN	P13EM-T	P13	PSC-SUB	S	WC	29/10/2025	29/10/2025	29/10/2025	29/10/2025	29/10/2025	29/10/2025		476.00	476.00	TECO CNF NMAT PRC SETC	IP1020250318	18/03/2025	1047		MSUB-C00031	167901
PM	301751613	M-T-123	LUBE OIL TANK FOR PV-111A/B & PV-123A/B	1W-TOP UP LUBRICANT OIL AT T-123	P52MM3-T	P52	PS1-DV1	B	WC	29/10/2025	29/10/2025	30/10/2025	30/10/2025	30/10/2025	30/10/2025		162.18	162.18	TECO CNF PRC SETC	IP1020250318	18/03/2025	1047		MDV1-C00001	168613
PM	301750834	M-X-133	PELLET CLASSIFIER	3M-OPERATING MACHINE INSPECTION(RCM)	P52MM3-T	P52	PS1-PL1	A	WC	01/11/2025	01/11/2025	03/11/2025	03/11/2025	03/11/2025	03/11/2025		627.64	627.64	TECO CNF NMAT PRC SETC	IP1020250318	18/03/2025	1047		M-C-001233	321788
PM	301750845	M-1UPS	UPS DCS SYSTEM	3M-INSPECTION (RCM)	P13EM-T	P13	PS1-CCR1	S	WC	03/11/2025	03/11/2025	03/11/2025	03/11/2025	03/11/2025	03/11/2025		648.72	648.72	TECO CNF NMAT PRC SETC	IP1020250318	18/03/2025	1047	NB	M-C-001307	341345
PM	301750848	M-2UPS	UPS DCS SYSTEM	3M-INSPECTION (RCM)	P13EM-T	P13	PS2-CCR2	S	WC	03/11/2025	03/11/2025	03/11/2025	03/11/2025	03/11/2025	03/11/2025		648.72	324.36	TECO CNF NMAT PRC SETC	IP1020250318	18/03/2025	1047		M-C-001308	341346
PM	301750850	M-1UPS	UPS DCS SYSTEM	6M-INSPECTION BATTERY	P13EM-T	P13	PS1-CCR1	S	WC	03/11/2025	03/11/2025	03/11/2025	03/11/2025	03/11/2025	03/11/2025		1,297.44	648.72	TECO CNF NMAT PRC SETC	IP1020250318	18/03/2025	1047	NB	M-C-001317	341962
PM	301750855	M-1UPS	UPS DCS SYSTEM	1M-INSPECTION BATTERY	P13EM-T	P13	PS1-CCR1	S	WC	03/11/2025	03/11/2025	03/11/2025	03/11/2025	03/11/2025	03/11/2025		648.72	648.72	TECO CNF NMAT PRC SETC	IP1020250318	18/03/2025	1047	NB	M-C-001321	342460
PM	301750863	M-2UPS	UPS DCS SYSTEM	1M-INSPECTION BATTERY	P13EM-T	P13	PS2-CCR2	S	WC	03/11/2025	03/11/2025	03/11/2025	03/11/2025	03/11/2025	03/11/2025		648.72	324.36	TECO CNF NMAT PRC SETC	IP1020250318	18/03/2025	1047		M-C-001322	342521
PM	301750942	M-PC-121A	RECOVER VOLATILES SUPPLY PUMP	1M-VISUAL INSPECTION	P52MM3-T	P52	PS1-DV1	B	WC	01/11/2025	01/11/2025	03/11/2025	03/11/2025	03/11/2025	03/11/2025		129.74	129.74	TECO CNF NMAT PRC SETC	IP1020250318	18/03/2025	1047		M-C-001349	353204
PM	301750950	M-PC-121B	RECOVER VOLATILES SUPPLY PUMP	1M-VISUAL INSPECTION	P52MM3-T	P52	PS1-DV1	B	WC	01/11/2025	01/11/2025	03/11/2025	03/11/2025	03/11/2025	03/11/2025		129.74	129.74	TECO CNF NMAT PRC SETC	IP1020250318	18/03/2025	1047		M-C-001350	353205
PM	301751531	M-ELEC-ROUTINE	GROUP TAG : ELECTRICAL ROUTINE WORK	1W-INSPECT AND ADJUST	P13EM-T	P13	TSCL2	C	WC	03/11/2025	03/11/2025	03/11/2025	03/11/2025	03/11/2025	03/11/2025		324.36	324.36	TECO CNF NMAT PRC SETC	IP1020250318	18/03/2025	1047		MDCS-C00001	4710
PM	301752172	M-PV-111A	PREPOLYMERIZATION VACUUM PUMP	1M-VISUAL INSPECTION	P52MM3-T	P52	PS1-PP1	B	WC	01/11/2025	01/11/2025	03/11/2025	03/11/2025	03/11/2025	03/11/2025		129.74	129.74	TECO CNF NMAT PRC SETC	IP1020250318	18/03/2025	1047		MPPO-S00033	169800
PM	301752180	M-PV-111B	PREPOLYMERIZATION VACUUM PUMP	1M-VISUAL INSPECTION	P52MM3-T	P52	PS1-PP1	B	WC	01/11/2025	01/11/2025	03/11/2025	03/11/2025	03/11/2025	03/11/2025		129.74	129.74	TECO CNF NMAT PRC SETC	IP1020250318	18/03/2025	1047		MPPO-S00034	169801
IM	600444896	M-ESD	(SIS) ESD SYSTEM FOR TSCL	1M-ESD SYSTEM INSPECTION	P26IC-T	P26	PSC-CCR	S	WC	04/11/2025	04/11/2025	04/11/2025	04/11/2025	04/11/2025	04/11/2025		324.36	324.36	TECO CNF NMAT PRC SETC	IP1020250318	18/03/2025	1047		M-C-000182	185500
IM	600444912	M-PLC-BIGBAG	PLC OF BIGBAG	1M-SYSTEM INSPECTION	P26IC-T	P26	PS1-WHA	B	WC	04/11/2025	04/11/2025	04/11/2025	04/11/2025	04/11/2025	04/11/2025		324.36	324.36	TECO CNF NMAT PRC SETC	IP1020250318	18/03/2025	1047		M-C-001239	329852
IM	600445002	M-PLC-P186A	PLC PACKING P186A	1M-SYSTEM INSPECTION	P26IC-T	P26	PS1-WHA	B	WC	04/11/2025	04/11/2025	04/11/2025	04/11/2025	04/11/2025	04/11/2025		324.36	324.36	TECO CNF NMAT PRC SETC	IP1020250318	18/03/2025	1047		M-C-001280	338080
IM	600445042	M-PLC-208B	PLC GPPS 208B	1M-SYSTEM INSPECTION	P26IC-T	P26	PS2-PL2	A	WC	04/11/2025	04/11/2025	04/11/2025	04/11/2025	04/11/2025	04/11/2025		324.36	324.36	TECO CNF NMAT PRC SETC	IP1020250318	18/03/2025	1047		M-C-001285	338085
IM	600445058	M-PLC-208A	PLC GPPS 208A	1M-SYSTEM INSPECTION	P26IC-T	P26	PS2-PL2	A	WC	04/11/2025	04/11/2025	04/11/2025	04/11/2025	04/11/2025	04/11/2025		324.36	324.36	TECO CNF NMAT PRC SETC	IP1020250318	18/03/2025	1047		M-C-001287	338087
IM	600445066	M-2DCS	DCS YOKOGAWA CENTUM CS SYSTEM	1M-SYSTEM INSPECTION	P26IC-T	P26	PS2-CCR2	B	WC	04/11/2025	04/11/2025	04/11/2025	04/11/2025	04/11/2025	04/11/2025		324.36	324.36	TECO CNF NMAT PRC SETC	IP1020250318	18/03/2025	1047		M-C-001288	338088
PM	301750926	M-P-104A	RECOVER VOLATILE SUPPLY PUMP	1M-VISUAL INSPECTION	P52MM3-T	P52	PS1-STK	B	WC	04/11/2025	04/11/2025	04/11/2025	04/11/2025	04/11/2025	04/11/2025		129.74	129.74	TECO CNF NMAT PRC SETC	IP1020250318	18/03/2025	1047		M-C-001347	353202
PM	301750934	M-P-104B	RECOVER VOLATILE SUPPLY PUMP	1M-VISUAL INSPECTION	P52MM3-T	P52	PS1-STK	B	WC	04/11/2025	04/11/2025	04/11/2025	04/11/2025	04/11/2025	04/11/2025		129.74	129.74	TECO CNF NMAT PRC SETC	IP1020250318	18/03/2025	1047		M-C-001348	353203
PM	301751333	M-PJ-144A	-7 DEG.C CHILLER PUMP	1M-VISUAL INSPECTION	P52MM3-T	P52	PSC-CHL	B	WC	04/11/2025	04/11/2025	04/11/2025	04/11/2025	04/11/2025	04/11/2025		129.74	129.74	TECO CNF NMAT PRC SETC	IP1020250318	18/03/2025	1047		MCHL-INS001	11842
PM	301751346	M-PJ-144B	-7 DEG.C CHILLER PUMP	1M-VISUAL INSPECTION	P52MM3-T	P52	PSC-CHL	B	WC	04/11/2025	04/11/2025	04/11/2025	04/11/2025	04/11/2025	04/11/2025		129.74	129.74	TECO CNF NMAT PRC SETC	IP1020250318	18/03/2025	1047		MCHL-S00014	169725
PM	301751354	M-PJ-145A	CHILLED WATER SUPPLY PUMP.	1M-VISUAL INSPECTION	P52MM3-T	P52	PSC-CHL	B	WC	04/11/2025	04/11/2025	04/11/2025	04/11/2025	04/11/2025	04/11/2025		129.74	129.74	TECO CNF NMAT PRC SETC	IP1020250318	18/03/2025	1047		MCHL-S00015	169726
PM	301751362	M-PJ-145B	CHILLED WATER SUPPLY PUMP.	1M-VISUAL INSPECTION	P52MM3-T	P52	PSC-CHL	B	WC	04/11/2025	04/11/2025	04/11/2025	04/11/2025	04/11/2025	04/11/2025		129.74	129.74	TECO CNF NMAT PRC SETC	IP1020250318	18/03/2025	1047		MCHL-S00016	169727
PM	301751371	M-E-141A/1	COLD OIL COOLER	1M-VISUAL INSPECTION	P52MM3-T	P52	PSC-COL	B	WC	04/11/2025	04/11/2025	04/11/2025	04/11/2025	04/11/2025	04/11/2025		129.74	129.74	TECO CNF NMAT PRC SETC	IP1020250318	18/03/2025	1047		MCOL-INS001	11843
PM	301751385	M-E-141A/2	COLD OIL COOLER	1M-VISUAL INSPECTION	P52MM3-T	P52	PSC-COL	B	WC	04/11/2025	04/11/2025	04/11/2025	04/11/2025	04/11/2025	04/11/2025		129.74	129.74	TECO CNF NMAT PRC SETC	IP1020250318	18/03/2025	1047		MCOL-S00022	169728
PM	301751393	M-E-141B/1	COLD OIL COOLER	1M-VISUAL INSPECTION	P52MM3-T	P52	PSC-COL	B	WC	04/11/2025	04/11/2025	04/11/2025	04/11/2025	04/11/2025	04/11/2025		129.74	129.74	TECO CNF NMAT PRC SETC	IP1020250318	18/03/2025	1047		MCOL-S00023	169729
PM	301751401	M-E-141B/2	COLD OIL COOLER	1M-VISUAL INSPECTION	P52MM3-T	P52	PSC-COL	B	WC	04/11/2025	04/11/2025	04/11/2025	04/11/2025	04/11/2025	04/11/2025		129.74	129.74	TECO CNF NMAT PRC SETC	IP1020250318	18/03/2025	1047		MCOL-S00024	169730
PM	301751409	M-PJ-141A	MAIN COLD OIL CIRCULATING PUMP	1M-VISUAL INSPECTION	P52MM3-T	P52	PSC-COL	B	WC	04/11/2025	04/11/2025	04/11/2025	04/11/2025	04/11/2025	04/11/2025		129.74	129.74	TECO CNF NMAT PRC SETC	IP1020250318	18/03/2025	1047		MCOL-S00025	169731
PM	301751417	M-PJ-141B	MAIN COLD OIL CIRCULATING PUMP	1M-VISUAL INSPECTION	P52MM3-T	P52	PSC-COL	B	WC	04/11/2025	04/11/2025	04/11/2025	04/11/2025	04/11/2025	04/11/2025		129.74	129.74	TECO CNF NMAT PRC SETC	IP1020250318	18/03/2025	1047		MCOL-S00026	169732
PM	301791492	M-VB-T101A	VACUUM BREAKER DISSOLVER TANK	1M-INSPECTION	P52MM3-T	P52	PS1	S	WC	04/11/2025	04/11/2025	04/11/2025	04/11/2025	04/11/2025	04/11/2025		313.82	313.82	TECO CNF NMAT PRC SETC	Z0009896	14/07/2025	1047	NB	M-C-001500	368829
PM	301791496	M-VB-T102	VACUUM BREAKER FEED TANK	1M-INSPECTION	P52MM3-T	P52	PS1-RB1	S	WC	04/11/2025	04/11/2025	04/11/2025	04/11/2025	04/11/2025	04/11/2025		627.64	465.46	TECO CNF NMAT PRC SETC	Z0009896	14/07/2025	1047	NB	M-C-001501	368830
PM	301791502	M-VB-T105	VACUUM BREAKER	1M-INSPECTION	P52MM3-T	P52	PS1-STK	S	WC	04/11/2025	04/11/2025	04/11/2025	04/11/2025	04/11/2025	04/11/2025		313.82	313.82	TECO CNF NMAT PRC SETC	Z0009896	14/07/2025	1047	NB	M-C-001503	368832
PM	301791507	M-VB-T106	VACUUM BREAKER	1M-INSPECTION	P52MM3-T	P52	PS1-STK	S	WC	04/11/2025	04/11/2025	04/11/2025	04/11/2025	04/11/2025	04/11/2025		313.82	313.82	TECO CNF NMAT PRC SETC	Z0009896	14/07/2025	1047	NB	M-C-001504	368833
PM	301791523	M-RD-V112	V-112 RUPTURE DISK	1M-INSPECTION	P52MM3-T	P52	PS1-PP1	S	WC	04/11/2025	04/11/2025	04/11/2025	04/11/2025	04/11/2025	04/11/2025		627.64	627.64	TECO CNF NMAT PRC SETC	Z0009896	14/07/2025	1047	NB	M-C-001510	368839
PM	301791528	M-RD-R113	R-113 RUPTURE DISK	1M-INSPECTION	P52MM3-T	P52	PS1-PO1	S	WC	04/11/2025	04/11/2025	04/11/2025	04/11/2025	04/11/2025	04/11/2025		627.64	627.64	TECO CNF NMAT PRC SETC	Z0009896	14/07/2025	1047	NB	M-C-001511	368840
PM	301791533	M-RD-R114	R-114 RUPTURE DISK	1M-INSPECTION	P52MM3-T	P52	PS1-PO1	S	WC	04/11/2025	04/11/2025	04/11/2025	04/11/2025	04/11/2025	04/11/2025		627.64	627.64	TECO CNF NMAT PRC SETC	Z0009896	14/07/2025	1047	NB	M-C-001512	368861
IM	600444946	M-PLC-P186B	PLC PACKING P186B	1M-SYSTEM INSPECTION	P26IC-T	P26	PS2-WHA	B	WC	05/11/2025	05/11/2025	05/11/2025	05/11/2025	05/11/2025	05/11/2025		324.36	324.36	TECO CNF NMAT PRC SETC	IP1020250318	18/03/2025	1047	NB	M-C-001273	338073
IM	600445010	M-PLC-W186A	PLC WEIGHT MACHINE PACKING W186A	1M-SYSTEM INSPECTION	P26IC-T	P26	PS1-WHA	B	WC	05/11/2025	05/11/2025	05/11/2025	05/11/2025	05/11/2025	05/11/2025		324.36	324.36	TECO CNF NMAT PRC SETC	IP1020250318	18/03/2025	1047		M-C-001281	338081
IM	600445074	M-PLC-R186B	PLC ROBOT R186B	1M-SYSTEM INSPECTION	P26IC-T	P26	PS2-WHA	B	WC	05/11/2025	05/11/2025	05/11/2025	05/11/2025	05/11/2025	05/11/2025		324.36	324.36	TECO CNF NMAT PRC SETC	IP1020250318	18/03/2025	1047	NB	M-C-001289	338089
IM	600445082	M-PLC-W186B	PLC WEIGHT MACHINE PACKING W186B	1M-SYSTEM INSPECTION	P26IC-T	P26	PS2-WHA	B	WC	05/11/2025	05/11/2025	05/11/2025	05/11/2025	05/11/2025	05/11/2025		324.36	324.36	TECO CNF NMAT PRC SETC	IP1020250318	18/03/2025	1047	NB	M-C-001290	338090
IM	600445098	M-PLC-S140A	PLC HOT OIL BURNER A	1M-SYSTEM INSPECTION	P26IC-T	P26	PS1-PP1	A	WC	05/11/2025	05/11/2025	05/11/2025	05/11/2025	05/11/2025	05/11/2025		324.36	324.36	TECO CNF NMAT PRC SETC	IP1020250318	18/03/2025	1047		M-C-001300	340707
IM	600445106	M-PLC-S140B	PLC HOT OIL BURNER B	1M-SYSTEM INSPECTION	P26IC-T	P26	PS1-PP1	A	WC	05/11/2025	05/11/2025	05/11/2025	05/11/2025	05/11/2025	05/11/2025		324.36	324.36	TECO CNF NMAT PRC SETC	IP1020250318	18/03/2025	1047		M-C-001301	340708
PM	301750851	M-2UPS	UPS DCS SYSTEM	6M-INSPECTION BATTERY	P13EM-T	P13	PS2-CCR2	S	WC	03/11/2025	03/11/2025	05/11/2025	05/11/2025	03/11/2025	03/11/2025		648.72	648.72	TECO CNF NMAT PRC SETC	IP1020250318	18/03/2025	1047		M-C-001318	341963
PM	301751376	M-PJ-141A	MAIN COLD OIL CIRCULATING PUMP	1Y-LUB.OIL CHANGING	P52MM3-T	P52	PSC-COL	B	WC	05/11/2025	05/11/2025	05/11/2025	05/11/2025	05/11/2025	05/11/2025		627.64	627.64	TECO CNF NMAT PRC SETC	IP1020250318	18/03/2025	1047		MCOL-S00001	4588
PM	301752495	M-S-180B	EMERGENCY DESEL GENERATOR "NO.2"	1W-INSPECT AND TEST RUN	P13EM-T	P13	PSC-SUB	S	WC	05/11/2025	05/11/2025	05/11/2025	05/11/2025	05/11/2025	05/11/2025		476.00	476.00	TECO CNF NMAT PRC SETC	IP1020250318	18/03/2025	1047		MSUB-C00001	5958
PM	301752530	M-2Z-890	EMERGENCY DESEL GENERATOR "NO.3"	1W-INSPECT AND TEST RUN	P13EM-T	P13	PSC-SUB	S	WC	05/11/2025	05/11/2025	05/11/2025	05/11/2025	05/11/2025	05/11/2025		476.00	476.00	TECO CNF NMAT PRC SETC	IP1020250318	18/03/2025	1047		MSUB-C00031	167901
IM	600444962	M-PLC-HPA114	PLC HYDRAULIC PUMP SYSTEM HPA114	1M-SYSTEM INSPECTION	P26IC-T	P26	PS1-PO1	B	WC	06/11/2025	06/11/2025	06/11/2025	06/11/2025	06/11/2025	06/11/2025		324.36	324.36	TECO CNF NMAT PRC SETC	IP1020250318	18/03/2025	1047		M-C-001275	338075
IM	600444970	M-PLC-HPA112	PLC HYDRAULIC PUMP SYSTEM HPA112	1M-SYSTEM INSPECTION	P26IC-T	P26	PS1-PP1	B	WC	06/11/2025	06/11/2025	06/11/2025	06/11/2025	06/11/2025	06/11/2025		324.36	324.36	TECO CNF NMAT PRC SETC	IP1020250318	18/03/2025	1047		M-C-001276	338076
IM	600445026	M-PLC-HPP112	PLC HYDRAULIC PUMP SYSTEM HPP112	1M-SYSTEM INSPECTION	P26IC-T	P26	PS1-PP1	B	WC	06/11/2025	06/11/2025	06/11/2025	06/11/2025	06/11/2025	06/11/2025		324.36	324.36	TECO CNF NMAT PRC SETC	IP1020250318	18/03/2025	1047		M-C-001283	338083
IM	600445034	M-PLC-HPA113	PLC HYDRAULIC PUMP SYSTEM HPA113	1M-SYSTEM INSPECTION	P26IC-T	P26	PS1-PO1	B	WC	06/11/2025	06/11/2025	06/11/2025	06/11/2025	06/11/2025	06/11/2025		324.36	324.36	TECO CNF NMAT PRC SETC	IP1020250318	18/03/2025	1047		M-C-001284	338084
IM	600445050	M-PLC-HPP114	PLC HYDRAULIC PUMP SYSTEMHPP114	1M-SYSTEM INSPECTION	P26IC-T	P26	PS1-PO1	B	WC	06/11/2025	06/11/2025	06/11/2025	06/11/2025	06/11/2025	06/11/2025		324.36	324.36	TECO CNF NMAT PRC SETC	IP1020250318	18/03/2025	1047		M-C-001286	338086
IM	600445090	M-1DCS	DCS YOKOGAWA CS 3000 SYSTEM	1M-DCS SYSTEM INSPECTION	P26IC-T	P26	PS1-CCR1	B	WC	06/11/2025	06/11/2025	06/11/2025	06/11/2025	06/11/2025	06/11/2025		324.36	324.36	TECO CNF NMAT PRC SETC	IP1020250318	18/03/2025	1047		M-C-001291	338091
PM	301750591	M-P-188C	FOUL HEXANE DIAPHRAGM PUMP	1M-VISUAL INSPECTION	P52MM3-T	P52	PSC-FUE	B	WC	06/11/2025	06/11/2025	06/11/2025	06/11/2025	06/11/2025	06/11/2025		129.74	129.74	TECO CNF NMAT PRC SETC	IP1020250318	18/03/2025	1047		M-C-000181	185384
PM	301750815	M-P-107S	MINERAL OIL LOADING PUMP	3M-OPERATING MACHINE INSPECTION (RCM)	P52MM3-T	P52	PSC-MOT	B	WC	06/11/2025	06/11/2025	06/11/2025	06/11/2025	06/11/2025	06/11/2025		627.64	627.64	TECO CNF NMAT PRC SETC	IP1020250318	18/03/2025	1047	NB	M-C-001193	321767
PM	301750910	M-P-100A	STYRENE MONOMER SUPPLY PUMP	1M-VISUAL INSPECTION	P52MM3-T	P52	PSC-SMT	B	WC	06/11/2025	06/11/2025	06/11/2025	06/11/2025	06/11/2025	06/11/2025		129.74	129.74	TECO CNF NMAT PRC SETC	IP1020250318	18/03/2025	1047		M-C-001345	353060
PM	301750918	M-P-100B	STYRENE MONOMER SUPPLY PUMP	1M-VISUAL INSPECTION	P52MM3-T	P52	PSC-SMT	B	WC	06/11/2025	06/11/2025	06/11/2025	06/11/2025	06/11/2025	06/11/2025		129.74	129.74	TECO CNF NMAT PRC SETC	IP1020250318	18/03/2025	1047		M-C-001346	353201
PM	301751614	M-T-123	LUBE OIL TANK FOR PV-111A/B & PV-123A/B	1W-TOP UP LUBRICANT OIL AT T-123	P52MM3-T	P52	PS1-DV1	B	WC	06/11/2025	06/11/2025	06/11/2025	06/11/2025	06/11/2025	06/11/2025		13,527.64	13,527.64	TECO CNF PRT GMPS MACM PRC SETC	IP1020250318	18/03/2025	1047		MDV1-C00001	168613
PM	301751648	M-P-189A	FUEL OIL SUPPLY PUMP	1M-VISUAL INSPECTION	P52MM3-T	P52	PSC-FUE	B	WC	06/11/2025	06/11/2025	06/11/2025	06/11/2025	06/11/2025	06/11/2025		129.74	129.74	TECO CNF NMAT PRC SETC	IP1020250318	18/03/2025	1047		MFUE-INS001	11844
PM	301751774	M-P-189B	FUEL OIL SUPPLY PUMP	1M-VISUAL INSPECTION	P52MM3-T	P52	PSC-FUE	B	WC	06/11/2025	06/11/2025	06/11/2025	06/11/2025	06/11/2025	06/11/2025		129.74	129.74	TECO CNF NMAT PRC SETC	IP1020250318	18/03/2025	1047		MHOT-S00054	169768
PM	301751826	M-P-107A	MINERAL OIL SUPPLY PUMP	1M-VISUAL INSPECTION	P52MM3-T	P52	PSC-MOT	B	WC	06/11/2025	06/11/2025	06/11/2025	06/11/2025	06/11/2025	06/11/2025		129.74	129.74	TECO CNF NMAT PRC SETC	IP1020250318	18/03/2025	1047		MMOT-INS001	11845
PM	301751831	M-P-107A	MINERAL OIL SUPPLY PUMP	1Y-LUBRICATION	P52MM3-T	P52	PSC-MOT	B	WC	06/11/2025	06/11/2025	06/11/2025	06/11/2025	06/11/2025	06/11/2025		313.82	313.82	TECO CNF NMAT PRC SETC	IP1020250318	18/03/2025	1047		MMOT-S00002	5207
PM	301751836	M-P-107B	MINERAL OIL SUPPLY PUMP	1M-VISUAL INSPECTION	P52MM3-T	P52	PSC-MOT	B	WC	06/11/2025	06/11/2025	06/11/2025	06/11/2025	06/11/2025	06/11/2025		129.74	129.74	TECO CNF NMAT PRC SETC	IP1020250318	18/03/2025	1047		MMOT-S00006	169769
PM	301751844	M-P-107C	MINERAL OIL SUPPLY PUMP	1M-VISUAL INSPECTION	P52MM3-T	P52	PSC-MOT	B	WC	06/11/2025	06/11/2025	06/11/2025	06/11/2025	06/11/2025	06/11/2025		129.74	129.74	TECO CNF NMAT PRC SETC	IP1020250318	18/03/2025	1047		MMOT-S00007	169770
PM	301752459	M-P-200A	STYRENE MONOMER SUPPLY PUMP	1M-VISUAL INSPECTION	P52MM3-T	P52	PSC-SMT	B	WC	06/11/2025	06/11/2025	06/11/2025	06/11/2025	06/11/2025	06/11/2025		129.74	129.74	TECO CNF NMAT PRC SETC	IP1020250318	18/03/2025	1047		MSMT-S00017	169832
PM	301752467	M-P-200B	STYRENE MONOMER SUPPLY PUMP	1M-VISUAL INSPECTION	P52MM3-T	P52	PSC-SMT	B	WC	06/11/2025	06/11/2025	06/11/2025	06/11/2025	06/11/2025	06/11/2025		129.74	129.74	TECO CNF NMAT PRC SETC	IP1020250318	18/03/2025	1047		MSMT-S00018	169833
IM	600444939	M-PLC-UNLO	PLC FEED PACK UNLO	1M-SYSTEM INSPECTION	P26IC-T	P26	PSC-WHA	B	WC	07/11/2025	07/11/2025	07/11/2025	07/11/2025	07/11/2025	07/11/2025		324.36	324.36	TECO CNF NMAT PRC SETC	IP1020250318	18/03/2025	1047	NB	M-C-001272	338072
IM	600444954	M-PLC-X101A	PLC HIPS X101A	1M-SYSTEM INSPECTION	P26IC-T	P26	PS1-RB1	B	WC	07/11/2025	07/11/2025	07/11/2025	07/11/2025	07/11/2025	07/11/2025		324.36	324.36	TECO CNF NMAT PRC SETC	IP1020250318	18/03/2025	1047		M-C-001274	338074
IM	600444978	M-PLC-HPP121	PLC HYDRAULIC PUMP SYSTEM HPP121	1M-SYSTEM INSPECTION	P26IC-T	P26	PS1-DV1	B	WC	07/11/2025	07/11/2025	07/11/2025	07/11/2025	07/11/2025	07/11/2025		324.36	324.36	TECO CNF NMAT PRC SETC	IP1020250318	18/03/2025	1047		M-C-001277	338077
IM	600444986	M-PLC-HPS2	PLC HYDRAULIC PUMP SYSTEM HPS2	1M-SYSTEM INSPECTION	P26IC-T	P26	PS1-PO1	A	WC	07/11/2025	07/11/2025	07/11/2025	07/11/2025	07/11/2025	07/11/2025		324.36	324.36	TECO CNF NMAT PRC SETC	IP1020250318	18/03/2025	1047		M-C-001278	338078
IM	600444994	M-PLC-HPS1	PLC HYDRAULIC PUMP SYSTEM HPS1	1M-SYSTEM INSPECTION	P26IC-T	P26	PS1-PP1	A	WC	07/11/2025	07/11/2025	07/11/2025	07/11/2025	07/11/2025	07/11/2025		324.36	324.36	TECO CNF NMAT PRC SETC	IP1020250318	18/03/2025	1047		M-C-001279	338079
IM	600445018	M-PLC-S160	PLC HIPS S160	1M-SYSTEM INSPECTION	P26IC-T	P26	PS1-PL1	A	WC	07/11/2025	07/11/2025	07/11/2025	07/11/2025	07/11/2025	07/11/2025		324.36	324.36	TECO CNF NMAT PRC SETC	IP1020250318	18/03/2025	1047		M-C-001282	338082
IM	600444901	M-ESD	(SIS) ESD SYSTEM FOR TSCL	9M-THERMOSCAN SYSTEM,MARSHALLING CABINET	P26IC-T	P26	PSC-CCR	S	WC	10/11/2025	10/11/2025	10/11/2025	10/11/2025	10/11/2025	10/11/2025		324.36	324.36	TECO CNF NMAT PRC SETC	IP1020250318	18/03/2025	1047		M-C-000184	185502
IM	600444908	M-PLC-BIGBAG	PLC OF BIGBAG	9M-THERMOSCAN SYSTEM MARSHALLING CABINET	P26IC-T	P26	PS1-WHA	B	WC	10/11/2025	10/11/2025	10/11/2025	10/11/2025	10/11/2025	10/11/2025		162.18	162.18	TECO CNF NMAT PRC SETC	IP1020250318	18/03/2025	1047		M-C-001148	319082
IM	600444917	M-PLC-R186B	PLC ROBOT R186B	9M-THERMOSCAN SYSTEM,MARSHALLING CABINET	P26IC-T	P26	PS2-WHA	B	WC	10/11/2025	10/11/2025	10/11/2025	10/11/2025	10/11/2025	10/11/2025		162.18	162.18	TECO CNF NMAT PRC SETC	IP1020250318	18/03/2025	1047	NB	M-C-001253	337793
IM	600444924	M-PLC-P186A	PLC PACKING P186A	9M-THERMOSCAN SYSTEM,MARSHALLING CABINET	P26IC-T	P26	PS1-WHA	B	WC	10/11/2025	10/11/2025	10/11/2025	10/11/2025	10/11/2025	10/11/2025		162.18	162.18	TECO CNF NMAT PRC SETC	IP1020250318	18/03/2025	1047		M-C-001260	337800
IM	600444925	M-PLC-208A	PLC GPPS 208A	9M-THERMOSCAN SYSTEM,MARSHALLING CABINET	P26IC-T	P26	PS2-PL2	A	WC	10/11/2025	10/11/2025	10/11/2025	10/11/2025	10/11/2025	10/11/2025		162.18	162.18	TECO CNF NMAT PRC SETC	IP1020250318	18/03/2025	1047		M-C-001261	338061
IM	600444931	M-PLC-208B	PLC GPPS 208B	9M-THERMOSCAN SYSTEM,MARSHALLING CABINET	P26IC-T	P26	PS2-PL2	A	WC	10/11/2025	10/11/2025	10/11/2025	10/11/2025	10/11/2025	10/11/2025		162.18	162.18	TECO CNF NMAT PRC SETC	IP1020250318	18/03/2025	1047		M-C-001267	338067
IM	600444934	M-PLC-P186B	PLC PACKING P186B	9M-THERMOSCAN SYSTEM,MARSHALLING CABINET	P26IC-T	P26	PS2-WHA	B	WC	10/11/2025	10/11/2025	10/11/2025	10/11/2025	10/11/2025	10/11/2025		162.18	162.18	TECO CNF NMAT PRC SETC	IP1020250318	18/03/2025	1047	NB	M-C-001270	338070
IM	600445154	M-2DCS	DCS YOKOGAWA CENTUM CS SYSTEM	9M-THERMOSCAN SYSTEM,MARSHALLING CABINET	P26IC-T	P26	PS2-CCR2	B	WC	10/11/2025	10/11/2025	10/11/2025	10/11/2025	10/11/2025	10/11/2025		324.36	324.36	TECO CNF NMAT PRC SETC	IP1020250318	18/03/2025	1047		MDCS-C00016	152221
PM	301751532	M-ELEC-ROUTINE	GROUP TAG : ELECTRICAL ROUTINE WORK	1W-INSPECT AND ADJUST	P13EM-T	P13	TSCL2	C	WC	10/11/2025	10/11/2025	10/11/2025	10/11/2025	10/11/2025	10/11/2025		324.36	324.36	TECO CNF NMAT PRC SETC	IP1020250318	18/03/2025	1047		MDCS-C00001	4710
IM	600444918	M-PLC-HPA112	PLC HYDRAULIC PUMP SYSTEM HPA112	9M-THERMOSCAN SYSTEM,MARSHALLING CABINET	P26IC-T	P26	PS1-PP1	B	WC	11/11/2025	11/11/2025	11/11/2025	11/11/2025	11/11/2025	11/11/2025		324.36	324.36	TECO CNF NMAT PRC SETC	IP1020250318	18/03/2025	1047		M-C-001254	337794
IM	600444919	M-PLC-HPA113	PLC HYDRAULIC PUMP SYSTEM HPA113	9M-THERMOSCAN SYSTEM,MARSHALLING CABINET	P26IC-T	P26	PS1-PO1	B	WC	11/11/2025	11/11/2025	11/11/2025	11/11/2025	11/11/2025	11/11/2025		324.36	324.36	TECO CNF NMAT PRC SETC	IP1020250318	18/03/2025	1047		M-C-001255	337795
IM	600444921	M-PLC-W186B	PLC WEIGHT MACHINE PACKING W186B	9M-THERMOSCAN SYSTEM,MARSHALLING CABINET	P26IC-T	P26	PS2-WHA	B	WC	11/11/2025	11/11/2025	11/11/2025	11/11/2025	11/11/2025	11/11/2025		162.18	162.18	TECO CNF NMAT PRC SETC	IP1020250318	18/03/2025	1047	NB	M-C-001257	337797
IM	600444922	M-PLC-UNLO	PLC FEED PACK UNLO	9M-THERMOSCAN SYSTEM,MARSHALLING CABINET	P26IC-T	P26	PSC-WHA	B	WC	11/11/2025	11/11/2025	11/11/2025	11/11/2025	11/11/2025	11/11/2025		324.36	324.36	TECO CNF NMAT PRC SETC	IP1020250318	18/03/2025	1047	NB	M-C-001258	337798
IM	600444927	M-PLC-HPA114	PLC HYDRAULIC PUMP SYSTEM HPA114	9M-THERMOSCAN SYSTEM,MARSHALLING CABINET	P26IC-T	P26	PS1-PO1	B	WC	11/11/2025	11/11/2025	11/11/2025	11/11/2025	11/11/2025	11/11/2025		324.36	324.36	TECO CNF NMAT PRC SETC	IP1020250318	18/03/2025	1047		M-C-001263	338063
IM	600444933	M-PLC-W186A	PLC WEIGHT MACHINE PACKING W186A	9M-THERMOSCAN SYSTEM,MARSHALLING CABINET	P26IC-T	P26	PS1-WHA	B	WC	11/11/2025	11/11/2025	11/11/2025	11/11/2025	11/11/2025	11/11/2025		162.18	162.18	TECO CNF NMAT PRC SETC	IP1020250318	18/03/2025	1047		M-C-001269	338069
IM	600445111	M-PLC-S140A	PLC HOT OIL BURNER A	9M-THERMOSCAN SYSTEM MARSHALLING CABINET	P26IC-T	P26	PS1-PP1	A	WC	11/11/2025	11/11/2025	11/11/2025	11/11/2025	11/11/2025	11/11/2025		324.36	324.36	TECO CNF NMAT PRC SETC	IP1020250318	18/03/2025	1047		M-C-001302	340709
IM	600445112	M-PLC-S140B	PLC HOT OIL BURNER B	9M-THERMOSCAN SYSTEM MARSHALLING CABINET	P26IC-T	P26	PS1-PP1	A	WC	11/11/2025	11/11/2025	11/11/2025	11/11/2025	11/11/2025	11/11/2025		324.36	324.36	TECO CNF NMAT PRC SETC	IP1020250318	18/03/2025	1047		M-C-001303	340710
PM	301750690	M-LIT-T102A	LEVEL TRANS RUBBER FEED TANK T-102(SIL)	1M-INSPECTION POLYMER PLUG	P24IC-T	P24	PS1-RB1	S	WC	11/11/2025	11/11/2025	11/11/2025	11/11/2025	11/11/2025	11/11/2025		648.72	648.72	TECO CNF NMAT PRC SETC	IP1020250318	18/03/2025	1047		M-C-000771	222334
PM	301750698	M-SV-AIR-PURGE	GROUP TAG : SOLENOID VALVE AIR PURGE SYS	1M-CHECK SV. PURGE FILTER Z-187A	P24IC-T	P24	PSC	C	WC	11/11/2025	11/11/2025	11/11/2025	11/11/2025	11/11/2025	11/11/2025		648.72	648.72	TECO CNF NMAT PRC SETC	IP1020250318	18/03/2025	1047		M-C-000772	222335
PM	301750706	M-SV-AIR-PURGE	GROUP TAG : SOLENOID VALVE AIR PURGE SYS	1M-CHECK SV. PURGE FILTER 2Z-187B	P24IC-T	P24	PSC	C	WC	11/11/2025	11/11/2025	11/11/2025	11/11/2025	11/11/2025	11/11/2025		648.72	648.72	TECO CNF NMAT PRC SETC	IP1020250318	18/03/2025	1047		M-C-000773	222336
IM	600444920	M-PLC-HPP114	PLC HYDRAULIC PUMP SYSTEMHPP114	9M-THERMOSCAN SYSTEM,MARSHALLING CABINET	P26IC-T	P26	PS1-PO1	B	WC	12/11/2025	12/11/2025	12/11/2025	12/11/2025	12/11/2025	12/11/2025		324.36	324.36	TECO CNF NMAT PRC SETC	IP1020250318	18/03/2025	1047		M-C-001256	337796
IM	600444923	M-PLC-S160	PLC HIPS S160	9M-THERMOSCAN SYSTEM,MARSHALLING CABINET	P26IC-T	P26	PS1-PL1	A	WC	12/11/2025	12/11/2025	12/11/2025	12/11/2025	12/11/2025	12/11/2025		162.18	162.18	TECO CNF NMAT PRC SETC	IP1020250318	18/03/2025	1047		M-C-001259	337799
IM	600444926	M-PLC-HPS1	PLC HYDRAULIC PUMP SYSTEM HPS1	9M-THERMOSCAN SYSTEM,MARSHALLING CABINET	P26IC-T	P26	PS1-PP1	A	WC	12/11/2025	12/11/2025	12/11/2025	12/11/2025	12/11/2025	12/11/2025		324.36	324.36	TECO CNF NMAT PRC SETC	IP1020250318	18/03/2025	1047		M-C-001262	338062
IM	600444928	M-PLC-X101A	PLC HIPS X101A	9M-THERMOSCAN SYSTEM,MARSHALLING CABINET	P26IC-T	P26	PS1-RB1	B	WC	12/11/2025	12/11/2025	12/11/2025	12/11/2025	12/11/2025	12/11/2025		162.18	162.18	TECO CNF NMAT PRC SETC	IP1020250318	18/03/2025	1047		M-C-001264	338064
IM	600444929	M-PLC-HPP121	PLC HYDRAULIC PUMP SYSTEM HPP121	9M-THERMOSCAN SYSTEM,MARSHALLING CABINET	P26IC-T	P26	PS1-DV1	B	WC	12/11/2025	12/11/2025	12/11/2025	12/11/2025	12/11/2025	12/11/2025		324.36	324.36	TECO CNF NMAT PRC SETC	IP1020250318	18/03/2025	1047		M-C-001265	338065
IM	600444930	M-PLC-HPS2	PLC HYDRAULIC PUMP SYSTEM HPS2	9M-THERMOSCAN SYSTEM,MARSHALLING CABINET	P26IC-T	P26	PS1-PO1	A	WC	12/11/2025	12/11/2025	12/11/2025	12/11/2025	12/11/2025	12/11/2025		324.36	324.36	TECO CNF NMAT PRC SETC	IP1020250318	18/03/2025	1047		M-C-001266	338066
IM	600444932	M-PLC-HPP112	PLC HYDRAULIC PUMP SYSTEM HPP112	9M-THERMOSCAN SYSTEM,MARSHALLING CABINET	P26IC-T	P26	PS1-PP1	B	WC	12/11/2025	12/11/2025	12/11/2025	12/11/2025	12/11/2025	12/11/2025		324.36	324.36	TECO CNF NMAT PRC SETC	IP1020250318	18/03/2025	1047		M-C-001268	338068
IM	600445153	M-1DCS	DCS YOKOGAWA CS 3000 SYSTEM	9M-THERMOSCAN SYSTEM,MARSHALLING CABINET	P26IC-T	P26	PS1-CCR1	B	WC	12/11/2025	12/11/2025	12/11/2025	12/11/2025	12/11/2025	12/11/2025		324.36	324.36	TECO CNF NMAT PRC SETC	IP1020250318	18/03/2025	1047		MDCS-C00008	152053
PM	301752496	M-S-180B	EMERGENCY DESEL GENERATOR "NO.2"	1W-INSPECT AND TEST RUN	P13EM-T	P13	PSC-SUB	S	WC	12/11/2025	12/11/2025	12/11/2025	12/11/2025	12/11/2025	12/11/2025		324.36	324.36	TECO CNF NMAT PRC SETC	IP1020250318	18/03/2025	1047		MSUB-C00001	5958
PM	301752531	M-2Z-890	EMERGENCY DESEL GENERATOR "NO.3"	1W-INSPECT AND TEST RUN	P13EM-T	P13	PSC-SUB	S	WC	12/11/2025	12/11/2025	12/11/2025	12/11/2025	12/11/2025	12/11/2025		324.36	324.36	TECO CNF NMAT PRC SETC	IP1020250318	18/03/2025	1047		MSUB-C00031	167901
PM	301751081	M-A-151A	CATALYST MIXING AGITATOR	1M-VISUAL INSPECTION	P52MM3-T	P52	PS1-AD1	B	WC	13/11/2025	13/11/2025	13/11/2025	13/11/2025	13/11/2025	13/11/2025		129.74	129.74	TECO CNF NMAT PRC SETC	IP1020250318	18/03/2025	1047		MAD1-INS001	11820
PM	301751114	M-A-152A	ZNST MIXING AGITATOR	1M-VISUAL INSPECTION	P52MM3-T	P52	PS1-AD1	B	WC	13/11/2025	13/11/2025	13/11/2025	13/11/2025	13/11/2025	13/11/2025		129.74	129.74	TECO CNF NMAT PRC SETC	IP1020250318	18/03/2025	1047		MADD-S00031	169704
PM	301751122	M-A-152B	ZNST MIXING AGITATOR	1M-VISUAL INSPECTION	P52MM3-T	P52	PS1-AD1	B	WC	13/11/2025	13/11/2025	13/11/2025	13/11/2025	13/11/2025	13/11/2025		129.74	129.74	TECO CNF NMAT PRC SETC	IP1020250318	18/03/2025	1047		MADD-S00032	169705
PM	301751130	M-A-153	ANOX MIXING AGITATOR	1M-VISUAL INSPECTION	P52MM3-T	P52	PS1-AD1	B	WC	13/11/2025	13/11/2025	13/11/2025	13/11/2025	13/11/2025	13/11/2025		129.74	129.74	TECO CNF NMAT PRC SETC	IP1020250318	18/03/2025	1047		MADD-S00033	169706
PM	301751138	M-P-151A	CATALYST SUPPLY PUMP	1M-VISUAL INSPECTION	P52MM3-T	P52	PS1-AD1	B	WC	13/11/2025	13/11/2025	13/11/2025	13/11/2025	13/11/2025	13/11/2025		129.74	129.74	TECO CNF NMAT PRC SETC	IP1020250318	18/03/2025	1047		MADD-S00034	169707
PM	301751146	M-P-151B	CATALYST SUPPLY PUMP	1M-VISUAL INSPECTION	P52MM3-T	P52	PS1-AD1	B	WC	13/11/2025	13/11/2025	13/11/2025	13/11/2025	13/11/2025	13/11/2025		129.74	129.74	TECO CNF NMAT PRC SETC	IP1020250318	18/03/2025	1047		MADD-S00035	169708
PM	301751154	M-P-151C	CATALYST SUPPLY PUMP	1M-VISUAL INSPECTION	P52MM3-T	P52	PS1-AD1	B	WC	13/11/2025	13/11/2025	13/11/2025	13/11/2025	13/11/2025	13/11/2025		129.74	129.74	TECO CNF NMAT PRC SETC	IP1020250318	18/03/2025	1047		MADD-S00036	169709
PM	301751162	M-P-152A	ZNST SUPPLY PUMP	1M-VISUAL INSPECTION	P52MM3-T	P52	PS1-AD1	B	WC	13/11/2025	13/11/2025	13/11/2025	13/11/2025	13/11/2025	13/11/2025		129.74	129.74	TECO CNF NMAT PRC SETC	IP1020250318	18/03/2025	1047		MADD-S00037	169710
PM	301751170	M-P-152B	ZNST SUPPLY PUMP	1M-VISUAL INSPECTION	P52MM3-T	P52	PS1-AD1	B	WC	13/11/2025	13/11/2025	13/11/2025	13/11/2025	13/11/2025	13/11/2025		129.74	129.74	TECO CNF NMAT PRC SETC	IP1020250318	18/03/2025	1047		MADD-S00038	169711
PM	301751178	M-P-153A	ANOX SUPPLY PUMP	1M-VISUAL INSPECTION	P52MM3-T	P52	PS1-AD1	B	WC	13/11/2025	13/11/2025	13/11/2025	13/11/2025	13/11/2025	13/11/2025		129.74	129.74	TECO CNF NMAT PRC SETC	IP1020250318	18/03/2025	1047		MADD-S00039	169712
PM	301751186	M-P-153B	ANOX SUPPLY PUMP	1M-VISUAL INSPECTION	P52MM3-T	P52	PS1-AD1	B	WC	13/11/2025	13/11/2025	13/11/2025	13/11/2025	13/11/2025	13/11/2025		129.74	129.74	TECO CNF NMAT PRC SETC	IP1020250318	18/03/2025	1047		MADD-S00040	169713
PM	301751194	M-P-154A	SILICONE SUPPLY PUMP	1M-VISUAL INSPECTION	P52MM3-T	P52	PS1-AD1	B	WC	13/11/2025	13/11/2025	13/11/2025	13/11/2025	13/11/2025	13/11/2025		129.74	129.74	TECO CNF NMAT PRC SETC	IP1020250318	18/03/2025	1047		MADD-S00041	169714
PM	301751202	M-P-154B	SILICONE SUPPLY PUMP	1M-VISUAL INSPECTION	P52MM3-T	P52	PS1-AD1	B	WC	13/11/2025	13/11/2025	13/11/2025	13/11/2025	13/11/2025	13/11/2025		129.74	129.74	TECO CNF NMAT PRC SETC	IP1020250318	18/03/2025	1047		MADD-S00042	169715
PM	301751615	M-T-123	LUBE OIL TANK FOR PV-111A/B & PV-123A/B	1W-TOP UP LUBRICANT OIL AT T-123	P52MM3-T	P52	PS1-DV1	B	WC	13/11/2025	13/11/2025	13/11/2025	13/11/2025	13/11/2025	13/11/2025		13,527.64	13,527.64	TECO CNF PRT GMPS MACM PRC SETC	IP1020250318	18/03/2025	1047		MDV1-C00001	168613
PM	301751912	M-F-133A	SUCTION FILTER	4M-CLEANING	P52MM3-T	P52	PS1-PL1	B	WC	14/11/2025	14/11/2025	14/11/2025	14/11/2025	14/11/2025	14/11/2025		313.82	313.82	TECO CNF NMAT PRC SETC	IP1020250318	18/03/2025	1047		MPEL-S00024	5418
PM	301751914	M-F-133B	DISCHARGE FILTER	4M-CLEANING	P52MM3-T	P52	PS1-PL1	B	WC	14/11/2025	14/11/2025	14/11/2025	14/11/2025	14/11/2025	14/11/2025		313.82	313.82	TECO CNF NMAT PRC SETC	IP1020250318	18/03/2025	1047		MPEL-S00025	5420
PM	301751533	M-ELEC-ROUTINE	GROUP TAG : ELECTRICAL ROUTINE WORK	1W-INSPECT AND ADJUST	P13EM-T	P13	TSCL2	C	WC	17/11/2025	17/11/2025	17/11/2025	17/11/2025	17/11/2025	17/11/2025		324.36	324.36	TECO CNF NMAT PRC SETC	IP1020250318	18/03/2025	1047		MDCS-C00001	4710
PM	301751919	M-B-146	DIE FUME EXHAUST BLOWER	1M-VISUAL INSPECTION	P52MM3-T	P52	PS1-PL1	A	WC	17/11/2025	17/11/2025	17/11/2025	17/11/2025	17/11/2025	17/11/2025		129.74	129.74	TECO CNF NMAT PRC SETC	IP1020250318	18/03/2025	1047		MPEL-S00055	169771
PM	301751927	M-B-160	PELLETIZER EXAUST BLOWER	1M-VISUAL INSPECTION	P52MM3-T	P52	PS1-PL1	A	WC	17/11/2025	17/11/2025	17/11/2025	17/11/2025	17/11/2025	17/11/2025		129.74	129.74	TECO CNF NMAT PRC SETC	IP1020250318	18/03/2025	1047		MPEL-S00056	169772
PM	301751935	M-E-160	PELLETIZER WATER COOLER	1M-VISUAL INSPECTION	P52MM3-T	P52	PS1-PL1	A	WC	17/11/2025	17/11/2025	17/11/2025	17/11/2025	17/11/2025	17/11/2025		129.74	129.74	TECO CNF NMAT PRC SETC	IP1020250318	18/03/2025	1047		MPEL-S00058	169774
PM	301751943	M-M-133	EXTERNAL LUB. FEEDER	1M-VISUAL INSPECTION	P52MM3-T	P52	PS1-PL1	C	WC	17/11/2025	17/11/2025	17/11/2025	17/11/2025	17/11/2025	17/11/2025		129.74	129.74	TECO CNF NMAT PRC SETC	IP1020250318	18/03/2025	1047		MPEL-S00059	169775
PM	301751951	M-P-146	CIRCULATION WATER PUMP	1M-VISUAL INSPECTION	P52MM3-T	P52	PS1-PL1	A	WC	17/11/2025	17/11/2025	17/11/2025	17/11/2025	17/11/2025	17/11/2025		129.74	129.74	TECO CNF NMAT PRC SETC	IP1020250318	18/03/2025	1047		MPEL-S00060	169776
PM	301751959	M-P-160A	PELLETIZER WATER SUPPLY PUMP	1M-VISUAL INSPECTION	P52MM3-T	P52	PS1-PL1	B	WC	17/11/2025	17/11/2025	17/11/2025	17/11/2025	17/11/2025	17/11/2025		129.74	129.74	TECO CNF NMAT PRC SETC	IP1020250318	18/03/2025	1047		MPEL-S00061	169777
PM	301751967	M-P-160B	PELLETIZER WATER SUPPLY PUMP	1M-VISUAL INSPECTION	P52MM3-T	P52	PS1-PL1	B	WC	17/11/2025	17/11/2025	17/11/2025	17/11/2025	17/11/2025	17/11/2025		129.74	129.74	TECO CNF NMAT PRC SETC	IP1020250318	18/03/2025	1047		MPEL-S00062	169778
PM	301751975	M-S-160	UNDERWATER PELLET CUTTER	1M-VISUAL INSPECTION	P52MM3-T	P52	PS1-PL1	A	WC	17/11/2025	17/11/2025	17/11/2025	17/11/2025	17/11/2025	17/11/2025		129.74	129.74	TECO CNF NMAT PRC SETC	IP1020250318	18/03/2025	1047		MPEL-S00063	169779
PM	301751983	M-X-133	PELLET CLASSIFIER	1M-VISUAL INSPECTION	P52MM3-T	P52	PS1-PL1	A	WC	17/11/2025	17/11/2025	17/11/2025	17/11/2025	17/11/2025	17/11/2025		129.74	129.74	TECO CNF NMAT PRC SETC	IP1020250318	18/03/2025	1047		MPEL-S00064	169780
PM	301751991	M-X-133A	PELLETIZER SYSTEM ROTARY FEEDER	1M-VISUAL INSPECTION	P52MM3-T	P52	PS1-PL1	A	WC	17/11/2025	17/11/2025	17/11/2025	17/11/2025	17/11/2025	17/11/2025		129.74	129.74	TECO CNF NMAT PRC SETC	IP1020250318	18/03/2025	1047		MPEL-S00065	169781
PM	301752079	M-B-133	PELLETIZER SYSTEM DISCHARGE BLOWER	1M-VISUAL INSPECTION	P52MM3-T	P52	PS1-PL1	B	WC	17/11/2025	17/11/2025	17/11/2025	17/11/2025	17/11/2025	17/11/2025		129.74	129.74	TECO CNF NMAT PRC SETC	IP1020250318	18/03/2025	1047		MPL1-INS001	11823
PM	301752446	M-UE-95	CATHODIC SYSTEM	2M-CATHODIC PROTECTION INSPECTION	P13EM-T	P13	PSC-SMT	B	WC	15/11/2025	15/11/2025	17/11/2025	17/11/2025	17/11/2025	17/11/2025		952.00	952.00	TECO CNF NMAT PRC SETC	IP1020250318	18/03/2025	1047		MSMT-C00001	5879
IM	600445132	M-D-160	PELLET DRYER	1M-VISUAL INSPECTION	P52MM3-T	P52	PS1-PL1	A	WC	17/11/2025	17/11/2025	18/11/2025	18/11/2025	18/11/2025	18/11/2025		313.82	313.82	TECO CNF NMAT PRC SETC	IP1020250318	18/03/2025	1047		M-C-001395	356776
PM	301751674	M-PJ-140B	MAIN HOT OIL CIRCULATION PUMP	1Y-LUB.OIL CHANGING	P52MM3-T	P52	PS1-WSA	B	WC	18/11/2025	18/11/2025	18/11/2025	18/11/2025	18/11/2025	18/11/2025		627.64	627.64	TECO CNF NMAT PRC SETC	IP1020250318	18/03/2025	1047		MHOT-S00016	5070
PM	301751812	M-EF09	VENTILATION FAN CHEMICAL WAREHOUSE	2Y-CHECK AND INSPECTION	P13EM-T	P13	PSC-WHA	C	WC	18/11/2025	18/11/2025	18/11/2025	18/11/2025	18/11/2025	18/11/2025		810.90	324.36	TECO CNF NMAT PRC SETC	IP1020250318	18/03/2025	1047		MMEF09-C-1	169061
PM	301752280	M-B-02	SILO DISCHARGE BLOWER	1M-VISUAL INSPECTION	P52MM3-T	P52	PS1-SL1	C	WC	18/11/2025	18/11/2025	18/11/2025	18/11/2025	18/11/2025	18/11/2025		129.74	129.74	TECO CNF NMAT PRC SETC	IP1020250318	18/03/2025	1047		MSILO-S00019	169812
PM	301752288	M-B-03	SILO DISCHARGE BLOWER	1M-VISUAL INSPECTION	P52MM3-T	P52	PS1-SL1	C	WC	18/11/2025	18/11/2025	18/11/2025	18/11/2025	18/11/2025	18/11/2025		129.74	129.74	TECO CNF NMAT PRC SETC	IP1020250318	18/03/2025	1047		MSILO-S00020	169813
PM	301752296	M-B-134A	QC. BIN DISCHARGE BLOWER	1M-VISUAL INSPECTION	P52MM3-T	P52	PS1-SL1	C	WC	18/11/2025	18/11/2025	18/11/2025	18/11/2025	18/11/2025	18/11/2025		129.74	129.74	TECO CNF NMAT PRC SETC	IP1020250318	18/03/2025	1047		MSILO-S00021	169814
PM	301752304	M-B-134B	QC. BIN DISCHARGE BLOWER	1M-VISUAL INSPECTION	P52MM3-T	P52	PS1-SL1	C	WC	18/11/2025	18/11/2025	18/11/2025	18/11/2025	18/11/2025	18/11/2025		129.74	454.10	TECO CNF NMAT PRC SETC	IP1020250318	18/03/2025	1047		MSILO-S00022	169815
PM	301752312	M-X-04	SILO DISCHARGE ROTARY FEEDER	1M-VISUAL INSPECTION	P52MM3-T	P52	PS1-SL1	C	WC	18/11/2025	18/11/2025	18/11/2025	18/11/2025	18/11/2025	18/11/2025		129.74	129.74	TECO CNF NMAT PRC SETC	IP1020250318	18/03/2025	1047		MSILO-S00023	169816
PM	301752320	M-X-04A	BLEND BLACK ROTARY FEEDER	1M-VISUAL INSPECTION	P52MM3-T	P52	PS1-SL1	C	WC	18/11/2025	18/11/2025	18/11/2025	18/11/2025	18/11/2025	18/11/2025		129.74	129.74	TECO CNF NMAT PRC SETC	IP1020250318	18/03/2025	1047		MSILO-S00024	169817
PM	301752328	M-X-05	SILO DISCHARGE ROTARY FEEDER	1M-VISUAL INSPECTION	P52MM3-T	P52	PS1-SL1	B	WC	18/11/2025	18/11/2025	18/11/2025	18/11/2025	18/11/2025	18/11/2025		129.74	129.74	TECO CNF NMAT PRC SETC	IP1020250318	18/03/2025	1047		MSILO-S00025	169818
PM	301752336	M-X-06	SILO DISCHARGE ROTARY FEEDER	1M-VISUAL INSPECTION	P52MM3-T	P52	PS1-SL1	B	WC	18/11/2025	18/11/2025	18/11/2025	18/11/2025	18/11/2025	18/11/2025		129.74	129.74	TECO CNF NMAT PRC SETC	IP1020250318	18/03/2025	1047		MSILO-S00026	169819
PM	301752344	M-X-134A	QC. BIN ROTARY FEEDER	1M-VISUAL INSPECTION	P52MM3-T	P52	PS1-SL1	B	WC	18/11/2025	18/11/2025	18/11/2025	18/11/2025	18/11/2025	18/11/2025		129.74	129.74	TECO CNF NMAT PRC SETC	IP1020250318	18/03/2025	1047		MSILO-S00027	169820
PM	301752352	M-X-134B	QC. BIN ROTARY FEEDER	1M-VISUAL INSPECTION	P52MM3-T	P52	PS1-SL1	B	WC	18/11/2025	18/11/2025	18/11/2025	18/11/2025	18/11/2025	18/11/2025		129.74	129.74	TECO CNF NMAT PRC SETC	IP1020250318	18/03/2025	1047		MSILO-S00028	169821
PM	301752432	M-2X-08	SILO DISCHARGE ROTARY FEEDER	1M-VISUAL INSPECTION	P52MM3-T	P52	PS1-SL1	B	WC	18/11/2025	18/11/2025	18/11/2025	18/11/2025	18/11/2025	18/11/2025		129.74	129.74	TECO CNF NMAT PRC SETC	IP1020250318	18/03/2025	1047		MSL1-INS001	11828
PM	301752497	M-S-180B	EMERGENCY DESEL GENERATOR "NO.2"	1W-INSPECT AND TEST RUN	P13EM-T	P13	PSC-SUB	S	WC	19/11/2025	19/11/2025	19/11/2025	19/11/2025	19/11/2025	19/11/2025		324.36	324.36	TECO CNF NMAT PRC SETC	IP1020250318	18/03/2025	1047		MSUB-C00001	5958
PM	301752532	M-2Z-890	EMERGENCY DESEL GENERATOR "NO.3"	1W-INSPECT AND TEST RUN	P13EM-T	P13	PSC-SUB	S	WC	19/11/2025	19/11/2025	19/11/2025	19/11/2025	19/11/2025	19/11/2025		324.36	324.36	TECO CNF NMAT PRC SETC	IP1020250318	18/03/2025	1047		MSUB-C00031	167901

Order Type	Order	Equipment	Description	Description	Main WorkCtr	Planner group	Location	ABC indic.	User status	Bas. start date	Basic fin. date	Sched. start	Sched. finish	Actual start	Actual Finish	Revision	TotalPlnndCosts	Total act.costs	System status	Entered by	Created on	MaintPlant	Sort field	MaintenancePlan	MaintItem
PM	301732988	M-2PSV-891	FIRE PMP PRESSURE RELIEF VALVE	4Y-SET AND CALIBRATION	P52MM3-T	P52	PSC-FWA	C	WF	30/11/2025	30/11/2025	20/11/2025	20/11/2025	14/10/2025	20/11/2025		3,138.20	3,138.20	REL CNF NMAT PRC SETC	IP1020250120	20/01/2025	1047	NB	MFWS-C00001	4886
PM	301750820	M-P-200S	STYRENE MONOMER TRUCK LOADING PUMP	1M-INSPECTION (RCM)	P52MM3-T	P52	PSC-SMT	B	WC	20/11/2025	20/11/2025	20/11/2025	20/11/2025	20/11/2025	20/11/2025		162.18	162.18	TECO CNF NMAT PRC SETC	IP1020250318	18/03/2025	1047		M-C-001194	321768
PM	301751377	M-PJ-141B	MAIN COLD OIL CIRCULATING PUMP	1Y-LUB.OIL CHANGING	P52MM3-T	P52	PSC-COL	B	WC	20/11/2025	20/11/2025	20/11/2025	20/11/2025	20/11/2025	20/11/2025		627.64	627.64	TECO CNF NMAT PRC SETC	IP1020250318	18/03/2025	1047		MCOL-S00002	4590
PM	301751678	M-PJ-110B	PREHEATER HOT OIL SUPPLY PUMP	1M-VISUAL INSPECTION	P52MM3-T	P52	PS1-PR1	B	WC	20/11/2025	20/11/2025	20/11/2025	20/11/2025	20/11/2025	20/11/2025		129.74	129.74	TECO CNF NMAT PRC SETC	IP1020250318	18/03/2025	1047		MHOT-S00039	169753
PM	301751686	M-PJ-111B	1ST PREPOLYMERIZATION HOT OIL PUMP	1M-VISUAL INSPECTION	P52MM3-T	P52	PS1-PR1	B	WC	20/11/2025	20/11/2025	20/11/2025	20/11/2025	20/11/2025	20/11/2025		129.74	129.74	TECO CNF NMAT PRC SETC	IP1020250318	18/03/2025	1047		MHOT-S00040	169754
PM	301751694	M-PJ-112A	2ND PREPOLYMERIZATION HOT OIL PUMP	1M-VISUAL INSPECTION	P52MM3-T	P52	PS1-PR1	B	WC	20/11/2025	20/11/2025	20/11/2025	20/11/2025	20/11/2025	20/11/2025		129.74	129.74	TECO CNF NMAT PRC SETC	IP1020250318	18/03/2025	1047		MHOT-S00041	169755
PM	301751702	M-PJ-113A	1ST POLYMERRIZATION HOT OIL SUPPLY PUMP	1M-VISUAL INSPECTION	P52MM3-T	P52	PS1-PR1	B	WC	20/11/2025	20/11/2025	20/11/2025	20/11/2025	20/11/2025	20/11/2025		129.74	129.74	TECO CNF NMAT PRC SETC	IP1020250318	18/03/2025	1047		MHOT-S00042	169756
PM	301751710	M-PJ-113B	1ST POLYMERRIZATION HOT OIL SUPPLY PUMP	1M-VISUAL INSPECTION	P52MM3-T	P52	PS1-PR1	B	WC	20/11/2025	20/11/2025	20/11/2025	20/11/2025	20/11/2025	20/11/2025		129.74	129.74	TECO CNF NMAT PRC SETC	IP1020250318	18/03/2025	1047		MHOT-S00043	169757
PM	301751718	M-PJ-114A	2ND POLYMERRIZATION HOT OIL SUPPLY PUMP	1M-VISUAL INSPECTION	P52MM3-T	P52	PS1-PR1	B	WC	20/11/2025	20/11/2025	20/11/2025	20/11/2025	20/11/2025	20/11/2025		129.74	129.74	TECO CNF NMAT PRC SETC	IP1020250318	18/03/2025	1047		MHOT-S00044	169758
PM	301751726	M-PJ-114B	2ND POLYMERRIZATION HOT OIL SUPPLY PUMP	1M-VISUAL INSPECTION	P52MM3-T	P52	PS1-PR1	B	WC	20/11/2025	20/11/2025	20/11/2025	20/11/2025	20/11/2025	20/11/2025		129.74	129.74	TECO CNF NMAT PRC SETC	IP1020250318	18/03/2025	1047		MHOT-S00045	169759
PM	301751734	M-PJ-114C	2ND POLYMERRIZATION HOT OIL SUPPLY PUMP	1M-VISUAL INSPECTION	P52MM3-T	P52	PS1-PR1	B	WC	20/11/2025	20/11/2025	20/11/2025	20/11/2025	20/11/2025	20/11/2025		129.74	129.74	TECO CNF NMAT PRC SETC	IP1020250318	18/03/2025	1047		MHOT-S00046	169760
PM	301751742	M-PJ-120A	DEVOLATILISER HOT OIL SUPPLY PUMP	1M-VISUAL INSPECTION	P52MM3-T	P52	PS1-PR1	B	WC	20/11/2025	20/11/2025	20/11/2025	20/11/2025	20/11/2025	20/11/2025		129.74	129.74	TECO CNF NMAT PRC SETC	IP1020250318	18/03/2025	1047		MHOT-S00047	169761
PM	301751750	M-PJ-120B	DEVOLATILISER HOT OIL SUPPLY PUMP	1M-VISUAL INSPECTION	P52MM3-T	P52	PS1-PR1	B	WC	20/11/2025	20/11/2025	20/11/2025	20/11/2025	20/11/2025	20/11/2025		129.74	129.74	TECO CNF NMAT PRC SETC	IP1020250318	18/03/2025	1047		MHOT-S00048	169762
PM	301751758	M-PJ-120C	DEVOLATILISER HOT OIL SUPPLY PUMP	1M-VISUAL INSPECTION	P52MM3-T	P52	PS1-PR1	B	WC	20/11/2025	20/11/2025	20/11/2025	20/11/2025	20/11/2025	20/11/2025		129.74	129.74	TECO CNF NMAT PRC SETC	IP1020250318	18/03/2025	1047		MHOT-S00049	169763
PM	301752188	M-PJ-110A	PREHEATER HOT OIL SUPPLY PUMP	1M-VISUAL INSPECTION	P52MM3-T	P52	PS1-PR1	B	WC	20/11/2025	20/11/2025	20/11/2025	20/11/2025	20/11/2025	20/11/2025		129.74	129.74	TECO CNF NMAT PRC SETC	IP1020250318	18/03/2025	1047		MPR1-INS001	11826
PM	301750806	M-B-187A	DUST COLLECTOR BLOWER	1M-OPERATING MACHINE INSPECT (RCM) (M)	P25IC-T	P25	PS1-WHA	B	WC	21/11/2025	21/11/2025	21/11/2025	21/11/2025	21/11/2025	21/11/2025		476.00	476.00	TECO CNF NMAT PRC SETC	IP1020250318	18/03/2025	1047	NO PM	M-C-001190	321764
PM	301751292	M-2B-187B	DUST COLLECTOR BLOWER	4M-LUBRICATION (M)	P25IC-T	P25	PS2-WHA	B	WC	21/11/2025	21/11/2025	21/11/2025	21/11/2025	21/11/2025	21/11/2025		238.00	238.00	TECO CNF NMAT PRC SETC	IP1020250318	18/03/2025	1047		MBAG-C00010	152210
PM	301751294	M-2Z-187B	DUST COLLECTOR UNIT	4M-LUBRICATION (M)	P25IC-T	P25	PS2-WHA	B	WC	21/11/2025	21/11/2025	21/11/2025	21/11/2025	21/11/2025	21/11/2025		238.00	238.00	TECO CNF NMAT PRC SETC	IP1020250318	18/03/2025	1047		MBAG-S00006	4486
PM	301751309	M-2X-186B	DUST DISCHARGE ROTARY FEEDER	1M-VISUAL INSPECTION (M)	P25IC-T	P25	PS2-WHA	C	WC	21/11/2025	21/11/2025	21/11/2025	21/11/2025	21/11/2025	21/11/2025		238.00	238.00	TECO CNF NMAT PRC SETC	IP1020250318	18/03/2025	1047	PM IN ITEM 152218, NB	MBAG-S00047	169724
PM	301751616	M-T-123	LUBE OIL TANK FOR PV-111A/B & PV-123A/B	1W-TOP UP LUBRICANT OIL AT T-123	P52MM3-T	P52	PS1-DV1	B	WC	20/11/2025	20/11/2025	21/11/2025	21/11/2025	21/11/2025	21/11/2025		13,527.64	13,527.64	TECO CNF PRT GMPS MSPT PRC SETC	IP1020250318	18/03/2025	1047		MDV1-C00001	168613
PM	301752554	M-2Z-187B	DUST COLLECTOR UNIT	1M-VISUAL INSPECTION (M)	P25IC-T	P25	PS2-WHA	B	WC	21/11/2025	21/11/2025	21/11/2025	21/11/2025	21/11/2025	21/11/2025		238.00	238.00	TECO CNF NMAT PRC SETC	IP1020250318	18/03/2025	1047		MWHA-INS001	11840
PM	301752562	M-2F-186B	DEDUSTOR UNIT	1M-VISUAL INSPECTION (M)	P25IC-T	P25	PS2-WHA	B	WC	21/11/2025	21/11/2025	21/11/2025	21/11/2025	21/11/2025	21/11/2025		238.00	238.00	TECO CNF NMAT PRC SETC	IP1020250318	18/03/2025	1047	PM IN ITEM 152218	MWHA-INS002	152218
PM	301750765	M-LIT-T106	RV TANK T-106 LEVEL TRANSMITTER	1M-CLEAN NOZZLE AND TUBE(INCIDENT)	P24IC-T	P24	PS1-STK	C	WC	24/11/2025	24/11/2025	24/11/2025	24/11/2025	24/11/2025	24/11/2025		648.72	648.72	TECO CNF NMAT PRC SETC	IP1020250318	18/03/2025	1047		M-C-000999	264037
PM	301750883	M-LSH-T106-1	RV TANK T-106-1 LEVEL SWITCH HIGH	1M-INSPECTION AND CLEAN POLYMER PLUG	P24IC-T	P24	PSC-FUE	B	WC	24/11/2025	24/11/2025	24/11/2025	24/11/2025	24/11/2025	24/11/2025		648.72	648.72	TECO CNF NMAT PRC SETC	IP1020250318	18/03/2025	1047		M-C-001341	353186
PM	301751426	M-PJ-142A	COOLING WATER SUPPLY PUMP	1M-VISUAL INSPECTION	P52MM3-T	P52	PS1-CW1	B	WC	24/11/2025	24/11/2025	24/11/2025	24/11/2025	24/11/2025	24/11/2025		129.74	129.74	TECO CNF NMAT PRC SETC	IP1020250318	18/03/2025	1047		MCW1-INS001	11821
PM	301751456	M-PJ-142B	COOLING WATER SUPPLY PUMP	1M-VISUAL INSPECTION	P52MM3-T	P52	PS1-CW1	B	WC	24/11/2025	24/11/2025	24/11/2025	24/11/2025	24/11/2025	24/11/2025		129.74	129.74	TECO CNF NMAT PRC SETC	IP1020250318	18/03/2025	1047		MCWS-S00014	169733
PM	301751464	M-PJ-142C	COOLING WATER SUPPLY PUMP	1M-VISUAL INSPECTION	P52MM3-T	P52	PS1-CW1	B	WC	24/11/2025	24/11/2025	24/11/2025	24/11/2025	24/11/2025	24/11/2025		129.74	129.74	TECO CNF NMAT PRC SETC	IP1020250318	18/03/2025	1047		MCWS-S00015	169734
PM	301751472	M-S-142A	COOLING TOWER	1M-VISUAL INSPECTION	P52MM3-T	P52	PS1-CW1	B	WC	24/11/2025	24/11/2025	24/11/2025	24/11/2025	24/11/2025	24/11/2025		129.74	129.74	TECO CNF NMAT PRC SETC	IP1020250318	18/03/2025	1047		MCWS-S00016	169735
PM	301751480	M-S-142B	COOLING TOWER	1M-VISUAL INSPECTION	P52MM3-T	P52	PS1-CW1	B	WC	24/11/2025	24/11/2025	24/11/2025	24/11/2025	24/11/2025	24/11/2025		129.74	129.74	TECO CNF NMAT PRC SETC	IP1020250318	18/03/2025	1047		MCWS-S00017	169736
PM	301751534	M-ELEC-ROUTINE	GROUP TAG : ELECTRICAL ROUTINE WORK	1W-INSPECT AND ADJUST	P13EM-T	P13	TSCL2	C	WC	24/11/2025	24/11/2025	24/11/2025	24/11/2025	24/11/2025	24/11/2025		324.36	324.36	TECO CNF NMAT PRC SETC	IP1020250318	18/03/2025	1047		MDCS-C00001	4710
PM	301751563	M-PV-123A	DEVOL VACUUM PUMP	1M-VISUAL INSPECTION	P52MM3-T	P52	PS1-DV1	B	WC	24/11/2025	24/11/2025	24/11/2025	24/11/2025	24/11/2025	24/11/2025		129.74	129.74	TECO CNF NMAT PRC SETC	IP1020250318	18/03/2025	1047		MDV-S00026	169743
PM	301751571	M-PV-123B	DEVOL VACUUM PUMP	1M-VISUAL INSPECTION	P52MM3-T	P52	PS1-DV1	B	WC	24/11/2025	24/11/2025	24/11/2025	24/11/2025	24/11/2025	24/11/2025		129.74	129.74	TECO CNF NMAT PRC SETC	IP1020250318	18/03/2025	1047		MDV-S00027	169744
PM	301751638	M-HP-P121	HYDRAULIC POWER PUMP	1M-VISUAL INSPECTION	P52MM3-T	P52	PS1-DV1	B	WC	24/11/2025	24/11/2025	24/11/2025	24/11/2025	24/11/2025	24/11/2025		129.74	129.74	TECO CNF NMAT PRC SETC	IP1020250318	18/03/2025	1047		MDV1-INS001	11822
PM	301752096	M-HP-A113	HYDRAULIC POWER PUMP	1M-VISUAL INSPECTION	P52MM3-T	P52	PS1-PO1	B	WC	24/11/2025	24/11/2025	24/11/2025	24/11/2025	24/11/2025	24/11/2025		129.74	129.74	TECO CNF NMAT PRC SETC	IP1020250318	18/03/2025	1047		MPO1-INS001	11824
PM	301752109	M-HP-A114	HYDRAULIC POWER PUMP	1M-VISUAL INSPECTION	P52MM3-T	P52	PS1-PO1	B	WC	24/11/2025	24/11/2025	24/11/2025	24/11/2025	24/11/2025	24/11/2025		129.74	129.74	TECO CNF NMAT PRC SETC	IP1020250318	18/03/2025	1047		MPOL-S00052	169794
PM	301752117	M-HP-P114	HYDRAULIC POWER PUMP	1M-VISUAL INSPECTION	P52MM3-T	P52	PS1-PO1	B	WC	24/11/2025	24/11/2025	24/11/2025	24/11/2025	24/11/2025	24/11/2025		129.74	129.74	TECO CNF NMAT PRC SETC	IP1020250318	18/03/2025	1047	NB	MPOL-S00053	169795
PM	301752125	M-HP-S1	HYDRAULIC POWER PUMP	1M-VISUAL INSPECTION	P52MM3-T	P52	PS1-PO1	A	WC	24/11/2025	24/11/2025	24/11/2025	24/11/2025	24/11/2025	24/11/2025		129.74	129.74	TECO CNF NMAT PRC SETC	IP1020250318	18/03/2025	1047	NB	MPOL-S00054	169796
PM	301835639	M-NONE-PS2	EQUIPMENT NONE TAG GPPS PLANT	3Y-PRESERVATION OIL REPLACEMENT	P52MM3-T	P52	PS2	C	WC	24/11/2025	24/11/2025	24/11/2025	24/11/2025	24/11/2025	24/11/2025		30,135.20	30,135.20	TECO CNF GMPS MACM PPRT PRC SETC	26006257	03/11/2025	1047		M-C-001514	371347
PM	301752141	M-HP-A112	HYDRAULIC POWER PUMP	1M-VISUAL INSPECTION	P52MM3-T	P52	PS1-PP1	B	WC	25/11/2025	25/11/2025	25/11/2025	25/11/2025	25/11/2025	25/11/2025		129.74	129.74	TECO CNF NMAT PRC SETC	IP1020250318	18/03/2025	1047		MPP1-INS001	11825
PM	301752157	M-HP-P112	HYDRAULIC POWER PUMP	1M-VISUAL INSPECTION	P52MM3-T	P52	PS1-PP1	B	WC	25/11/2025	25/11/2025	25/11/2025	25/11/2025	25/11/2025	25/11/2025		129.74	129.74	TECO CNF NMAT PRC SETC	IP1020250318	18/03/2025	1047	NB	MPPO-S00031	169798
PM	301752165	M-HP-S2	HYDRAULIC POWER PUMP	1M-VISUAL INSPECTION	P52MM3-T	P52	PS1-PP1	A	WC	25/11/2025	25/11/2025	25/11/2025	25/11/2025	25/11/2025	25/11/2025		129.74	129.74	TECO CNF NMAT PRC SETC	IP1020250318	18/03/2025	1047		MPPO-S00032	169799
PM	301752245	M-X-101A	RUBBER CONVEYER	1M-VISUAL INSPECTION	P52MM3-T	P52	PS1-RB1	B	WC	25/11/2025	25/11/2025	25/11/2025	25/11/2025	25/11/2025	25/11/2025		129.74	129.74	TECO CNF NMAT PRC SETC	IP1020250318	18/03/2025	1047	NB	MRUB-S00029	169807
PM	301752253	M-X-101B	RUBBER CUTTER	1M-VISUAL INSPECTION	P52MM3-T	P52	PS1-RB1	B	WC	25/11/2025	25/11/2025	25/11/2025	25/11/2025	25/11/2025	25/11/2025		129.74	129.74	TECO CNF NMAT PRC SETC	IP1020250318	18/03/2025	1047		MRUB-S00030	169808
PM	301752261	M-X-101C	RUBBER TRANSFER BLOWER	1M-VISUAL INSPECTION	P52MM3-T	P52	PS1-RB1	B	WC	25/11/2025	25/11/2025	25/11/2025	25/11/2025	25/11/2025	25/11/2025		129.74	129.74	TECO CNF NMAT PRC SETC	IP1020250318	18/03/2025	1047		MRUB-S00031	169809
PM	301752269	M-X-101E	VACUUM LIFTER	1M-VISUAL INSPECTION	P52MM3-T	P52	PS1-RB1	B	WC	25/11/2025	25/11/2025	25/11/2025	25/11/2025	25/11/2025	25/11/2025		129.74	129.74	TECO CNF NMAT PRC SETC	IP1020250318	18/03/2025	1047		MRUB-S00032	169810
PM	301791512	M-VB-T106-1	VACUUM BREAKER	1M-INSPECTION	P52MM3-T	P52	PSC-FUE	S	WC	06/11/2025	06/11/2025	25/11/2025	25/11/2025	06/11/2025	06/11/2025		627.64	627.64	TECO CNF NMAT PRC SETC	Z0009896	14/07/2025	1047	NB	M-C-001505	368834
PM	301751767	M-PJ-140B	MAIN HOT OIL CIRCULATION PUMP	1M-VISUAL INSPECTION	P52MM3-T	P52	PS1-WSA	B	WC	26/11/2025	26/11/2025	26/11/2025	26/11/2025	26/11/2025	26/11/2025		129.74	129.74	TECO CNF NMAT PRC SETC	IP1020250318	18/03/2025	1047		MHOT-S00050	169764
PM	301752197	M-P-101A	RUBBER SOLUTION TRANSFER PUMP	1M-VISUAL INSPECTION	P52MM3-T	P52	PS1-RB1	B	WC	26/11/2025	26/11/2025	26/11/2025	26/11/2025	26/11/2025	26/11/2025		129.74	129.74	TECO CNF NMAT PRC SETC	IP1020250318	18/03/2025	1047		MRB1-INS001	11827
PM	301752213	M-P-101B	RUBBER SOLUTION TRANSFER PUMP	1M-VISUAL INSPECTION	P52MM3-T	P52	PS1-RB1	B	WC	26/11/2025	26/11/2025	26/11/2025	26/11/2025	26/11/2025	26/11/2025		129.74	129.74	TECO CNF NMAT PRC SETC	IP1020250318	18/03/2025	1047		MRUB-S00025	169803
PM	301752221	M-P-102A	RUBBER SOLUTION SUPPLY PUMP	1M-VISUAL INSPECTION	P52MM3-T	P52	PS1-RB1	B	WC	26/11/2025	26/11/2025	26/11/2025	26/11/2025	26/11/2025	26/11/2025		129.74	129.74	TECO CNF NMAT PRC SETC	IP1020250318	18/03/2025	1047		MRUB-S00026	169804
PM	301752229	M-P-102B	RUBBER SOLUTIONSUPPLY PUMP	1M-VISUAL INSPECTION	P52MM3-T	P52	PS1-RB1	B	WC	26/11/2025	26/11/2025	26/11/2025	26/11/2025	26/11/2025	26/11/2025		129.74	129.74	TECO CNF NMAT PRC SETC	IP1020250318	18/03/2025	1047		MRUB-S00027	169805
PM	301752237	M-P-102X	RUBBER SOLUTION FILTER DRAIN PUMP	1M-VISUAL INSPECTION	P52MM3-T	P52	PS1-RB1	C	WC	26/11/2025	26/11/2025	26/11/2025	26/11/2025	26/11/2025	26/11/2025		129.74	129.74	TECO CNF NMAT PRC SETC	IP1020250318	18/03/2025	1047		MRUB-S00028	169806
PM	301752476	M-P-103	ETHYL BENZENE SUPPLY PUMP	1M-VISUAL INSPECTION	P52MM3-T	P52	PS1-STK	B	WC	26/11/2025	26/11/2025	26/11/2025	26/11/2025	26/11/2025	26/11/2025		129.74	129.74	TECO CNF NMAT PRC SETC	IP1020250318	18/03/2025	1047		MSTK-INS001	11829
PM	301752498	M-S-180B	EMERGENCY DESEL GENERATOR "NO.2"	1W-INSPECT AND TEST RUN	P13EM-T	P13	PSC-SUB	S	WC	26/11/2025	26/11/2025	26/11/2025	26/11/2025	26/11/2025	26/11/2025		324.36	324.36	TECO CNF NMAT PRC SETC	IP1020250318	18/03/2025	1047		MSUB-C00001	5958
PM	301752533	M-2Z-890	EMERGENCY DESEL GENERATOR "NO.3"	1W-INSPECT AND TEST RUN	P13EM-T	P13	PSC-SUB	S	WC	26/11/2025	26/11/2025	26/11/2025	26/11/2025	26/11/2025	26/11/2025		324.36	324.36	TECO CNF NMAT PRC SETC	IP1020250318	18/03/2025	1047		MSUB-C00031	167901
PM	301752571	M-PJ-140A	MAIN HOT OIL CIRCULATION PUMP	1M-VISUAL INSPECTION	P52MM3-T	P52	PS1-WSA	B	WC	26/11/2025	26/11/2025	26/11/2025	26/11/2025	26/11/2025	26/11/2025		129.74	129.74	TECO CNF NMAT PRC SETC	IP1020250318	18/03/2025	1047		MWSA-INS001	11831
PM	301836288	M-P-891	FIRE PUMP NO. 1	1Y-FIRE PUMP PERFORMANCE TEST YEARLY	P52MM3-T	P52	PSC-FWA	S	WC	18/11/2025	18/11/2025	26/11/2025	26/11/2025	26/11/2025	26/11/2025		1,904.00	1,904.00	TECO CNF NMAT PRC SETC	26006257	05/11/2025	1047	NB	M-C-000783	228642
PM	301751617	M-T-123	LUBE OIL TANK FOR PV-111A/B & PV-123A/B	1W-TOP UP LUBRICANT OIL AT T-123	P52MM3-T	P52	PS1-DV1	B	WC	27/11/2025	27/11/2025	27/11/2025	27/11/2025	27/11/2025	27/11/2025		13,527.64	13,527.64	TECO CNF PRT GMPS MACM PRC SETC	IP1020250318	18/03/2025	1047		MDV1-C00001	168613
PM	301793360	M-S-140A	HIPS BURNER UNIT	6M-THERMOSCAN EXPANSION JOINT	P52MM3-T	P52	PS2-WSA	A	WC	20/11/2025	20/11/2025	27/11/2025	27/11/2025	27/11/2025	27/11/2025		627.64	627.64	TECO CNF NMAT PRC SETC	Z0009896	23/07/2025	1047	NP	M-C-001238	329097
PM	301750870	M-SOLAR-PS	SOLAR ROOFTOP PRODUCT CHEMICAL W/H AREA	3M-PV CLEANING	P13EM-T	P13	PSC-WHA	A	WC	28/11/2025	28/11/2025	28/11/2025	28/11/2025	28/11/2025	28/11/2025		1,297.44	1,297.44	TECO CNF NMAT PRC SETC	IP1020250318	18/03/2025	1047		M-C-001337	351575
PM	301751806	M-EF03	VENTILATION FAN BAGGING HIPS	2Y-CHECK AND INSPECTION (E)	P25IC-T	P25	PS1-WHA	C	WC	28/11/2025	28/11/2025	28/11/2025	28/11/2025	28/11/2025	28/11/2025		162.18	162.18	TECO CNF NMAT NTUP PRC SETC	IP1020250318	18/03/2025	1047		MMEF03-C-1	168836
PM	301751807	M-EF04	VENTILATION FAN BAGGING HIPS	2Y-CHECK AND INSPECTION (E)	P25IC-T	P25	PS1-WHA	C	WC	28/11/2025	28/11/2025	28/11/2025	28/11/2025	28/11/2025	28/11/2025		162.18	162.18	TECO CNF NMAT NTUP PRC SETC	IP1020250318	18/03/2025	1047		MMEF04-C-1	169036
PM	301751808	M-EF05	VENTILATION FAN BAGGING GPPS	2Y-CHECK AND INSPECTION (E)	P25IC-T	P25	PS2-WHA	C	WC	28/11/2025	28/11/2025	28/11/2025	28/11/2025	28/11/2025	28/11/2025		162.18	162.18	TECO CNF NMAT NTUP PRC SETC	IP1020250318	18/03/2025	1047		MMEF05-C-1	169037
PM	301751809	M-EF06	VENTILATION FAN BAGGING GPPS	2Y-CHECK AND INSPECTION (E)	P25IC-T	P25	PS2-WHA	C	WC	28/11/2025	28/11/2025	28/11/2025	28/11/2025	28/11/2025	28/11/2025		162.18	162.18	TECO CNF NMAT NTUP PRC SETC	IP1020250318	18/03/2025	1047		MMEF06-C-1	169038
PM	301751810	M-EF07	VENTILATION FAN WALL BAGGING	2Y-CHECK AND INSPECTION (E)	P25IC-T	P25	PS2-WHA	C	WC	28/11/2025	28/11/2025	28/11/2025	28/11/2025	28/11/2025	28/11/2025		162.18	162.18	TECO CNF NMAT NTUP PRC SETC	IP1020250318	18/03/2025	1047		MMEF07-C-1	169039
PM	301751811	M-EF08	VENTILATION FAN WALL BAGGING	2Y-CHECK AND INSPECTION (E)	P25IC-T	P25	PS2-WHA	C	WC	28/11/2025	28/11/2025	28/11/2025	28/11/2025	28/11/2025	28/11/2025		162.18	162.18	TECO CNF NMAT NTUP PRC SETC	IP1020250318	18/03/2025	1047		MMEF08-C-1	169040
PM	301769241	M-2WIC-Z-186B	WEIGHT SCALE BIG BAG GPPS	6M-CALIBRATION AND CLEAN	P25IC-T	P25	PS2-WHA	B	WC	28/11/2025	28/11/2025	28/11/2025	28/11/2025	28/11/2025	28/11/2025		162.18	162.18	TECO CNF NMAT NTUP PRC SETC	Z0009896	16/05/2025	1047		M-C-001481	365157
PM	301750856	M-1UPS	UPS DCS SYSTEM	1M-INSPECTION BATTERY	P13EM-T	P13	PS1-CCR1	S	WC	01/12/2025	01/12/2025	01/12/2025	01/12/2025	01/12/2025	01/12/2025		648.72	324.36	TECO CNF NMAT PRC SETC	IP1020250318	18/03/2025	1047	NB	M-C-001321	342460
PM	301750864	M-2UPS	UPS DCS SYSTEM	1M-INSPECTION BATTERY	P13EM-T	P13	PS2-CCR2	S	WC	01/12/2025	01/12/2025	01/12/2025	01/12/2025	01/12/2025	01/12/2025		648.72	324.36	TECO CNF NMAT PRC SETC	IP1020250318	18/03/2025	1047		M-C-001322	342521
PM	301751064	M-MPJ-140B	MOTORMAIN HOT OIL CIRCULATING PUMP	4M-REGREASE MOTOR (RCM)	P13EM-T	P13	PS1-PR1	B	WC	01/12/2025	01/12/2025	01/12/2025	01/12/2025	01/12/2025	01/12/2025		648.72	324.36	TECO CNF NMAT PRC SETC	IP1020250318	18/03/2025	1047	NB	M-C-001431	357790
PM	301751535	M-ELEC-ROUTINE	GROUP TAG : ELECTRICAL ROUTINE WORK	1W-INSPECT AND ADJUST	P13EM-T	P13	TSCL2	C	WC	01/12/2025	01/12/2025	01/12/2025	01/12/2025	01/12/2025	01/12/2025		324.36	324.36	TECO CNF NMAT PRC SETC	IP1020250318	18/03/2025	1047		MDCS-C00001	4710
PM	301767405	M-ELEC-ROUTINE	GROUP TAG : ELECTRICAL ROUTINE WORK	3M-INSPECTION (IDLE EQ)	P13EM-T	P13	TSCL2	C	WC	01/12/2025	01/12/2025	01/12/2025	01/12/2025	01/12/2025	01/12/2025		1,297.44	973.08	TECO CNF NMAT PRC SETC	Z0009896	14/05/2025	1047		M-C-001477	364928
PM	301750596	M-MA-101	MOTOR RUBBER DISSOLVER AGITATER	1Y-INSPECTION AND RETIGHTEN FAN MOTOR	P13EM-T	P13	PS1-RB1	B	WC	02/12/2025	02/12/2025	02/12/2025	02/12/2025	02/12/2025	02/12/2025		476.00	476.00	TECO CNF NMAT PRC SETC	IP1020250318	18/03/2025	1047		M-C-000224	191105
PM	301750943	M-PC-121A	RECOVER VOLATILES SUPPLY PUMP	1M-VISUAL INSPECTION	P52MM3-T	P52	PS1-DV1	B	WC	02/12/2025	02/12/2025	02/12/2025	02/12/2025	02/12/2025	02/12/2025		129.74	129.74	TECO CNF NMAT PRC SETC	IP1020250318	18/03/2025	1047		M-C-001349	353204
PM	301750951	M-PC-121B	RECOVER VOLATILES SUPPLY PUMP	1M-VISUAL INSPECTION	P52MM3-T	P52	PS1-DV1	B	WC	02/12/2025	02/12/2025	02/12/2025	02/12/2025	02/12/2025	02/12/2025		129.74	129.74	TECO CNF NMAT PRC SETC	IP1020250318	18/03/2025	1047		M-C-001350	353205
PM	301751110	M-P-153B	ANOX SUPPLY PUMP	1Y-LUB OIL CHANGING	P52MM3-T	P52	PS1-AD1	B	WC	02/12/2025	02/12/2025	02/12/2025	02/12/2025	02/12/2025	02/12/2025		627.64	627.64	TECO CNF NMAT PRC SETC	IP1020250318	18/03/2025	1047		MADD-S00020	4429
PM	301751334	M-PJ-144A	-7 DEG.C CHILLER PUMP	1M-VISUAL INSPECTION	P52MM3-T	P52	PSC-CHL	B	WC	02/12/2025	02/12/2025	02/12/2025	02/12/2025	02/12/2025	02/12/2025		129.74	129.74	TECO CNF NMAT PRC SETC	IP1020250318	18/03/2025	1047		MCHL-INS001	11842
PM	301751347	M-PJ-144B	-7 DEG.C CHILLER PUMP	1M-VISUAL INSPECTION	P52MM3-T	P52	PSC-CHL	B	WC	02/12/2025	02/12/2025	02/12/2025	02/12/2025	02/12/2025	02/12/2025		129.74	129.74	TECO CNF NMAT PRC SETC	IP1020250318	18/03/2025	1047		MCHL-S00014	169725
PM	301751355	M-PJ-145A	CHILLED WATER SUPPLY PUMP.	1M-VISUAL INSPECTION	P52MM3-T	P52	PSC-CHL	B	WC	02/12/2025	02/12/2025	02/12/2025	02/12/2025	02/12/2025	02/12/2025		129.74	129.74	TECO CNF NMAT PRC SETC	IP1020250318	18/03/2025	1047		MCHL-S00015	169726
PM	301751363	M-PJ-145B	CHILLED WATER SUPPLY PUMP.	1M-VISUAL INSPECTION	P52MM3-T	P52	PSC-CHL	B	WC	02/12/2025	02/12/2025	02/12/2025	02/12/2025	02/12/2025	02/12/2025		129.74	129.74	TECO CNF NMAT PRC SETC	IP1020250318	18/03/2025	1047		MCHL-S00016	169727
PM	301751372	M-E-141A/1	COLD OIL COOLER	1M-VISUAL INSPECTION	P52MM3-T	P52	PSC-COL	B	WC	02/12/2025	02/12/2025	02/12/2025	02/12/2025	02/12/2025	02/12/2025		129.74	129.74	TECO CNF NMAT PRC SETC	IP1020250318	18/03/2025	1047		MCOL-INS001	11843
PM	301751386	M-E-141A/2	COLD OIL COOLER	1M-VISUAL INSPECTION	P52MM3-T	P52	PSC-COL	B	WC	02/12/2025	02/12/2025	02/12/2025	02/12/2025	02/12/2025	02/12/2025		129.74	129.74	TECO CNF NMAT PRC SETC	IP1020250318	18/03/2025	1047		MCOL-S00022	169728
PM	301751394	M-E-141B/1	COLD OIL COOLER	1M-VISUAL INSPECTION	P52MM3-T	P52	PSC-COL	B	WC	02/12/2025	02/12/2025	02/12/2025	02/12/2025	02/12/2025	02/12/2025		129.74	129.74	TECO CNF NMAT PRC SETC	IP1020250318	18/03/2025	1047		MCOL-S00023	169729
PM	301751402	M-E-141B/2	COLD OIL COOLER	1M-VISUAL INSPECTION	P52MM3-T	P52	PSC-COL	B	WC	02/12/2025	02/12/2025	02/12/2025	02/12/2025	02/12/2025	02/12/2025		129.74	129.74	TECO CNF NMAT PRC SETC	IP1020250318	18/03/2025	1047		MCOL-S00024	169730
PM	301751410	M-PJ-141A	MAIN COLD OIL CIRCULATING PUMP	1M-VISUAL INSPECTION	P52MM3-T	P52	PSC-COL	B	WC	02/12/2025	02/12/2025	02/12/2025	02/12/2025	02/12/2025	02/12/2025		129.74	129.74	TECO CNF NMAT PRC SETC	IP1020250318	18/03/2025	1047		MCOL-S00025	169731
PM	301751418	M-PJ-141B	MAIN COLD OIL CIRCULATING PUMP	1M-VISUAL INSPECTION	P52MM3-T	P52	PSC-COL	B	WC	02/12/2025	02/12/2025	02/12/2025	02/12/2025	02/12/2025	02/12/2025		129.74	129.74	TECO CNF NMAT PRC SETC	IP1020250318	18/03/2025	1047		MCOL-S00026	169732
PM	301751282	M-2S-882-1	AIR DRYER	2M-CLEAN FILLTER AND INSPECTION	P13EM-T	P13	PSC-WSA	B	WC	03/12/2025	03/12/2025	03/12/2025	03/12/2025	03/12/2025	03/12/2025		324.36	324.36	TECO CNF NMAT PRC SETC	IP1020250318	18/03/2025	1047	NB	MAIR-S00003	153422
PM	301751286	M-2S-883-1	AIR DRYER	2M-CLEAN FILLTER AND INSPECTION	P13EM-T	P13	PSC-WSA	B	WC	03/12/2025	03/12/2025	03/12/2025	03/12/2025	03/12/2025	03/12/2025		324.36	324.36	TECO CNF NMAT PRC SETC	IP1020250318	18/03/2025	1047	NB	MAIR-S00004	153423
PM	301751290	M-S-182-1	AIR DRYER	2M-CLEAN FILLTER AND INSPECTION	P13EM-T	P13	PSC-WSA	B	WC	03/12/2025	03/12/2025	03/12/2025	03/12/2025	03/12/2025	03/12/2025		324.36	324.36	TECO CNF NMAT PRC SETC	IP1020250318	18/03/2025	1047	NB	MAIR-S00005	153424
PM	301752499	M-S-180B	EMERGENCY DESEL GENERATOR "NO.2"	1W-INSPECT AND TEST RUN	P13EM-T	P13	PSC-SUB	S	WC	03/12/2025	03/12/2025	03/12/2025	03/12/2025	03/12/2025	03/12/2025		324.36	324.36	TECO CNF NMAT PRC SETC	IP1020250318	18/03/2025	1047		MSUB-C00001	5958
PM	301752534	M-2Z-890	EMERGENCY DESEL GENERATOR "NO.3"	1W-INSPECT AND TEST RUN	P13EM-T	P13	PSC-SUB	S	WC	03/12/2025	03/12/2025	03/12/2025	03/12/2025	03/12/2025	03/12/2025		324.36	324.36	TECO CNF NMAT PRC SETC	IP1020250318	18/03/2025	1047		MSUB-C00031	167901
PM	301791486	M-VB-T100A	VACUUM BREAKER	3M-INSPECTION	P52MM3-T	P52	PS1	S	WC	03/12/2025	03/12/2025	03/12/2025	03/12/2025	03/12/2025	03/12/2025		627.64	627.64	TECO CNF NMAT PRC SETC	Z0009896	14/07/2025	1047	NB	M-C-001498	368827
PM	301791488	M-VB-T100B	VACUUM BREAKER	3M-INSPECTION	P52MM3-T	P52	PS1	S	WC	03/12/2025	03/12/2025	03/12/2025	03/12/2025	03/12/2025	03/12/2025		627.64	627.64	TECO CNF NMAT PRC SETC	Z0009896	14/07/2025	1047	NB	M-C-001499	368828
PM	301791516	M-VB-T200A	VACUUM BREAKER	3M-INSPECTION	P52MM3-T	P52	PS1	S	WC	03/12/2025	03/12/2025	03/12/2025	03/12/2025	03/12/2025	03/12/2025		627.64	313.82	TECO CNF NMAT PRC SETC	Z0009896	14/07/2025	1047	NB	M-C-001507	368836
PM	301791518	M-VB-T200B	VACUUM BREAKER	3M-INSPECTION	P52MM3-T	P52	PS1	S	WC	03/12/2025	03/12/2025	03/12/2025	03/12/2025	03/12/2025	03/12/2025		627.64	313.82	TECO CNF NMAT PRC SETC	Z0009896	14/07/2025	1047	NB	M-C-001508	368837
PM	301791519	M-VB-T891A	VACUUM BREAKER FOR T-891A	6M-INSPECTION	P52MM3-T	P52	PS1	S	WC	02/12/2025	02/12/2025	03/12/2025	03/12/2025	03/12/2025	03/12/2025		627.64	313.82	TECO CNF NMAT PRC SETC	Z0009896	14/07/2025	1047		M-C-001509	368838
PM	301751618	M-T-123	LUBE OIL TANK FOR PV-111A/B & PV-123A/B	1W-TOP UP LUBRICANT OIL AT T-123	P52MM3-T	P52	PS1-DV1	B	WC	04/12/2025	04/12/2025	04/12/2025	04/12/2025	04/12/2025	04/12/2025		13,527.64	13,527.64	TECO CNF PRT GMPS MSPT PRC SETC	IP1020250318	18/03/2025	1047		MDV1-C00001	168613
PM	301751536	M-ELEC-ROUTINE	GROUP TAG : ELECTRICAL ROUTINE WORK	1W-INSPECT AND ADJUST	P13EM-T	P13	TSCL2	C	WC	08/12/2025	08/12/2025	08/12/2025	08/12/2025	08/12/2025	08/12/2025		324.36	324.36	TECO CNF NMAT PRC SETC	IP1020250318	18/03/2025	1047		MDCS-C00001	4710
PM	301752460	M-P-200A	STYRENE MONOMER SUPPLY PUMP	1M-VISUAL INSPECTION	P52MM3-T	P52	PSC-SMT	B	WC	09/12/2025	09/12/2025	08/12/2025	08/12/2025	08/12/2025	08/12/2025		129.74	129.74	TECO CNF NMAT PRC SETC	IP1020250318	18/03/2025	1047		MSMT-S00017	169832
PM	301752468	M-P-200B	STYRENE MONOMER SUPPLY PUMP	1M-VISUAL INSPECTION	P52MM3-T	P52	PSC-SMT	B	WC	09/12/2025	09/12/2025	08/12/2025	08/12/2025	08/12/2025	08/12/2025		129.74	129.74	TECO CNF NMAT PRC SETC	IP1020250318	18/03/2025	1047		MSMT-S00018	169833
PM	301791493	M-VB-T101A	VACUUM BREAKER DISSOLVER TANK	1M-INSPECTION	P52MM3-T	P52	PS1	S	WC	08/12/2025	08/12/2025	08/12/2025	08/12/2025	08/12/2025	08/12/2025		627.64	627.64	TECO CNF NMAT PRC SETC	Z0009896	14/07/2025	1047	NB	M-C-001500	368829
PM	301791497	M-VB-T102	VACUUM BREAKER FEED TANK	1M-INSPECTION	P52MM3-T	P52	PS1-RB1	S	WC	08/12/2025	08/12/2025	08/12/2025	08/12/2025	08/12/2025	08/12/2025		627.64	627.64	TECO CNF NMAT PRC SETC	Z0009896	14/07/2025	1047	NB	M-C-001501	368830
PM	301750592	M-P-188C	FOUL HEXANE DIAPHRAGM PUMP	1M-VISUAL INSPECTION	P52MM3-T	P52	PSC-FUE	B	WC	09/12/2025	09/12/2025	09/12/2025	09/12/2025	09/12/2025	09/12/2025		129.74	129.74	TECO CNF NMAT PRC SETC	IP1020250318	18/03/2025	1047		M-C-000181	185384
PM	301750868	M-SOLAR-PS	SOLAR ROOFTOP PRODUCT CHEMICAL W/H AREA	1Y-PM SOLAR SYSTEM	P13EM-T	P13	PSC-WHA	A	WF	09/12/2025	09/12/2025	09/12/2025	09/12/2025	09/12/2025	09/12/2025		2,594.88	1,297.44	REL CNF NMAT PRC SETC	IP1020250318	18/03/2025	1047		M-C-001336	351463
PM	301750911	M-P-100A	STYRENE MONOMER SUPPLY PUMP	1M-VISUAL INSPECTION	P52MM3-T	P52	PSC-SMT	B	WC	09/12/2025	09/12/2025	09/12/2025	09/12/2025	09/12/2025	09/12/2025		129.74	129.74	TECO CNF NMAT PRC SETC	IP1020250318	18/03/2025	1047		M-C-001345	353060
PM	301750919	M-P-100B	STYRENE MONOMER SUPPLY PUMP	1M-VISUAL INSPECTION	P52MM3-T	P52	PSC-SMT	B	WC	09/12/2025	09/12/2025	09/12/2025	09/12/2025	09/12/2025	09/12/2025		129.74	129.74	TECO CNF NMAT PRC SETC	IP1020250318	18/03/2025	1047		M-C-001346	353201
PM	301750927	M-P-104A	RECOVER VOLATILE SUPPLY PUMP	1M-VISUAL INSPECTION	P52MM3-T	P52	PS1-STK	B	WC	08/12/2025	08/12/2025	09/12/2025	09/12/2025	09/12/2025	09/12/2025		129.74	129.74	TECO CNF NMAT PRC SETC	IP1020250318	18/03/2025	1047		M-C-001347	353202
PM	301750935	M-P-104B	RECOVER VOLATILE SUPPLY PUMP	1M-VISUAL INSPECTION	P52MM3-T	P52	PS1-STK	B	WC	08/12/2025	08/12/2025	09/12/2025	09/12/2025	09/12/2025	09/12/2025		129.74	129.74	TECO CNF NMAT PRC SETC	IP1020250318	18/03/2025	1047		M-C-001348	353203
PM	301751649	M-P-189A	FUEL OIL SUPPLY PUMP	1M-VISUAL INSPECTION	P52MM3-T	P52	PSC-FUE	B	WC	09/12/2025	09/12/2025	09/12/2025	09/12/2025	09/12/2025	09/12/2025		129.74	129.74	TECO CNF NMAT PRC SETC	IP1020250318	18/03/2025	1047		MFUE-INS001	11844
PM	301751775	M-P-189B	FUEL OIL SUPPLY PUMP	1M-VISUAL INSPECTION	P52MM3-T	P52	PSC-FUE	B	WC	09/12/2025	09/12/2025	09/12/2025	09/12/2025	09/12/2025	09/12/2025		129.74	129.74	TECO CNF NMAT PRC SETC	IP1020250318	18/03/2025	1047		MHOT-S00054	169768
PM	301751827	M-P-107A	MINERAL OIL SUPPLY PUMP	1M-VISUAL INSPECTION	P52MM3-T	P52	PSC-MOT	B	WC	09/12/2025	09/12/2025	09/12/2025	09/12/2025	09/12/2025	09/12/2025		129.74	129.74	TECO CNF NMAT PRC SETC	IP1020250318	18/03/2025	1047		MMOT-INS001	11845
PM	301751837	M-P-107B	MINERAL OIL SUPPLY PUMP	1M-VISUAL INSPECTION	P52MM3-T	P52	PSC-MOT	B	WC	09/12/2025	09/12/2025	09/12/2025	09/12/2025	09/12/2025	09/12/2025		129.74	129.74	TECO CNF NMAT PRC SETC	IP1020250318	18/03/2025	1047		MMOT-S00006	169769
PM	301751845	M-P-107C	MINERAL OIL SUPPLY PUMP	1M-VISUAL INSPECTION	P52MM3-T	P52	PSC-MOT	B	WC	09/12/2025	09/12/2025	09/12/2025	09/12/2025	09/12/2025	09/12/2025		129.74	129.74	TECO CNF NMAT PRC SETC	IP1020250318	18/03/2025	1047		MMOT-S00007	169770
PM	301752173	M-PV-111A	PREPOLYMERIZATION VACUUM PUMP	1M-VISUAL INSPECTION	P52MM3-T	P52	PS1-PP1	B	WC	08/12/2025	08/12/2025	09/12/2025	09/12/2025	09/12/2025	09/12/2025		129.74	129.74	TECO CNF NMAT PRC SETC	IP1020250318	18/03/2025	1047		MPPO-S00033	169800
PM	301752181	M-PV-111B	PREPOLYMERIZATION VACUUM PUMP	1M-VISUAL INSPECTION	P52MM3-T	P52	PS1-PP1	B	WC	08/12/2025	08/12/2025	09/12/2025	09/12/2025	09/12/2025	09/12/2025		129.74	129.74	TECO CNF NMAT PRC SETC	IP1020250318	18/03/2025	1047		MPPO-S00034	169801
PM	301791498	M-VB-T103	VACUUM BREAKER	6M-INSPECTION	P52MM3-T	P52	PS1-STK	S	WC	09/12/2025	09/12/2025	09/12/2025	09/12/2025	09/12/2025	09/12/2025		313.82	313.82	TECO CNF NMAT PRC SETC	Z0009896	14/07/2025	1047	NB	M-C-001502	368831
PM	301791503	M-VB-T105	VACUUM BREAKER	1M-INSPECTION	P52MM3-T	P52	PS1-STK	S	WC	09/12/2025	09/12/2025	09/12/2025	09/12/2025	09/12/2025	09/12/2025		627.64	627.64	TECO CNF NMAT PRC SETC	Z0009896	14/07/2025	1047	NB	M-C-001503	368832
PM	301791508	M-VB-T106	VACUUM BREAKER	1M-INSPECTION	P52MM3-T	P52	PS1-STK	S	WC	09/12/2025	09/12/2025	09/12/2025	09/12/2025	09/12/2025	09/12/2025		627.64	627.64	TECO CNF NMAT PRC SETC	Z0009896	14/07/2025	1047	NB	M-C-001504	368833
PM	301791513	M-VB-T106-1	VACUUM BREAKER	1M-INSPECTION	P52MM3-T	P52	PSC-FUE	S	WC	09/12/2025	09/12/2025	09/12/2025	09/12/2025	09/12/2025	09/12/2025		627.64	627.64	TECO CNF NMAT PRC SETC	Z0009896	14/07/2025	1047	NB	M-C-001505	368834
PM	301791514	M-VB-T140	PRESSURE & VACUUM RELIEF VALVE	6M-INSPECTION	P52MM3-T	P52	PS1-PR1	S	WC	09/12/2025	09/12/2025	09/12/2025	09/12/2025	09/12/2025	09/12/2025		313.82	313.82	TECO CNF NMAT PRC SETC	Z0009896	14/07/2025	1047	NB	M-C-001506	368835
PM	301791524	M-RD-V112	V-112 RUPTURE DISK	1M-INSPECTION	P52MM3-T	P52	PS1-PP1	S	WC	09/12/2025	09/12/2025	09/12/2025	09/12/2025	09/12/2025	09/12/2025		313.82	313.82	TECO CNF NMAT PRC SETC	Z0009896	14/07/2025	1047	NB	M-C-001510	368839
PM	301791529	M-RD-R113	R-113 RUPTURE DISK	1M-INSPECTION	P52MM3-T	P52	PS1-PO1	S	WC	09/12/2025	09/12/2025	09/12/2025	09/12/2025	09/12/2025	09/12/2025		627.64	627.64	TECO CNF NMAT PRC SETC	Z0009896	14/07/2025	1047	NB	M-C-001511	368840
PM	301791534	M-RD-R114	R-114 RUPTURE DISK	1M-INSPECTION	P52MM3-T	P52	PS1-PO1	S	WC	09/12/2025	09/12/2025	09/12/2025	09/12/2025	09/12/2025	09/12/2025		627.64	627.64	TECO CNF NMAT PRC SETC	Z0009896	14/07/2025	1047	NB	M-C-001512	368861
PM	301751051	M-PV-111A	PREPOLYMERIZATION VACUUM PUMP	6M-LUBRICATION OIL INSPECTION	P52MM3-T	P52	PS1-PP1	B	WC	10/12/2025	10/12/2025	10/12/2025	10/12/2025	10/12/2025	10/12/2025		627.64	627.64	TECO CNF NMAT PRC SETC	IP1020250318	18/03/2025	1047		M-C-001375	355576
PM	301751052	M-PV-111B	PREPOLYMERIZATION VACUUM PUMP	6M-LUBRICATION OIL INSPECTION	P52MM3-T	P52	PS1-PP1	B	WC	10/12/2025	10/12/2025	10/12/2025	10/12/2025	10/12/2025	10/12/2025		627.64	627.64	TECO CNF NMAT PRC SETC	IP1020250318	18/03/2025	1047		M-C-001376	355577
PM	301752500	M-S-180B	EMERGENCY DESEL GENERATOR "NO.2"	1W-INSPECT AND TEST RUN	P13EM-T	P13	PSC-SUB	S	WC	10/12/2025	10/12/2025	10/12/2025	10/12/2025	10/12/2025	10/12/2025		476.00	476.00	TECO CNF NMAT PRC SETC	IP1020250318	18/03/2025	1047		MSUB-C00001	5958
PM	301752535	M-2Z-890	EMERGENCY DESEL GENERATOR "NO.3"	1W-INSPECT AND TEST RUN	P13EM-T	P13	PSC-SUB	S	WC	10/12/2025	10/12/2025	10/12/2025	10/12/2025	10/12/2025	10/12/2025		476.00	476.00	TECO CNF NMAT PRC SETC	IP1020250318	18/03/2025	1047		MSUB-C00031	167901
PM	301751619	M-T-123	LUBE OIL TANK FOR PV-111A/B & PV-123A/B	1W-TOP UP LUBRICANT OIL AT T-123	P52MM3-T	P52	PS1-DV1	B	WC	11/12/2025	11/12/2025	11/12/2025	11/12/2025	11/12/2025	11/12/2025		13,527.64	13,527.64	TECO CNF PRT GMPS MACM PRC SETC	IP1020250318	18/03/2025	1047		MDV1-C00001	168613
IM	600457393	M-2SV-Z186A	SOLENOID VALVE DISCHARGE T-186A	6M-INSPECTION	P25IC-T	P25	PS1-WHA	B	WC	12/12/2025	12/12/2025	12/12/2025	12/12/2025	12/12/2025	12/12/2025		162.18	162.18	TECO CNF NMAT PRC SETC	Z0009896	16/05/2025	1047		M-C-001482	365158
IM	600457395	M-2SV-Z186B	SOLENOID VALVE DISCHARGE T-186B	6M-INSPECTION	P25IC-T	P25	PS2-WHA	B	WC	12/12/2025	12/12/2025	12/12/2025	12/12/2025	12/12/2025	12/12/2025		324.36	324.36	TECO CNF NMAT NTUP PRC SETC	Z0009896	16/05/2025	1047		M-C-001483	365159
IM	600457397	M-Z-187A	DUST COLLECTOR UNIT	6M-INSPECTION	P25IC-T	P25	PS1-WHA	B	WC	12/12/2025	12/12/2025	12/12/2025	12/12/2025	12/12/2025	12/12/2025		324.36	324.36	TECO CNF NMAT NTUP PRC SETC	Z0009896	16/05/2025	1047		M-C-001484	365160
PM	301750788	M-B-187A	DUST COLLECTOR BLOWER	2M-RE-LUBRICATION (RCM) (M)	P25IC-T	P25	PS1-WHA	B	WC	12/12/2025	12/12/2025	12/12/2025	12/12/2025	12/12/2025	12/12/2025		324.36	324.36	TECO CNF NMAT PRC SETC	IP1020250318	18/03/2025	1047	NO PM	M-C-001179	321634
PM	301750807	M-B-187A	DUST COLLECTOR BLOWER	1M-OPERATING MACHINE INSPECT (RCM) (M)	P25IC-T	P25	PS1-WHA	B	WC	12/12/2025	12/12/2025	12/12/2025	12/12/2025	12/12/2025	12/12/2025		162.18	162.18	TECO CNF NMAT PRC SETC	IP1020250318	18/03/2025	1047	NO PM	M-C-001190	321764
PM	301751310	M-2X-186B	DUST DISCHARGE ROTARY FEEDER	1M-VISUAL INSPECTION (M)	P25IC-T	P25	PS2-WHA	C	WC	12/12/2025	12/12/2025	12/12/2025	12/12/2025	12/12/2025	12/12/2025		162.18	162.18	TECO CNF NMAT PRC SETC	IP1020250318	18/03/2025	1047	PM IN ITEM 152218, NB	MBAG-S00047	169724
PM	301752555	M-2Z-187B	DUST COLLECTOR UNIT	1M-VISUAL INSPECTION (M)	P25IC-T	P25	PS2-WHA	B	WC	12/12/2025	12/12/2025	12/12/2025	12/12/2025	12/12/2025	12/12/2025		162.18	162.18	TECO CNF NMAT PRC SETC	IP1020250318	18/03/2025	1047		MWHA-INS001	11840
PM	301752563	M-2F-186B	DEDUSTOR UNIT	1M-VISUAL INSPECTION (M)	P25IC-T	P25	PS2-WHA	B	WC	12/12/2025	12/12/2025	12/12/2025	12/12/2025	12/12/2025	12/12/2025		162.18	162.18	TECO CNF NMAT PRC SETC	IP1020250318	18/03/2025	1047	PM IN ITEM 152218	MWHA-INS002	152218
PM	301750821	M-P-200S	STYRENE MONOMER TRUCK LOADING PUMP	1M-INSPECTION (RCM)	P52MM3-T	P52	PSC-SMT	B	WC	15/12/2025	15/12/2025	15/12/2025	15/12/2025	15/12/2025	15/12/2025		162.18	162.18	TECO CNF NMAT PRC SETC	IP1020250318	18/03/2025	1047		M-C-001194	321768
PM	301750838	M-X-186A-3	WEIGHT CHECKER	2M-VERIFY AND CALIBRATE (I)	P25IC-T	P25	PS1-WHA	B	WF	15/12/2025	15/12/2025	15/12/2025	15/12/2025	15/12/2025	15/12/2025		324.36	324.36	REL CNF NMAT NTUP PRC SETC	IP1020250318	18/03/2025	1047		M-C-001235	324579
PM	301750889	M-CCTV-SYS	GROUP TAG : CCTV SYSTEM	3M-CLEAN CCTV PELLETIZER ROOM AREA	P13EM-T	P13	PSC	C	WC	15/12/2025	15/12/2025	15/12/2025	15/12/2025	15/12/2025	15/12/2025		324.36	324.36	TECO CNF NMAT PRC SETC	IP1020250318	18/03/2025	1047		M-C-001342	353187
PM	301751082	M-A-151A	CATALYST MIXING AGITATOR	1M-VISUAL INSPECTION	P52MM3-T	P52	PS1-AD1	B	WC	15/12/2025	15/12/2025	15/12/2025	15/12/2025	15/12/2025	15/12/2025		129.74	129.74	TECO CNF NMAT PRC SETC	IP1020250318	18/03/2025	1047		MAD1-INS001	11820
PM	301751115	M-A-152A	ZNST MIXING AGITATOR	1M-VISUAL INSPECTION	P52MM3-T	P52	PS1-AD1	B	WC	15/12/2025	15/12/2025	15/12/2025	15/12/2025	15/12/2025	15/12/2025		129.74	129.74	TECO CNF NMAT PRC SETC	IP1020250318	18/03/2025	1047		MADD-S00031	169704
PM	301751123	M-A-152B	ZNST MIXING AGITATOR	1M-VISUAL INSPECTION	P52MM3-T	P52	PS1-AD1	B	WC	15/12/2025	15/12/2025	15/12/2025	15/12/2025	15/12/2025	15/12/2025		129.74	129.74	TECO CNF NMAT PRC SETC	IP1020250318	18/03/2025	1047		MADD-S00032	169705
PM	301751131	M-A-153	ANOX MIXING AGITATOR	1M-VISUAL INSPECTION	P52MM3-T	P52	PS1-AD1	B	WC	15/12/2025	15/12/2025	15/12/2025	15/12/2025	15/12/2025	15/12/2025		129.74	129.74	TECO CNF NMAT PRC SETC	IP1020250318	18/03/2025	1047		MADD-S00033	169706
PM	301751139	M-P-151A	CATALYST SUPPLY PUMP	1M-VISUAL INSPECTION	P52MM3-T	P52	PS1-AD1	B	WC	15/12/2025	15/12/2025	15/12/2025	15/12/2025	15/12/2025	15/12/2025		129.74	129.74	TECO CNF NMAT PRC SETC	IP1020250318	18/03/2025	1047		MADD-S00034	169707
PM	301751147	M-P-151B	CATALYST SUPPLY PUMP	1M-VISUAL INSPECTION	P52MM3-T	P52	PS1-AD1	B	WC	15/12/2025	15/12/2025	15/12/2025	15/12/2025	15/12/2025	15/12/2025		129.74	129.74	TECO CNF NMAT PRC SETC	IP1020250318	18/03/2025	1047		MADD-S00035	169708
PM	301751155	M-P-151C	CATALYST SUPPLY PUMP	1M-VISUAL INSPECTION	P52MM3-T	P52	PS1-AD1	B	WC	15/12/2025	15/12/2025	15/12/2025	15/12/2025	15/12/2025	15/12/2025		129.74	129.74	TECO CNF NMAT PRC SETC	IP1020250318	18/03/2025	1047		MADD-S00036	169709
PM	301751163	M-P-152A	ZNST SUPPLY PUMP	1M-VISUAL INSPECTION	P52MM3-T	P52	PS1-AD1	B	WC	15/12/2025	15/12/2025	15/12/2025	15/12/2025	15/12/2025	15/12/2025		129.74	129.74	TECO CNF NMAT PRC SETC	IP1020250318	18/03/2025	1047		MADD-S00037	169710
PM	301751171	M-P-152B	ZNST SUPPLY PUMP	1M-VISUAL INSPECTION	P52MM3-T	P52	PS1-AD1	B	WC	15/12/2025	15/12/2025	15/12/2025	15/12/2025	15/12/2025	15/12/2025		129.74	129.74	TECO CNF NMAT PRC SETC	IP1020250318	18/03/2025	1047		MADD-S00038	169711
PM	301751179	M-P-153A	ANOX SUPPLY PUMP	1M-VISUAL INSPECTION	P52MM3-T	P52	PS1-AD1	B	WC	15/12/2025	15/12/2025	15/12/2025	15/12/2025	15/12/2025	15/12/2025		129.74	129.74	TECO CNF NMAT PRC SETC	IP1020250318	18/03/2025	1047		MADD-S00039	169712
PM	301751187	M-P-153B	ANOX SUPPLY PUMP	1M-VISUAL INSPECTION	P52MM3-T	P52	PS1-AD1	B	WC	15/12/2025	15/12/2025	15/12/2025	15/12/2025	15/12/2025	15/12/2025		129.74	129.74	TECO CNF NMAT PRC SETC	IP1020250318	18/03/2025	1047		MADD-S00040	169713
PM	301751195	M-P-154A	SILICONE SUPPLY PUMP	1M-VISUAL INSPECTION	P52MM3-T	P52	PS1-AD1	B	WC	15/12/2025	15/12/2025	15/12/2025	15/12/2025	15/12/2025	15/12/2025		129.74	129.74	TECO CNF NMAT PRC SETC	IP1020250318	18/03/2025	1047		MADD-S00041	169714
PM	301751203	M-P-154B	SILICONE SUPPLY PUMP	1M-VISUAL INSPECTION	P52MM3-T	P52	PS1-AD1	B	WC	15/12/2025	15/12/2025	15/12/2025	15/12/2025	15/12/2025	15/12/2025		129.74	129.74	TECO CNF NMAT PRC SETC	IP1020250318	18/03/2025	1047		MADD-S00042	169715
PM	301751315	M-MS-144	-7 DEG.C CHILLER UNIT	4M-CONDITION CHECK AND LUBRICATION	P13EM-T	P13	PSC-CHL	B	WC	15/12/2025	15/12/2025	15/12/2025	15/12/2025	15/12/2025	15/12/2025		648.72	1,621.80	TECO CNF NMAT PRC SETC	IP1020250318	18/03/2025	1047		MCHL-C00005	4500
PM	301751339	M-MS-147	-7/10 DEG.C CHILLER UNIT	4M-CONDITION CHECK AND LUBRICATION	P13EM-T	P13	PSC-CHL	B	WC	15/12/2025	15/12/2025	15/12/2025	15/12/2025	15/12/2025	15/12/2025		648.72	324.36	TECO CNF NMAT PRC SETC	IP1020250318	18/03/2025	1047		MCHL-S00008	169469
PM	301751341	M-MS-148	-7/10 DEG.C CHILLER UNIT	4M-CONDITION CHECK AND LUBRICATION	P13EM-T	P13	PSC-CHL	B	WC	15/12/2025	15/12/2025	15/12/2025	15/12/2025	15/12/2025	15/12/2025		648.72	648.72	TECO CNF NMAT PRC SETC	IP1020250318	18/03/2025	1047		MCHL-S00009	169470
PM	301751537	M-ELEC-ROUTINE	GROUP TAG : ELECTRICAL ROUTINE WORK	1W-INSPECT AND ADJUST	P13EM-T	P13	TSCL2	C	WC	15/12/2025	15/12/2025	15/12/2025	15/12/2025	15/12/2025	15/12/2025		324.36	324.36	TECO CNF NMAT PRC SETC	IP1020250318	18/03/2025	1047		MDCS-C00001	4710
PM	301751658	M-FIRE-ALM	FIRE ALARM & SMOKE DETECTOR SYSTEM	2M-TEST HIGHT TEMPERATURE ALARMT	P13EM-T	P13	PSC-FWA	S	WC	15/12/2025	15/12/2025	15/12/2025	15/12/2025	15/12/2025	15/12/2025		324.36	324.36	TECO CNF NMAT PRC SETC	IP1020250318	18/03/2025	1047		MFWS-S00003	152349
PM	301751852	M-X-186A-1	WEIGHT SCALE BAGGING	2M-VERIFY AND CALIBRATE (I)	P25IC-T	P25	PS1-WHA	B	WF	15/12/2025	15/12/2025	15/12/2025	15/12/2025	15/12/2025	15/12/2025		324.36	324.36	REL CNF NMAT PRC SETC	IP1020250318	18/03/2025	1047		MMX186A1-C-1	169185
PM	301751856	M-X-186A-2	METAL DETECTOR	2M-VERIFY, CALIBRATE METAL DETECTOR (I)	P25IC-T	P25	PS1-WHA	B	WF	15/12/2025	15/12/2025	15/12/2025	15/12/2025	15/12/2025	15/12/2025		324.36	324.36	REL CNF NMAT NTUP PRC SETC	IP1020250318	18/03/2025	1047		MMX186A2-C-1	169188
PM	301751903	M-B-160	PELLETIZER EXAUST BLOWER	2M-LUBRICATION	P52MM3-T	P52	PS1-PL1	A	WC	15/12/2025	15/12/2025	15/12/2025	15/12/2025	15/12/2025	15/12/2025		313.82	313.82	TECO CNF NMAT PRC SETC	IP1020250318	18/03/2025	1047		MPEL-S00015	5401
PM	301751908	M-D-160	PELLET DRYER	2M-LUBRICATION	P52MM3-T	P52	PS1-PL1	A	WC	15/12/2025	15/12/2025	15/12/2025	15/12/2025	15/12/2025	15/12/2025		313.82	313.82	TECO CNF NMAT PRC SETC	IP1020250318	18/03/2025	1047		MPEL-S00016	5403
PM	301752146	M-GROUP-MOTOR	GROUP TAG : MOTOR	4M-LUBRICATION	P13EM-T	P13	TSCL2	C	WC	15/12/2025	15/12/2025	15/12/2025	16/12/2025	15/12/2025	16/12/2025		1,946.16	1,946.16	TECO CNF NMAT PRC SETC	IP1020250318	18/03/2025	1047		MPPO-C00005	5568
PM	301752204	M-X-101A	RUBBER CONVEYER	1Y-LUB.OIL CHANGING	P52MM3-T	P52	PS1-RB1	B	WC	15/12/2025	15/12/2025	15/12/2025	15/12/2025	15/12/2025	15/12/2025		627.64	627.64	TECO CNF NMAT PRC SETC	IP1020250318	18/03/2025	1047	NB	MRUB-S00009	5725
PM	301752206	M-X-101C	RUBBER TRANSFER BLOWER	4M-LUBRICATION	P52MM3-T	P52	PS1-RB1	B	WC	15/12/2025	15/12/2025	15/12/2025	15/12/2025	15/12/2025	15/12/2025		313.82	627.64	TECO CNF NMAT PRC SETC	IP1020250318	18/03/2025	1047		MRUB-S00011	5729
PM	301752208	M-X-101E	VACUUM LIFTER	4M-LUBRICATION	P52MM3-T	P52	PS1-RB1	B	WC	15/12/2025	15/12/2025	15/12/2025	15/12/2025	15/12/2025	15/12/2025		313.82	313.82	TECO CNF NMAT PRC SETC	IP1020250318	18/03/2025	1047		MRUB-S00012	5730
PM	301751302	M-X-186B	BAGGING UNIT LINE B.	2M-PREVENTIVE MAINTENANCE (M)	P25IC-T	P25	PS2-WHA	B	WF	16/12/2025	16/12/2025	16/12/2025	16/12/2025	16/12/2025	16/12/2025		973.08	973.08	REL CNF NMAT PRC SETC	IP1020250318	18/03/2025	1047		MBAG-S00008	112722
PM	301751679	M-PJ-110B	PREHEATER HOT OIL SUPPLY PUMP	1M-VISUAL INSPECTION	P52MM3-T	P52	PS1-PR1	B	WC	16/12/2025	16/12/2025	16/12/2025	16/12/2025	16/12/2025	16/12/2025		129.74	129.74	TECO CNF NMAT PRC SETC	IP1020250318	18/03/2025	1047		MHOT-S00039	169753
PM	301751687	M-PJ-111B	1ST PREPOLYMERIZATION HOT OIL PUMP	1M-VISUAL INSPECTION	P52MM3-T	P52	PS1-PR1	B	WC	16/12/2025	16/12/2025	16/12/2025	16/12/2025	16/12/2025	16/12/2025		129.74	129.74	TECO CNF NMAT PRC SETC	IP1020250318	18/03/2025	1047		MHOT-S00040	169754
PM	301751695	M-PJ-112A	2ND PREPOLYMERIZATION HOT OIL PUMP	1M-VISUAL INSPECTION	P52MM3-T	P52	PS1-PR1	B	WC	16/12/2025	16/12/2025	16/12/2025	16/12/2025	16/12/2025	16/12/2025		129.74	129.74	TECO CNF NMAT PRC SETC	IP1020250318	18/03/2025	1047		MHOT-S00041	169755
PM	301751703	M-PJ-113A	1ST POLYMERRIZATION HOT OIL SUPPLY PUMP	1M-VISUAL INSPECTION	P52MM3-T	P52	PS1-PR1	B	WC	16/12/2025	16/12/2025	16/12/2025	16/12/2025	16/12/2025	16/12/2025		129.74	129.74	TECO CNF NMAT PRC SETC	IP1020250318	18/03/2025	1047		MHOT-S00042	169756
PM	301751711	M-PJ-113B	1ST POLYMERRIZATION HOT OIL SUPPLY PUMP	1M-VISUAL INSPECTION	P52MM3-T	P52	PS1-PR1	B	WC	16/12/2025	16/12/2025	16/12/2025	16/12/2025	16/12/2025	16/12/2025		129.74	129.74	TECO CNF NMAT PRC SETC	IP1020250318	18/03/2025	1047		MHOT-S00043	169757
PM	301751719	M-PJ-114A	2ND POLYMERRIZATION HOT OIL SUPPLY PUMP	1M-VISUAL INSPECTION	P52MM3-T	P52	PS1-PR1	B	WC	16/12/2025	16/12/2025	16/12/2025	16/12/2025	16/12/2025	16/12/2025		129.74	129.74	TECO CNF NMAT PRC SETC	IP1020250318	18/03/2025	1047		MHOT-S00044	169758
PM	301751727	M-PJ-114B	2ND POLYMERRIZATION HOT OIL SUPPLY PUMP	1M-VISUAL INSPECTION	P52MM3-T	P52	PS1-PR1	B	WC	16/12/2025	16/12/2025	16/12/2025	16/12/2025	16/12/2025	16/12/2025		129.74	129.74	TECO CNF NMAT PRC SETC	IP1020250318	18/03/2025	1047		MHOT-S00045	169759
PM	301751735	M-PJ-114C	2ND POLYMERRIZATION HOT OIL SUPPLY PUMP	1M-VISUAL INSPECTION	P52MM3-T	P52	PS1-PR1	B	WC	16/12/2025	16/12/2025	16/12/2025	16/12/2025	16/12/2025	16/12/2025		129.74	129.74	TECO CNF NMAT PRC SETC	IP1020250318	18/03/2025	1047		MHOT-S00046	169760
PM	301751743	M-PJ-120A	DEVOLATILISER HOT OIL SUPPLY PUMP	1M-VISUAL INSPECTION	P52MM3-T	P52	PS1-PR1	B	WC	16/12/2025	16/12/2025	16/12/2025	16/12/2025	16/12/2025	16/12/2025		129.74	129.74	TECO CNF NMAT PRC SETC	IP1020250318	18/03/2025	1047		MHOT-S00047	169761
PM	301751751	M-PJ-120B	DEVOLATILISER HOT OIL SUPPLY PUMP	1M-VISUAL INSPECTION	P52MM3-T	P52	PS1-PR1	B	WC	16/12/2025	16/12/2025	16/12/2025	16/12/2025	16/12/2025	16/12/2025		129.74	129.74	TECO CNF NMAT PRC SETC	IP1020250318	18/03/2025	1047		MHOT-S00048	169762
PM	301751759	M-PJ-120C	DEVOLATILISER HOT OIL SUPPLY PUMP	1M-VISUAL INSPECTION	P52MM3-T	P52	PS1-PR1	B	WC	16/12/2025	16/12/2025	16/12/2025	16/12/2025	16/12/2025	16/12/2025		129.74	129.74	TECO CNF NMAT PRC SETC	IP1020250318	18/03/2025	1047		MHOT-S00049	169763
PM	301751861	M-X-186B-1	WEIGHT SCALE BAGGING	2M-VERIFY AND CALIBRATE (I)	P25IC-T	P25	PS2-WHA	B	WF	16/12/2025	16/12/2025	16/12/2025	16/12/2025	16/12/2025	16/12/2025		324.36	324.36	REL CNF NMAT PRC SETC	IP1020250318	18/03/2025	1047		MMX186B1-C-1	169186
PM	301751865	M-X-186B-2	METAL DETECTOR	2M-VERIFY, CALIBRATE METAL DETECTOR (I)	P25IC-T	P25	PS2-WHA	B	WF	16/12/2025	16/12/2025	16/12/2025	16/12/2025	16/12/2025	16/12/2025		324.36	324.36	REL CNF NMAT NTUP PRC SETC	IP1020250318	18/03/2025	1047		MMX186B2-C-1	169187
PM	301751869	M-X-186B-3	WEIGHT CHECKER	2M-VERIFY AND CALIBRATE (I)	P25IC-T	P25	PS2-WHA	B	WF	16/12/2025	16/12/2025	16/12/2025	16/12/2025	16/12/2025	16/12/2025		324.36	324.36	REL CNF NMAT PRC SETC	IP1020250318	18/03/2025	1047		MMX186B3-C-1	169189
PM	301752189	M-PJ-110A	PREHEATER HOT OIL SUPPLY PUMP	1M-VISUAL INSPECTION	P52MM3-T	P52	PS1-PR1	B	WC	16/12/2025	16/12/2025	16/12/2025	16/12/2025	16/12/2025	16/12/2025		129.74	129.74	TECO CNF NMAT PRC SETC	IP1020250318	18/03/2025	1047		MPR1-INS001	11826
PM	301805781	M-NONE-PS2	EQUIPMENT NONE TAG GPPS PLANT	1M-ROTATE SHAFT AND VISUAL INSPECTION	P52MM3-T	P52	PS2	C	WC	16/12/2025	16/12/2025	16/12/2025	16/12/2025	16/12/2025	16/12/2025		2,510.56	2,510.56	TECO CNF NMAT PRC SETC	Z0009896	08/09/2025	1047		M-C-001513	371346
IM	600444897	M-ESD	(SIS) ESD SYSTEM FOR TSCL	1M-ESD SYSTEM INSPECTION	P26IC-T	P26	PSC-CCR	S	WC	17/12/2025	17/12/2025	17/12/2025	17/12/2025	17/12/2025	17/12/2025		324.36	324.36	TECO CNF NMAT PRC SETC	IP1020250318	18/03/2025	1047		M-C-000182	185500
IM	600444913	M-PLC-BIGBAG	PLC OF BIGBAG	1M-SYSTEM INSPECTION	P26IC-T	P26	PS1-WHA	B	WC	17/12/2025	17/12/2025	17/12/2025	17/12/2025	17/12/2025	17/12/2025		324.36	324.36	TECO CNF NMAT PRC SETC	IP1020250318	18/03/2025	1047		M-C-001239	329852
IM	600444947	M-PLC-P186B	PLC PACKING P186B	1M-SYSTEM INSPECTION	P26IC-T	P26	PS2-WHA	B	WC	17/12/2025	17/12/2025	17/12/2025	17/12/2025	17/12/2025	17/12/2025		324.36	324.36	TECO CNF NMAT PRC SETC	IP1020250318	18/03/2025	1047	NB	M-C-001273	338073
IM	600445003	M-PLC-P186A	PLC PACKING P186A	1M-SYSTEM INSPECTION	P26IC-T	P26	PS1-WHA	B	WC	17/12/2025	17/12/2025	17/12/2025	17/12/2025	17/12/2025	17/12/2025		324.36	324.36	TECO CNF NMAT PRC SETC	IP1020250318	18/03/2025	1047		M-C-001280	338080
IM	600445043	M-PLC-208B	PLC GPPS 208B	1M-SYSTEM INSPECTION	P26IC-T	P26	PS2-PL2	A	WC	17/12/2025	17/12/2025	17/12/2025	17/12/2025	17/12/2025	17/12/2025		324.36	324.36	TECO CNF NMAT PRC SETC	IP1020250318	18/03/2025	1047		M-C-001285	338085
IM	600445059	M-PLC-208A	PLC GPPS 208A	1M-SYSTEM INSPECTION	P26IC-T	P26	PS2-PL2	A	WC	17/12/2025	17/12/2025	17/12/2025	17/12/2025	17/12/2025	17/12/2025		324.36	324.36	TECO CNF NMAT PRC SETC	IP1020250318	18/03/2025	1047		M-C-001287	338087

Order Type	Order	Equipment	Description	Description	Main WorkCtr	Planner group	Location	ABC indic.	User status	Bas. start date	Basic fin. date	Sched. start	Sched. finish	Actual start	Actual Finish	Revision	TotalPlnndCosts	Total act.costs	System status	Entered by	Created on	MaintPlant	Sort field	MaintenancePlan	MaintItem
IM	600445067	M-2DCS	DCS YOKOGAWA CENTUM CS SYSTEM	1M-SYSTEM INSPECTION	P26IC-T	P26	PS2-CCR2	B	WC	17/12/2025	17/12/2025	17/12/2025	17/12/2025	17/12/2025	17/12/2025		324.36	324.36	TECO CNF NMAT PRC SETC	IP1020250318	18/03/2025	1047		M-C-001288	338088
PM	301750553	M-LIT-T200A	SM TANK LEVEL REDA	6M-CLEANING	P24IC-T	P24	PSC-SMT	B	WC	17/12/2025	17/12/2025	17/12/2025	17/12/2025	17/12/2025	17/12/2025		648.72	648.72	TECO CNF NMAT PRC SETC	IP1020250318	18/03/2025	1047	NB	M-C-000023	184628
PM	301750691	M-LIT-T102A	LEVEL TRANS RUBBER FEED TANK T-102(SIL)	1M-INSPECTION POLYMER PLUG	P24IC-T	P24	PS1-RB1	S	WC	17/12/2025	17/12/2025	17/12/2025	17/12/2025	17/12/2025	17/12/2025		648.72	648.72	TECO CNF NMAT PRC SETC	IP1020250318	18/03/2025	1047		M-C-000771	222334
PM	301751920	M-B-146	DIE FUME EXHAUST BLOWER	1M-VISUAL INSPECTION	P52MM3-T	P52	PS1-PL1	A	WC	17/12/2025	17/12/2025	17/12/2025	17/12/2025	17/12/2025	17/12/2025		129.74	129.74	TECO CNF NMAT PRC SETC	IP1020250318	18/03/2025	1047		MPEL-S00055	169771
PM	301751928	M-B-160	PELLETIZER EXAUST BLOWER	1M-VISUAL INSPECTION	P52MM3-T	P52	PS1-PL1	A	WC	17/12/2025	17/12/2025	17/12/2025	17/12/2025	17/12/2025	17/12/2025		129.74	129.74	TECO CNF NMAT PRC SETC	IP1020250318	18/03/2025	1047		MPEL-S00056	169772
PM	301751936	M-E-160	PELLETIZER WATER COOLER	1M-VISUAL INSPECTION	P52MM3-T	P52	PS1-PL1	A	WC	17/12/2025	17/12/2025	17/12/2025	17/12/2025	17/12/2025	17/12/2025		129.74	129.74	TECO CNF NMAT PRC SETC	IP1020250318	18/03/2025	1047		MPEL-S00058	169774
PM	301751944	M-M-133	EXTERNAL LUB. FEEDER	1M-VISUAL INSPECTION	P52MM3-T	P52	PS1-PL1	C	WC	17/12/2025	17/12/2025	17/12/2025	17/12/2025	17/12/2025	17/12/2025		129.74	129.74	TECO CNF NMAT PRC SETC	IP1020250318	18/03/2025	1047		MPEL-S00059	169775
PM	301751952	M-P-146	CIRCULATION WATER PUMP	1M-VISUAL INSPECTION	P52MM3-T	P52	PS1-PL1	A	WC	17/12/2025	17/12/2025	17/12/2025	17/12/2025	17/12/2025	17/12/2025		129.74	129.74	TECO CNF NMAT PRC SETC	IP1020250318	18/03/2025	1047		MPEL-S00060	169776
PM	301751960	M-P-160A	PELLETIZER WATER SUPPLY PUMP	1M-VISUAL INSPECTION	P52MM3-T	P52	PS1-PL1	B	WC	17/12/2025	17/12/2025	17/12/2025	17/12/2025	17/12/2025	17/12/2025		129.74	129.74	TECO CNF NMAT PRC SETC	IP1020250318	18/03/2025	1047		MPEL-S00061	169777
PM	301751968	M-P-160B	PELLETIZER WATER SUPPLY PUMP	1M-VISUAL INSPECTION	P52MM3-T	P52	PS1-PL1	B	WC	17/12/2025	17/12/2025	17/12/2025	17/12/2025	17/12/2025	17/12/2025		129.74	129.74	TECO CNF NMAT PRC SETC	IP1020250318	18/03/2025	1047		MPEL-S00062	169778
PM	301751976	M-S-160	UNDERWATER PELLET CUTTER	1M-VISUAL INSPECTION	P52MM3-T	P52	PS1-PL1	A	WC	17/12/2025	17/12/2025	17/12/2025	17/12/2025	17/12/2025	17/12/2025		129.74	129.74	TECO CNF NMAT PRC SETC	IP1020250318	18/03/2025	1047		MPEL-S00063	169779
PM	301751984	M-X-133	PELLET CLASSIFIER	1M-VISUAL INSPECTION	P52MM3-T	P52	PS1-PL1	A	WC	17/12/2025	17/12/2025	17/12/2025	17/12/2025	17/12/2025	17/12/2025		129.74	129.74	TECO CNF NMAT PRC SETC	IP1020250318	18/03/2025	1047		MPEL-S00064	169780
PM	301751992	M-X-133A	PELLETIZER SYSTEM ROTARY FEEDER	1M-VISUAL INSPECTION	P52MM3-T	P52	PS1-PL1	A	WC	17/12/2025	17/12/2025	17/12/2025	17/12/2025	17/12/2025	17/12/2025		129.74	129.74	TECO CNF NMAT PRC SETC	IP1020250318	18/03/2025	1047		MPEL-S00065	169781
PM	301752080	M-B-133	PELLETIZER SYSTEM DISCHARGE BLOWER	1M-VISUAL INSPECTION	P52MM3-T	P52	PS1-PL1	B	WC	17/12/2025	17/12/2025	17/12/2025	17/12/2025	17/12/2025	17/12/2025		129.74	129.74	TECO CNF NMAT PRC SETC	IP1020250318	18/03/2025	1047		MPL1-INS001	11823
PM	301752501	M-S-180B	EMERGENCY DESEL GENERATOR "NO.2"	1W-INSPECT AND TEST RUN	P13EM-T	P13	PSC-SUB	S	WC	17/12/2025	17/12/2025	17/12/2025	17/12/2025	17/12/2025	17/12/2025		324.36	324.36	TECO CNF NMAT PRC SETC	IP1020250318	18/03/2025	1047		MSUB-C00001	5958
PM	301752536	M-2Z-890	EMERGENCY DESEL GENERATOR "NO.3"	1W-INSPECT AND TEST RUN	P13EM-T	P13	PSC-SUB	S	WC	17/12/2025	17/12/2025	17/12/2025	17/12/2025	17/12/2025	17/12/2025		324.36	324.36	TECO CNF NMAT PRC SETC	IP1020250318	18/03/2025	1047		MSUB-C00031	167901
IM	600444940	M-PLC-UNLO	PLC FEED PACK UNLO	1M-SYSTEM INSPECTION	P26IC-T	P26	PSC-WHA	B	WC	18/12/2025	18/12/2025	18/12/2025	18/12/2025	18/12/2025	18/12/2025		324.36	324.36	TECO CNF NMAT PRC SETC	IP1020250318	18/03/2025	1047	NB	M-C-001272	338072
IM	600445011	M-PLC-W186A	PLC WEIGHT MACHINE PACKING W186A	1M-SYSTEM INSPECTION	P26IC-T	P26	PS1-WHA	B	WC	18/12/2025	18/12/2025	18/12/2025	18/12/2025	18/12/2025	18/12/2025		324.36	324.36	TECO CNF NMAT PRC SETC	IP1020250318	18/03/2025	1047		M-C-001281	338081
IM	600445075	M-PLC-R186B	PLC ROBOT R186B	1M-SYSTEM INSPECTION	P26IC-T	P26	PS2-WHA	B	WC	18/12/2025	18/12/2025	18/12/2025	18/12/2025	18/12/2025	18/12/2025		324.36	324.36	TECO CNF NMAT PRC SETC	IP1020250318	18/03/2025	1047	NB	M-C-001289	338089
IM	600445083	M-PLC-W186B	PLC WEIGHT MACHINE PACKING W186B	1M-SYSTEM INSPECTION	P26IC-T	P26	PS2-WHA	B	WC	18/12/2025	18/12/2025	18/12/2025	18/12/2025	18/12/2025	18/12/2025		324.36	324.36	TECO CNF NMAT PRC SETC	IP1020250318	18/03/2025	1047	NB	M-C-001290	338090
IM	600445091	M-1DCS	DCS YOKOGAWA CS 3000 SYSTEM	1M-DCS SYSTEM INSPECTION	P26IC-T	P26	PS1-CCR1	B	WC	18/12/2025	18/12/2025	18/12/2025	18/12/2025	18/12/2025	18/12/2025		324.36	324.36	TECO CNF NMAT PRC SETC	IP1020250318	18/03/2025	1047		M-C-001291	338091
IM	600445099	M-PLC-S140A	PLC HOT OIL BURNER A	1M-SYSTEM INSPECTION	P26IC-T	P26	PS1-PP1	A	WC	18/12/2025	18/12/2025	18/12/2025	18/12/2025	18/12/2025	18/12/2025		324.36	324.36	TECO CNF NMAT PRC SETC	IP1020250318	18/03/2025	1047		M-C-001300	340707
IM	600445107	M-PLC-S140B	PLC HOT OIL BURNER B	1M-SYSTEM INSPECTION	P26IC-T	P26	PS1-PP1	A	WC	18/12/2025	18/12/2025	18/12/2025	18/12/2025	18/12/2025	18/12/2025		324.36	324.36	TECO CNF NMAT PRC SETC	IP1020250318	18/03/2025	1047		M-C-001301	340708
IM	600445133	M-D-160	PELLET DRYER	1M-VISUAL INSPECTION	P52MM3-T	P52	PS1-PL1	A	WC	18/12/2025	18/12/2025	18/12/2025	18/12/2025	18/12/2025	18/12/2025		313.82	313.82	TECO CNF NMAT PRC SETC	IP1020250318	18/03/2025	1047		M-C-001395	356776
PM	301750699	M-SV-AIR-PURGE	GROUP TAG : SOLENOID VALVE AIR PURGE SYS	1M-CHECK SV. PURGE FILTER Z-187A	P24IC-T	P24	PSC	C	WC	18/12/2025	18/12/2025	18/12/2025	18/12/2025	18/12/2025	18/12/2025		648.72	648.72	TECO CNF NMAT PRC SETC	IP1020250318	18/03/2025	1047		M-C-000772	222335
PM	301750707	M-SV-AIR-PURGE	GROUP TAG : SOLENOID VALVE AIR PURGE SYS	1M-CHECK SV. PURGE FILTER 2Z-187B	P24IC-T	P24	PSC	C	WC	18/12/2025	18/12/2025	18/12/2025	18/12/2025	18/12/2025	18/12/2025		648.72	648.72	TECO CNF NMAT PRC SETC	IP1020250318	18/03/2025	1047		M-C-000773	222336
PM	301751272	M-2S-883	AIR COMPRESSOR.	3M-PREVENTIVE MAINTENANCE	P52MM3-T	P52	PSC-WSA	B	WC	18/12/2025	18/12/2025	18/12/2025	18/12/2025	19/12/2025	19/12/2025		1,255.28	1,255.28	TECO CNF NMAT PRC SETC	IP1020250318	18/03/2025	1047		MAIR-C00021D	25893
PM	301751275	M-S-182A	AIR COMPRESSOR.	3M-PREVENTIVE MAINTENANCE	P52MM3-T	P52	PSC-WSA	B	WC	18/12/2025	18/12/2025	18/12/2025	18/12/2025	19/12/2025	19/12/2025		1,255.28	1,255.28	TECO CNF NMAT PRC SETC	IP1020250318	18/03/2025	1047		MAIR-C00022	25805
PM	301751298	M-X-186A	BAGGING UNIT	2M-PREVENTIVE MAINTENANCE (M)	P25IC-T	P25	PS1-WHA	B	WF	15/12/2025	15/12/2025	18/12/2025	18/12/2025	15/12/2025	15/12/2025		973.08	973.08	REL CNF NMAT PRC SETC	IP1020250318	18/03/2025	1047		MBAG-S00007	112721
PM	301752281	M-B-02	SILO DISCHARGE BLOWER	1M-VISUAL INSPECTION	P52MM3-T	P52	PS1-SL1	C	WC	18/12/2025	18/12/2025	18/12/2025	18/12/2025	18/12/2025	18/12/2025		129.74	129.74	TECO CNF NMAT PRC SETC	IP1020250318	18/03/2025	1047		MSILO-S00019	169812
PM	301752289	M-B-03	SILO DISCHARGE BLOWER	1M-VISUAL INSPECTION	P52MM3-T	P52	PS1-SL1	C	WC	18/12/2025	18/12/2025	18/12/2025	18/12/2025	18/12/2025	18/12/2025		129.74	129.74	TECO CNF NMAT PRC SETC	IP1020250318	18/03/2025	1047		MSILO-S00020	169813
PM	301752297	M-B-134A	QC. BIN DISCHARGE BLOWER	1M-VISUAL INSPECTION	P52MM3-T	P52	PS1-SL1	C	WC	18/12/2025	18/12/2025	18/12/2025	18/12/2025	18/12/2025	18/12/2025		129.74	129.74	TECO CNF NMAT PRC SETC	IP1020250318	18/03/2025	1047		MSILO-S00021	169814
PM	301752305	M-B-134B	QC. BIN DISCHARGE BLOWER	1M-VISUAL INSPECTION	P52MM3-T	P52	PS1-SL1	C	WC	18/12/2025	18/12/2025	18/12/2025	18/12/2025	18/12/2025	18/12/2025		129.74	129.74	TECO CNF NMAT PRC SETC	IP1020250318	18/03/2025	1047		MSILO-S00022	169815
PM	301752313	M-X-04	SILO DISCHARGE ROTARY FEEDER	1M-VISUAL INSPECTION	P52MM3-T	P52	PS1-SL1	C	WC	18/12/2025	18/12/2025	18/12/2025	18/12/2025	18/12/2025	18/12/2025		129.74	129.74	TECO CNF NMAT PRC SETC	IP1020250318	18/03/2025	1047		MSILO-S00023	169816
PM	301752321	M-X-04A	BLEND BLACK ROTARY FEEDER	1M-VISUAL INSPECTION	P52MM3-T	P52	PS1-SL1	C	WC	18/12/2025	18/12/2025	18/12/2025	18/12/2025	18/12/2025	18/12/2025		129.74	129.74	TECO CNF NMAT PRC SETC	IP1020250318	18/03/2025	1047		MSILO-S00024	169817
PM	301752329	M-X-05	SILO DISCHARGE ROTARY FEEDER	1M-VISUAL INSPECTION	P52MM3-T	P52	PS1-SL1	B	WC	18/12/2025	18/12/2025	18/12/2025	18/12/2025	18/12/2025	18/12/2025		129.74	129.74	TECO CNF NMAT PRC SETC	IP1020250318	18/03/2025	1047		MSILO-S00025	169818
PM	301752337	M-X-06	SILO DISCHARGE ROTARY FEEDER	1M-VISUAL INSPECTION	P52MM3-T	P52	PS1-SL1	B	WC	18/12/2025	18/12/2025	18/12/2025	18/12/2025	18/12/2025	18/12/2025		129.74	129.74	TECO CNF NMAT PRC SETC	IP1020250318	18/03/2025	1047		MSILO-S00026	169819
PM	301752345	M-X-134A	QC. BIN ROTARY FEEDER	1M-VISUAL INSPECTION	P52MM3-T	P52	PS1-SL1	B	WC	18/12/2025	18/12/2025	18/12/2025	18/12/2025	18/12/2025	18/12/2025		129.74	129.74	TECO CNF NMAT PRC SETC	IP1020250318	18/03/2025	1047		MSILO-S00027	169820
PM	301752353	M-X-134B	QC. BIN ROTARY FEEDER	1M-VISUAL INSPECTION	P52MM3-T	P52	PS1-SL1	B	WC	18/12/2025	18/12/2025	18/12/2025	18/12/2025	18/12/2025	18/12/2025		129.74	129.74	TECO CNF NMAT PRC SETC	IP1020250318	18/03/2025	1047		MSILO-S00028	169821
PM	301752433	M-2X-08	SILO DISCHARGE ROTARY FEEDER	1M-VISUAL INSPECTION	P52MM3-T	P52	PS1-SL1	B	WC	18/12/2025	18/12/2025	18/12/2025	18/12/2025	18/12/2025	18/12/2025		129.74	129.74	TECO CNF NMAT PRC SETC	IP1020250318	18/03/2025	1047		MSL1-INS001	11828
IM	600444963	M-PLC-HPA114	PLC HYDRAULIC PUMP SYSTEM HPA114	1M-SYSTEM INSPECTION	P26IC-T	P26	PS1-PO1	B	WC	19/12/2025	19/12/2025	19/12/2025	19/12/2025	19/12/2025	19/12/2025		324.36	324.36	TECO CNF NMAT PRC SETC	IP1020250318	18/03/2025	1047		M-C-001275	338075
IM	600444971	M-PLC-HPA112	PLC HYDRAULIC PUMP SYSTEM HPA112	1M-SYSTEM INSPECTION	P26IC-T	P26	PS1-PP1	B	WC	19/12/2025	19/12/2025	19/12/2025	19/12/2025	19/12/2025	19/12/2025		324.36	324.36	TECO CNF NMAT PRC SETC	IP1020250318	18/03/2025	1047		M-C-001276	338076
IM	600445027	M-PLC-HPP112	PLC HYDRAULIC PUMP SYSTEM HPP112	1M-SYSTEM INSPECTION	P26IC-T	P26	PS1-PP1	B	WC	19/12/2025	19/12/2025	19/12/2025	19/12/2025	19/12/2025	19/12/2025		324.36	324.36	TECO CNF NMAT PRC SETC	IP1020250318	18/03/2025	1047		M-C-001283	338083
IM	600445035	M-PLC-HPA113	PLC HYDRAULIC PUMP SYSTEM HPA113	1M-SYSTEM INSPECTION	P26IC-T	P26	PS1-PO1	B	WC	19/12/2025	19/12/2025	19/12/2025	19/12/2025	19/12/2025	19/12/2025		324.36	324.36	TECO CNF NMAT PRC SETC	IP1020250318	18/03/2025	1047		M-C-001284	338084
IM	600445051	M-PLC-HPP114	PLC HYDRAULIC PUMP SYSTEMHPP114	1M-SYSTEM INSPECTION	P26IC-T	P26	PS1-PO1	B	WC	19/12/2025	19/12/2025	19/12/2025	19/12/2025	19/12/2025	19/12/2025		324.36	324.36	TECO CNF NMAT PRC SETC	IP1020250318	18/03/2025	1047		M-C-001286	338086
IM	600457399	M-R-186B	ROBOT MACHINE LINE A	6M-INSPECTION AND CLEAN	P25IC-T	P25	PS2-WHA	B	WC	19/12/2025	19/12/2025	19/12/2025	19/12/2025	19/12/2025	19/12/2025		486.54	486.54	TECO CNF NMAT NTUP PRC SETC	Z0009896	16/05/2025	1047		M-C-001485	365201
PM	301750746	M-X-186A-4	MOVEABLE DIGITAL WEIGHT 0-25 KG	2M-VERIFY AND CALIBRATE (I)	P25IC-T	P25	PS1-WHA	B	WF	19/12/2025	19/12/2025	19/12/2025	19/12/2025	19/12/2025	19/12/2025		324.36	324.36	REL CNF NMAT PRC SETC	IP1020250318	18/03/2025	1047		M-C-000874	244414
PM	301750750	M-X-186B-4	MOVEABLE DIGITAL WEIGHT 0-25 KG	2M-VERIFY AND CALIBRATE (I)	P25IC-T	P25	PS2-WHA	B	WF	19/12/2025	19/12/2025	19/12/2025	19/12/2025	19/12/2025	19/12/2025		324.36	324.36	REL CNF NMAT PRC SETC	IP1020250318	18/03/2025	1047		M-C-000875	244415
PM	301751278	M-S-182B	AIR COMPRESSOR.	3M-PREVENTIVE MAINTENANCE	P52MM3-T	P52	PSC-WSA	B	WC	18/12/2025	18/12/2025	19/12/2025	19/12/2025	19/12/2025	19/12/2025		627.64	627.64	TECO CNF NMAT PRC SETC	IP1020250318	18/03/2025	1047	NB	MAIR-C00023	25806
PM	301751620	M-T-123	LUBE OIL TANK FOR PV-111A/B & PV-123A/B	1W-TOP UP LUBRICANT OIL AT T-123	P52MM3-T	P52	PS1-DV1	B	WC	18/12/2025	18/12/2025	19/12/2025	19/12/2025	19/12/2025	19/12/2025		13,527.64	13,527.64	TECO CNF PRT GMPS MACM PRC SETC	IP1020250318	18/03/2025	1047		MDV1-C00001	168613
PM	301761934	M-R-186A	ROBOT MACHINE LINE A	6M-INSPECTION AND CLEAN	P25IC-T	P25	PS1-WHA	B	WC	19/12/2025	19/12/2025	19/12/2025	19/12/2025	19/12/2025	19/12/2025		486.54	486.54	TECO CNF NMAT PRC SETC	Z0009896	24/04/2025	1047		M-C-001476	363665
IM	600444955	M-PLC-X101A	PLC HIPS X101A	1M-SYSTEM INSPECTION	P26IC-T	P26	PS1-RB1	B	WC	22/12/2025	22/12/2025	22/12/2025	22/12/2025	22/12/2025	22/12/2025		324.36	324.36	TECO CNF NMAT PRC SETC	IP1020250318	18/03/2025	1047		M-C-001274	338074
IM	600444979	M-PLC-HPP121	PLC HYDRAULIC PUMP SYSTEM HPP121	1M-SYSTEM INSPECTION	P26IC-T	P26	PS1-DV1	B	WC	22/12/2025	22/12/2025	22/12/2025	22/12/2025	22/12/2025	22/12/2025		324.36	324.36	TECO CNF NMAT PRC SETC	IP1020250318	18/03/2025	1047		M-C-001277	338077
IM	600444987	M-PLC-HPS2	PLC HYDRAULIC PUMP SYSTEM HPS2	1M-SYSTEM INSPECTION	P26IC-T	P26	PS1-PO1	A	WC	22/12/2025	22/12/2025	22/12/2025	22/12/2025	22/12/2025	22/12/2025		324.36	324.36	TECO CNF NMAT PRC SETC	IP1020250318	18/03/2025	1047		M-C-001278	338078
IM	600444995	M-PLC-HPS1	PLC HYDRAULIC PUMP SYSTEM HPS1	1M-SYSTEM INSPECTION	P26IC-T	P26	PS1-PP1	A	WC	22/12/2025	22/12/2025	22/12/2025	22/12/2025	22/12/2025	22/12/2025		324.36	324.36	TECO CNF NMAT PRC SETC	IP1020250318	18/03/2025	1047		M-C-001279	338079
IM	600445019	M-PLC-S160	PLC HIPS S160	1M-SYSTEM INSPECTION	P26IC-T	P26	PS1-PL1	A	WC	22/12/2025	22/12/2025	22/12/2025	22/12/2025	22/12/2025	22/12/2025		324.36	324.36	TECO CNF NMAT PRC SETC	IP1020250318	18/03/2025	1047		M-C-001282	338082
PM	301750766	M-LIT-T106	RV TANK T-106 LEVEL TRANSMITTER	1M-CLEAN NOZZLE AND TUBE(INCIDENT)	P24IC-T	P24	PS1-STK	C	WC	22/12/2025	22/12/2025	22/12/2025	22/12/2025	22/12/2025	22/12/2025		648.72	648.72	TECO CNF NMAT PRC SETC	IP1020250318	18/03/2025	1047		M-C-000999	264037
PM	301750884	M-LSH-T106-1	RV TANK T-106-1 LEVEL SWITCH HIGH	1M-INSPECTION AND CLEAN POLYMER PLUG	P24IC-T	P24	PSC-FUE	B	WC	22/12/2025	22/12/2025	22/12/2025	22/12/2025	22/12/2025	22/12/2025		648.72	648.72	TECO CNF NMAT PRC SETC	IP1020250318	18/03/2025	1047		M-C-001341	353186
PM	301751538	M-ELEC-ROUTINE	GROUP TAG : ELECTRICAL ROUTINE WORK	1W-INSPECT AND ADJUST	P13EM-T	P13	TSCL2	C	WC	22/12/2025	22/12/2025	22/12/2025	22/12/2025	22/12/2025	22/12/2025		324.36	324.36	TECO CNF NMAT PRC SETC	IP1020250318	18/03/2025	1047		MDCS-C00001	4710
PM	301752198	M-P-101A	RUBBER SOLUTION TRANSFER PUMP	1M-VISUAL INSPECTION	P52MM3-T	P52	PS1-RB1	B	WC	22/12/2025	22/12/2025	22/12/2025	22/12/2025	22/12/2025	22/12/2025		129.74	129.74	TECO CNF NMAT PRC SETC	IP1020250318	18/03/2025	1047		MRB1-INS001	11827
PM	301752214	M-P-101B	RUBBER SOLUTION TRANSFER PUMP	1M-VISUAL INSPECTION	P52MM3-T	P52	PS1-RB1	B	WC	22/12/2025	22/12/2025	22/12/2025	22/12/2025	22/12/2025	22/12/2025		129.74	129.74	TECO CNF NMAT PRC SETC	IP1020250318	18/03/2025	1047		MRUB-S00025	169803
PM	301752222	M-P-102A	RUBBER SOLUTION SUPPLY PUMP	1M-VISUAL INSPECTION	P52MM3-T	P52	PS1-RB1	B	WC	22/12/2025	22/12/2025	22/12/2025	22/12/2025	22/12/2025	22/12/2025		129.74	129.74	TECO CNF NMAT PRC SETC	IP1020250318	18/03/2025	1047		MRUB-S00026	169804
PM	301752230	M-P-102B	RUBBER SOLUTIONSUPPLY PUMP	1M-VISUAL INSPECTION	P52MM3-T	P52	PS1-RB1	B	WC	22/12/2025	22/12/2025	22/12/2025	22/12/2025	22/12/2025	22/12/2025		129.74	129.74	TECO CNF NMAT PRC SETC	IP1020250318	18/03/2025	1047		MRUB-S00027	169805
PM	301752238	M-P-102X	RUBBER SOLUTION FILTER DRAIN PUMP	1M-VISUAL INSPECTION	P52MM3-T	P52	PS1-RB1	C	WC	22/12/2025	22/12/2025	22/12/2025	22/12/2025	22/12/2025	22/12/2025		129.74	129.74	TECO CNF NMAT PRC SETC	IP1020250318	18/03/2025	1047		MRUB-S00028	169806
PM	301752246	M-X-101A	RUBBER CONVEYER	1M-VISUAL INSPECTION	P52MM3-T	P52	PS1-RB1	B	WC	22/12/2025	22/12/2025	22/12/2025	22/12/2025	22/12/2025	22/12/2025		129.74	129.74	TECO CNF NMAT PRC SETC	IP1020250318	18/03/2025	1047	NB	MRUB-S00029	169807
PM	301752254	M-X-101B	RUBBER CUTTER	1M-VISUAL INSPECTION	P52MM3-T	P52	PS1-RB1	B	WC	22/12/2025	22/12/2025	22/12/2025	22/12/2025	22/12/2025	22/12/2025		129.74	129.74	TECO CNF NMAT PRC SETC	IP1020250318	18/03/2025	1047		MRUB-S00030	169808
PM	301752262	M-X-101C	RUBBER TRANSFER BLOWER	1M-VISUAL INSPECTION	P52MM3-T	P52	PS1-RB1	B	WC	22/12/2025	22/12/2025	22/12/2025	22/12/2025	22/12/2025	22/12/2025		129.74	129.74	TECO CNF NMAT PRC SETC	IP1020250318	18/03/2025	1047		MRUB-S00031	169809
PM	301752270	M-X-101E	VACUUM LIFTER	1M-VISUAL INSPECTION	P52MM3-T	P52	PS1-RB1	B	WC	22/12/2025	22/12/2025	22/12/2025	22/12/2025	22/12/2025	22/12/2025		129.74	129.74	TECO CNF NMAT PRC SETC	IP1020250318	18/03/2025	1047		MRUB-S00032	169810
PM	301752477	M-P-103	ETHYL BENZENE SUPPLY PUMP	1M-VISUAL INSPECTION	P52MM3-T	P52	PS1-STK	B	WC	22/12/2025	22/12/2025	22/12/2025	22/12/2025	22/12/2025	22/12/2025		129.74	129.74	TECO CNF NMAT PRC SETC	IP1020250318	18/03/2025	1047		MSTK-INS001	11829
PM	301751564	M-PV-123A	DEVOL VACUUM PUMP	1M-VISUAL INSPECTION	P52MM3-T	P52	PS1-DV1	B	WC	23/12/2025	23/12/2025	23/12/2025	23/12/2025	23/12/2025	23/12/2025		129.74	129.74	TECO CNF NMAT PRC SETC	IP1020250318	18/03/2025	1047		MDV-S00026	169743
PM	301751572	M-PV-123B	DEVOL VACUUM PUMP	1M-VISUAL INSPECTION	P52MM3-T	P52	PS1-DV1	B	WC	23/12/2025	23/12/2025	23/12/2025	23/12/2025	23/12/2025	23/12/2025		129.74	129.74	TECO CNF NMAT PRC SETC	IP1020250318	18/03/2025	1047		MDV-S00027	169744
PM	301751639	M-HP-P121	HYDRAULIC POWER PUMP	1M-VISUAL INSPECTION	P52MM3-T	P52	PS1-DV1	B	WC	23/12/2025	23/12/2025	23/12/2025	23/12/2025	23/12/2025	23/12/2025		129.74	129.74	TECO CNF NMAT PRC SETC	IP1020250318	18/03/2025	1047		MDV1-INS001	11822
PM	301752142	M-HP-A112	HYDRAULIC POWER PUMP	1M-VISUAL INSPECTION	P52MM3-T	P52	PS1-PP1	B	WC	23/12/2025	23/12/2025	23/12/2025	23/12/2025	23/12/2025	23/12/2025		129.74	129.74	TECO CNF NMAT PRC SETC	IP1020250318	18/03/2025	1047		MPP1-INS001	11825
PM	301752158	M-HP-P112	HYDRAULIC POWER PUMP	1M-VISUAL INSPECTION	P52MM3-T	P52	PS1-PP1	B	WC	23/12/2025	23/12/2025	23/12/2025	23/12/2025	23/12/2025	23/12/2025		129.74	129.74	TECO CNF NMAT PRC SETC	IP1020250318	18/03/2025	1047	NB	MPPO-S00031	169798
PM	301752166	M-HP-S2	HYDRAULIC POWER PUMP	1M-VISUAL INSPECTION	P52MM3-T	P52	PS1-PP1	A	WC	23/12/2025	23/12/2025	23/12/2025	23/12/2025	23/12/2025	23/12/2025		129.74	129.74	TECO CNF NMAT PRC SETC	IP1020250318	18/03/2025	1047		MPPO-S00032	169799
PM	301731818	M-RV-S182B	AIR COMP RELIEF VAVE	4Y-SET AND CALIBRATION	P52MM3-T	P52	PS1	C	WASV	30/11/2025	30/11/2025	24/12/2025	24/12/2025	14/10/2025	17/10/2025	SDM25	52,761.46	941.46	REL CNF NMAT PRC SETC	IP1020250120	20/01/2025	1047	NB	MAIR-C00015	4465
PM	301751427	M-PJ-142A	COOLING WATER SUPPLY PUMP	1M-VISUAL INSPECTION	P52MM3-T	P52	PS1-CW1	B	WC	24/12/2025	24/12/2025	24/12/2025	24/12/2025	24/12/2025	24/12/2025		129.74	129.74	TECO CNF NMAT PRC SETC	IP1020250318	18/03/2025	1047		MCW1-INS001	11821
PM	301751465	M-PJ-142C	COOLING WATER SUPPLY PUMP	1M-VISUAL INSPECTION	P52MM3-T	P52	PS1-CW1	B	WC	24/12/2025	24/12/2025	24/12/2025	24/12/2025	24/12/2025	24/12/2025		129.74	129.74	TECO CNF NMAT PRC SETC	IP1020250318	18/03/2025	1047		MCWS-S00015	169734
PM	301751473	M-S-142A	COOLING TOWER	1M-VISUAL INSPECTION	P52MM3-T	P52	PS1-CW1	B	WC	24/12/2025	24/12/2025	24/12/2025	24/12/2025	24/12/2025	24/12/2025		129.74	129.74	TECO CNF NMAT PRC SETC	IP1020250318	18/03/2025	1047		MCWS-S00016	169735
PM	301751481	M-S-142B	COOLING TOWER	1M-VISUAL INSPECTION	P52MM3-T	P52	PS1-CW1	B	WC	24/12/2025	24/12/2025	24/12/2025	24/12/2025	24/12/2025	24/12/2025		129.74	129.74	TECO CNF NMAT PRC SETC	IP1020250318	18/03/2025	1047		MCWS-S00017	169736
PM	301751768	M-PJ-140B	MAIN HOT OIL CIRCULATION PUMP	1M-VISUAL INSPECTION	P52MM3-T	P52	PS1-WSA	B	WC	24/12/2025	24/12/2025	24/12/2025	24/12/2025	24/12/2025	24/12/2025		129.74	129.74	TECO CNF NMAT PRC SETC	IP1020250318	18/03/2025	1047		MHOT-S00050	169764
PM	301752097	M-HP-A113	HYDRAULIC POWER PUMP	1M-VISUAL INSPECTION	P52MM3-T	P52	PS1-PO1	B	WC	24/12/2025	24/12/2025	24/12/2025	24/12/2025	24/12/2025	24/12/2025		129.74	129.74	TECO CNF NMAT PRC SETC	IP1020250318	18/03/2025	1047		MPO1-INS001	11824
PM	301752110	M-HP-A114	HYDRAULIC POWER PUMP	1M-VISUAL INSPECTION	P52MM3-T	P52	PS1-PO1	B	WC	24/12/2025	24/12/2025	24/12/2025	24/12/2025	24/12/2025	24/12/2025		129.74	129.74	TECO CNF NMAT PRC SETC	IP1020250318	18/03/2025	1047		MPOL-S00052	169794
PM	301752118	M-HP-P114	HYDRAULIC POWER PUMP	1M-VISUAL INSPECTION	P52MM3-T	P52	PS1-PO1	B	WC	24/12/2025	24/12/2025	24/12/2025	24/12/2025	24/12/2025	24/12/2025		129.74	129.74	TECO CNF NMAT PRC SETC	IP1020250318	18/03/2025	1047	NB	MPOL-S00053	169795
PM	301752126	M-HP-S1	HYDRAULIC POWER PUMP	1M-VISUAL INSPECTION	P52MM3-T	P52	PS1-PO1	A	WC	24/12/2025	24/12/2025	24/12/2025	24/12/2025	24/12/2025	24/12/2025		129.74	129.74	TECO CNF NMAT PRC SETC	IP1020250318	18/03/2025	1047	NB	MPOL-S00054	169796
PM	301752502	M-S-180B	EMERGENCY DESEL GENERATOR "NO.2"	1W-INSPECT AND TEST RUN	P13EM-T	P13	PSC-SUB	S	WC	24/12/2025	24/12/2025	24/12/2025	24/12/2025	24/12/2025	24/12/2025		476.00	476.00	TECO CNF NMAT PRC SETC	IP1020250318	18/03/2025	1047		MSUB-C00001	5958
PM	301752537	M-2Z-890	EMERGENCY DESEL GENERATOR "NO.3"	1W-INSPECT AND TEST RUN	P13EM-T	P13	PSC-SUB	S	WC	24/12/2025	24/12/2025	24/12/2025	24/12/2025	24/12/2025	24/12/2025		476.00	476.00	TECO CNF NMAT PRC SETC	IP1020250318	18/03/2025	1047		MSUB-C00031	167901
PM	301752572	M-PJ-140A	MAIN HOT OIL CIRCULATION PUMP	1M-VISUAL INSPECTION	P52MM3-T	P52	PS1-WSA	B	WC	24/12/2025	24/12/2025	24/12/2025	24/12/2025	24/12/2025	24/12/2025		129.74	129.74	TECO CNF NMAT PRC SETC	IP1020250318	18/03/2025	1047		MWSA-INS001	11831
PM	301805782	M-NONE-PS2	EQUIPMENT NONE TAG GPPS PLANT	1M-ROTATE SHAFT AND VISUAL INSPECTION	P52MM3-T	P52	PS2	C	WC	24/12/2025	30/12/2025	24/12/2025	24/12/2025	24/12/2025	24/12/2025		2,510.56	1,861.84	TECO CNF NMAT PRC SETC	Z0009896	08/09/2025	1047		M-C-001513	371346
PM	301751457	M-PJ-142B	COOLING WATER SUPPLY PUMP	1M-VISUAL INSPECTION	P52MM3-T	P52	PS1-CW1	B	WC	24/12/2025	24/12/2025	25/12/2025	25/12/2025	24/12/2025	24/12/2025		129.74	129.74	TECO CNF NMAT PRC SETC	IP1020250318	18/03/2025	1047		MCWS-S00014	169733
IM	600444890	M-NONE-PS	NONE EQUIPMENT POLYSTYRENE	1M-METERING INSPECT AND CONDITION CHECK	P24IC-T	P24	PS1	C	WC	26/12/2025	26/12/2025	26/12/2025	26/12/2025	26/12/2025	26/12/2025		162.18	155.03	TECO CNF NMAT PRC SETC	IP1020250318	18/03/2025	1047		M-C-000002	179052
PM	301750793	M-X-186C	SEA BULK MACHINE	2M-RE-LUBRICATION(RCM)	P25IC-T	P25	PSC	B	WC	26/12/2025	26/12/2025	26/12/2025	26/12/2025	26/12/2025	26/12/2025		324.36	324.36	TECO CNF NMAT NTUP PRC SETC	IP1020250318	18/03/2025	1047		M-C-001185	321640
PM	301750829	M-X-186C	SEA BULK MACHINE	1M-OPERATING MACHINE INSPECTION(RCM)	P25IC-T	P25	PSC	B	WC	26/12/2025	26/12/2025	26/12/2025	26/12/2025	26/12/2025	26/12/2025		324.36	324.36	TECO CNF NMAT NTUP PRC SETC	IP1020250318	18/03/2025	1047		M-C-001195	321769
PM	301751621	M-T-123	LUBE OIL TANK FOR PV-111A/B & PV-123A/B	1W-TOP UP LUBRICANT OIL AT T-123	P52MM3-T	P52	PS1-DV1	B	WC	26/12/2025	26/12/2025	26/12/2025	26/12/2025	26/12/2025	26/12/2025		13,527.64	13,527.64	TECO CNF PRT GMPS MACM PRC SETC	IP1020250318	18/03/2025	1047		MDV1-C00001	168613
PM	301751539	M-ELEC-ROUTINE	GROUP TAG : ELECTRICAL ROUTINE WORK	1W-INSPECT AND ADJUST	P13EM-T	P13	TSCL2	C	WC	29/12/2025	29/12/2025	29/12/2025	29/12/2025	29/12/2025	29/12/2025		324.36	324.36	TECO CNF NMAT PRC SETC	IP1020250318	18/03/2025	1047		MDCS-C00001	4710
PM	301841539	M-NONE-PS2	EQUIPMENT NONE TAG GPPS PLANT	1M-ROTATE SHAFT AND VISUAL INSPECT	P62MM4-T	P62	PS2	C	WC	29/12/2025	29/12/2025	29/12/2025	29/12/2025	29/12/2025	29/12/2025		1,558.56	1,558.56	TECO CNF NMAT PRC SETC	Z0009896	21/11/2025	1047		M-C-001577	374255
PM	301841545	M-NONE-PS2	EQUIPMENT NONE TAG GPPS PLANT	3M-REGREASE PRESERVED EQUIPMENT	P62MM4-T	P62	PS2	C	WC	29/12/2025	29/12/2025	29/12/2025	29/12/2025	29/12/2025	29/12/2025		779.28	779.28	TECO CNF NMAT PRC SETC	Z0009896	21/11/2025	1047		M-C-001578	374256
PM	301841547	M-NONE-PS2	EQUIPMENT NONE TAG GPPS PLANT	3Y-OIL REPLACEMENT	P62MM4-T	P62	PS2	C	WC	29/12/2025	29/12/2025	29/12/2025	29/12/2025	29/12/2025	29/12/2025		2,337.84	2,337.84	TECO CNF NMAT PRC SETC	Z0009896	21/11/2025	1047		M-C-001579	374257
PM	301752503	M-S-180B	EMERGENCY DESEL GENERATOR "NO.2"	1W-INSPECT AND TEST RUN	P13EM-T	P13	PSC-SUB	S	WC	30/12/2025	30/12/2025	30/12/2025	30/12/2025	30/12/2025	30/12/2025		324.36	324.36	TECO CNF NMAT PRC SETC	IP1020250318	18/03/2025	1047		MSUB-C00001	5958
PM	301752538	M-2Z-890	EMERGENCY DESEL GENERATOR "NO.3"	1W-INSPECT AND TEST RUN	P13EM-T	P13	PSC-SUB	S	WC	30/12/2025	30/12/2025	30/12/2025	30/12/2025	30/12/2025	30/12/2025		324.36	324.36	TECO CNF NMAT PRC SETC	IP1020250318	18/03/2025	1047		MSUB-C00031	167901
PM	301730064	M-X-186B	BAGGING UNIT LINE B.	2M-PREVENTIVE MAINTENANCE (M)	P25IC-T	P25	PS2-WHA	B	WC	20/02/2025	20/02/2025	31/12/2025	31/12/2025	20/02/2025	20/02/2025		79,056.93	79,056.94	CLSD CNF PRT GMPS MACM PRC SETC	26006286	16/01/2025	1047		MBAG-S00008	112722

ภาคผนวก ข.15

ตำแหน่งและตัวอย่างการตรวจสอบบ่อดักน้ำมัน

ตำแหน่งบ่อดักน้ำมัน GCS

พื้นที่กระบวนการผลิต

OS-PC-10
(Hazardous Waste)

Hazardous Waste

[redacted]

Checklist ตรวจสอบสภาพบ่อดักน้ำมัน ทุกวันพุธของสัปดาห์

ประจำเดือน กรกฎาคม พ.ศ. 2568

หมายเลขบ่อดักน้ำมัน	วันที่ตรวจ	สภาพบ่อดักน้ำมัน			การปิดล็อกวาล์ว	ไม่มีสิ่งของหรืออุปกรณ์วางบนฝาบ่อดักน้ำมัน	รายละเอียดการดำเนินการเมื่อพบว่า ผิดปกติ	ลงชื่อผู้ตรวจ
		บ่อที่ 1	บ่อที่ 2	บ่อที่ 3				
OS-PC-01 (2Z-151)	2-07-68	✓	✓	✓	✓	✓		[redacted]
	9-07-68	✓	✓	✓	✓	✓		
	16-07-68	✓	✓	✓	✓	✓		
	23-07-68	✓	✓	✓	✓	✓		
	30-07-68	✓	✓	✓	✓	✓		
OS-PC-02 (Tank farm)	2-07-68	✓	✓	✓	✓	✓		
	9-07-68	✓	✓	✓	✓	✓		
	16-07-68	✓	✓	✓	✓	✓		
	23-07-68	✓	✓	✓	✓	✓		
	30-07-68	✓	✓	✓	✓	✓		
OS-PC-03 (T-109)	02-07-68	✓	✓	✓	✓	✓		
	09-07-68	✓	✓	✓	✓	✓		
	16-07-68	✓	✓	✓	✓	✓		
	23-07-68	✓	✓	✓	✓	✓		
	30-07-68	✓	✓	✓	✓	✓		
OS-PC-04 (T-100)	2-07-68	✓	✓	✓	✓	✓		
	9-07-68	✓	✓	✓	✓	✓		
	16-07-68	✓	✓	✓	✓	✓		
	23-07-68	✓	✓	✓	✓	✓		
	30-07-68	✓	✓	✓	✓	✓		
OS-PC-05 (T-200)	2-07-68	✓	✓	✓	✓	✓		
	9-07-68	✓	✓	✓	✓	✓		
	16-07-68	✓	✓	✓	✓	✓		
	23-07-68	✓	✓	✓	✓	✓		
	30-07-68	✓	✓	✓	✓	✓		
OS-PC-06 (MO PUMP)	2-07-68	✓	✓	✓	✓	✓		
	9-07-68	✓	✓	✓	✓	✓		
	16-07-68	✓	✓	✓	✓	✓		
	23-07-68	✓	✓	✓	✓	✓		
	30-07-68	✓	✓	✓	✓	✓		
OS-PC-07 (T-107)	2-07-68	✓	✓	✓	✓	✓		
	9-07-68	✓	✓	✓	✓	✓		
	16-07-68	✓	✓	✓	✓	✓		
	23-07-68	✓	✓	✓	✓	✓		
	30-07-68	✓	✓	✓	✓	✓		

✓ ปกติ ✕ ผิดปกติ Review By.....EMR วันที่...../...../[redacted]

Checklist ตรวจสอบสภาพบ่อดักน้ำมัน ทุกวันพุธของสัปดาห์

ประจำเดือน กรกฎาคม พ.ศ. 2568

หมายเลขบ่อดักน้ำมัน	วันที่ตรวจ	สภาพบ่อดักน้ำมัน			การปิดล็อกวาล์ว	ไม่มีสิ่งของหรืออุปกรณ์วางบนฝาบ่อดักน้ำมัน	รายละเอียดการดำเนินการเมื่อพบว่า ผิดปกติ	ลงชื่อผู้ตรวจ
		บ่อที่ 1	บ่อที่ 2	บ่อที่ 3				
OS-MT-08 (Work shop)	2-07-68	/	/	/	/	/		[redacted]
	9-07-68	/	/	/	/	/		
	16-07-68	/	/	/	/	/		
	23-07-68	/	/	/	/	/		
	30-07-68	/	/	/	/	/		
OS-MT-09 (Store Keeper No.1)	2-07-68	/	/	/	/	/		
	9-07-68	/	/	/	/	/		
	16-07-68	/	/	/	/	/		
	23-07-68	/	/	/	/	/		
	30-07-68	/	/	/	/	/		
OS-PC-10 (Hazardous Waste)	2-07-68	/	/	/	/	/		
	9-07-68	/	/	/	/	/		
	16-07-68	/	/	/	/	/		
	23-07-68	/	/	/	/	/		
	30-07-68	/	/	/	/	/		
OS-PC-11 (T-188-1)	2-07-68	/	/	/	/	/		
	9-07-68	/	/	/	/	/		
	16-07-68	/	/	/	/	/		
	23-07-68	/	/	/	/	/		
	30-07-68	/	/	/	/	/		
OS-SE-12 (หน้าโรงงาน)	2-07-68	/	/	/	/	/		
	9-07-68	/	/	/	/	/		
	16-07-68	/	/	/	/	/		
	23-07-68	/	/	/	/	/		
	30-07-68	/	/	/	/	/		
OS-PC-13 (Load@ T-200)	2-07-68	/	/	/	/	/		
	9-07-68	/	/	/	/	/		
	16-07-68	/	/	/	/	/		
	23-07-68	/	/	/	/	/		
	30-07-68	/	/	/	/	/		

1. ตรวจสอบการปิดล็อกวาล์ว (ถ้ามี) ว่าอยู่ในตำแหน่ง "ปิด" และมีกุญแจล็อคอยู่หรือไม่ ถ้าไม่มีการดำเนินการทั้ง 2 อย่าง แสดงว่า "**ผิดปกติ**"
2. ตรวจสอบระดับน้ำมันหรือสารเคมีภายในบ่อที่ 1 ,2 และ 3 ว่ามีสภาพหรือระดับน้ำมันหรือสารเคมีปกติหรือไม่
   2.1 บ่อที่ 1 มีระดับน้ำมันหรือสารเคมีเพียงเล็กน้อย แสดงว่า "**ปกติ**" มีระดับน้ำมันหรือสารเคมี และเกิดการแข็งตัว หรือมีสิ่งสกปรกอื่นๆอยู่ แสดงว่า "ผิดปกติ"
   2.2 บ่อที่ 2 มีน้ำมันหรือสารเคมีเพียงเล็กน้อย แสดงว่า "**ผิดปกติ**"
   2.3 บ่อที่ 3 มีน้ำมันหรือสารเคมีเพียงเล็กน้อย แสดงว่า "**ผิดปกติ**"
3. สำหรับบ่อดักน้ำมัน OS-MT-09 (Store Keeper No.1) ถ้าตรวจพบว่ามีน้ำมันหรือสารเคมีอยู่ภายในไม่ว่าจะมากหรือน้อย แสดงว่า "**ผิดปกติ**"
4. เมื่อพบว่าสภาพบ่อดักน้ำมันมีสภาพ "**ผิดปกติ**" จะต้องรายงานให้หน่วยงานอาชีวอนามัย ความปลอดภัยและสิ่งแวดล้อมทราบทันที

Checklist ตรวจสอบสภาพบ่อดักน้ำมัน ทุกวันพุธของสัปดาห์

ประจำเดือน สิงหาคม พ.ศ. 2568

หมายเลขบ่อดักน้ำมัน	วันที่ตรวจ	สภาพบ่อดักน้ำมัน			การปิดล็อกวาล์ว	ไม่มีสิ่งของหรืออุปกรณ์วางบนฝาบ่อดักน้ำมัน	รายละเอียดการดำเนินการเมื่อพบว่า ผิดปกติ	ลงชื่อผู้ตรวจ
		บ่อที่ 1	บ่อที่ 2	บ่อที่ 3				
OS-PC-01 (2Z-151)	6-08-68	✓	✓	✓	✓	✓		[redacted]
	13-08-68	✓	✓	✓	✓	✓		
	20-08-68	✓	✓	✓	✓	✓		
	27-08-68	✓	✓	✓	✓	✓		
OS-PC-02 (Tank farm)	6-08-68	✓	✓	✓	✓	✓		
	13-08-68	✓	✓	✓	✓	✓		
	20-08-68	✓	✓	✓	✓	✓		
	27-08-68	✓	✓	✓	✓	✓		
OS-PC-03 (T-109)	6-08-68	✓	✓	✓	✓	✓		
	13-08-68	✓	✓	✓	✓	✓		
	20-08-68	✓	✓	✓	✓	✓		
	27-08-68	✓	✓	✓	✓	✓		
OS-PC-04 (T-100)	6-08-68	✓	✓	✓	✓	✓		
	13-08-68	✓	✓	✓	✓	✓		
	20-08-68	✓	✓	✓	✓	✓		
	27-08-68	✓	✓	✓	✓	✓		
OS-PC-05 (T-200)	6-08-68	✓	✓	✓	✓	✓		
	13-08-68	✓	✓	✓	✓	✓		
	20-08-68	✓	✓	✓	✓	✓		
	27-08-68	✓	✓	✓	✓	✓		
OS-PC-06 (MO PUMP)	6-08-68	✓	✓	✓	✓	✓		
	13-08-68	✓	✓	✓	✓	✓		
	20-08-68	✓	✓	✓	✓	✓		
	27-08-68	✓	✓	✓	✓	✓		
OS-PC-07 (T-107)	6-08-68	✓	✓	✓	✓	✓		
	13-08-68	✓	✓	✓	✓	✓		
	20-08-68	✓	✓	✓	✓	✓		
	27-08-68	✓	✓	✓	✓	✓		

✓ ปกติ ✗ ผิดปกติ Review By.....EMR วันที่...../.....

Rev.4 : 12 Feb

Checklist ตรวจสอบสภาพบ่อดักน้ำมัน ทุกวันพุธของสัปดาห์

ประจำเดือน.....สิงหาคม..... พ.ศ. ..2568..

หมายเลขบ่อดักน้ำมัน	วันที่ตรวจ	สภาพบ่อดักน้ำมัน			การปิดล็อกวาล์ว	ไม่มีสิ่งของหรืออุปกรณ์วางบนฝาบ่อดักน้ำมัน	รายละเอียดการดำเนินการเมื่อพบว่า ผิดปกติ	ลงชื่อผู้ตรวจ
		บ่อที่ 1	บ่อที่ 2	บ่อที่ 3				
OS-MT-08 (Work shop)	6-08-68	/	/	/	/	/		[redacted]
	13-08-68	/	/	/	/	/		
	20-08-68	/	/	/	/	/		
	27-08-68	/	/	/	/	/		
OS-MT-09 (Store Keeper No.1)	6-08-68	/	/	/	/	/		
	13-08-68	/	/	/	/	/		
	20-08-68	/	/	/	/	/		
	27-08-68	/	/	/	/	/		
OS-PC-10 (Hazardous Waste)	6-08-68	/	/	/	/	/		
	13-08-68	/	/	/	/	/		
	20-08-68	/	/	/	/	/		
	27-08-68	/	/	/	/	/		
OS-PC-11 (T-188-1)	6-08-68	/	/	/	/	/		
	13-08-68	/	/	/	/	/		
	20-08-68	/	/	/	/	/		
	27-08-68	/	/	/	/	/		
OS-SE-12 (หน้าโรงงาน)	6-08-68	/	/	/	/	/		
	13-08-68	/	/	/	/	/		
	20-08-68	/	/	/	/	/		
	27-08-68	/	/	/	/	/		
OS-PC-13 (Load@ T-200)	6-08-68	/	/	/	/	/		
	13-08-68	/	/	/	/	/		
	20-08-68	/	/	/	/	/		
	27-08-68	/	/	/	/	/		

1. ตรวจสอบการปิดล็อกวาล์ว (ถ้ามี) ว่าอยู่ในตำแหน่ง "ปิด" และมีกุญแจล็อคอยู่หรือไม่ ถ้าไม่มีการดำเนินการทั้ง 2 อย่าง แสดงว่า "**ผิดปกติ**"
2. ตรวจสอบระดับน้ำมันหรือสารเคมีภายในบ่อที่ 1 ,2 และ 3 ว่ามีสภาพหรือระดับน้ำมันหรือสารเคมีปกติหรือไม่
   2.1 บ่อที่ 1 มีระดับน้ำมันหรือสารเคมีเพียงเล็กน้อย แสดงว่า "**ปกติ**" มีระดับน้ำมันหรือสารเคมี และเกิดการแข็งตัว หรือมีสิ่งสกปรกอื่นๆอยู่ แสดงว่า "ผิดปกติ"
   2.2 บ่อที่ 2 มีน้ำมันหรือสารเคมีเพียงเล็กน้อย แสดงว่า "**ผิดปกติ**"
   2.3 บ่อที่ 3 มีน้ำมันหรือสารเคมีเพียงเล็กน้อย แสดงว่า "**ผิดปกติ**"
3. สำหรับบ่อดักน้ำมัน OS-MT-09 (Store Keeper No.1) ถ้าตรวจพบว่ามีน้ำมันหรือสารเคมีอยู่ภายในไม่ว่าจะมากหรือน้อย แสดงว่า "**ผิดปกติ**"
4. เมื่อพบว่าสภาพบ่อดักน้ำมันมีสภาพ "**ผิดปกติ**" จะต้องรายงานให้หน่วยงานอาชีวอนามัย ความปลอดภัยและสิ่งแวดล้อมทราบทันที

Checklist ตรวจสอบสภาพบ่อดักน้ำมัน ทุกวันพุธของสัปดาห์

ประจำเดือน กันยายน พ.ศ. 2568

หมายเลขบ่อดักน้ำมัน	วันที่ตรวจ	สภาพบ่อดักน้ำมัน			การปิดล็อกวาล์ว	ไม่มีสิ่งของหรืออุปกรณ์วางบนฝาบ่อดักน้ำมัน	รายละเอียดการดำเนินการเมื่อพบว่า ผิดปกติ	ลงชื่อผู้ตรวจ
		บ่อที่ 1	บ่อที่ 2	บ่อที่ 3				
OS-PC-01 (2Z-151)	3-09-68	✓	✓	✓	✓	✓		[redacted]
	10-09-68	✓	✓	✓	✓	✓		
	17-09-68	✓	✓	✓	✓	✓		
	24-09-68	✓	✓	✓	✓	✓		
OS-PC-02 (Tank farm)	3-09-68	✓	✓	✓	✓	✓		
	10-09-68	✓	✓	✓	✓	✓		
	17-09-68	✓	✓	✓	✓	✓		
	24-09-68	✓	✓	✓	✓	✓		
OS-PC-03 (T-109)	3-09-68	✓	✓	✓	✓	✓		
	10-09-68	✓	✓	✓	✓	✓		
	17-09-68	✓	✓	✓	✓	✓		
	24-09-68	✓	✓	✓	✓	✓		
OS-PC-04 (T-100)	3-09-68	✓	✓	✓	✓	✓		
	10-09-68	✓	✓	✓	✓	✓		
	17-09-68	✓	✓	✓	✓	✓		
	24-09-68	✓	✓	✓	✓	✓		
OS-PC-05 (T-200)	3-09-68	✓	✓	✓	✓	✓		
	10-09-68	✓	✓	✓	✓	✓		
	17-09-68	✓	✓	✓	✓	✓		
	24-09-68	✓	✓	✓	✓	✓		
OS-PC-06 (MO PUMP)	3-09-68	✓	✓	✓	✓	✓		
	10-09-68	✓	✓	✓	✓	✓		
	17-09-68	✓	✓	✓	✓	✓		
	24-09-68	✓	✓	✓	✓	✓		
OS-PC-07 (T-107)	3-09-68	✓	✓	✓	✓	✓		
	10-09-68	✓	✓	✓	✓	✓		
	17-09-68	✓	✓	✓	✓	✓		
	24-09-68	✓	✓	✓	✓	✓		

✓ ปกติ ✕ ผิดปกติ Review By.....EMR วันที่...../...../..

[redacted]

Checklist ตรวจสอบสภาพบ่อดักน้ำมัน ทุกวันพุธของสัปดาห์

ประจำเดือน กันยายน พ.ศ. 2568

หมายเลขบ่อดักน้ำมัน	วันที่ตรวจ	สภาพบ่อดักน้ำมัน			การปิดล็อกวาล์ว	ไม่มีสิ่งของหรืออุปกรณ์วางบนฝาบ่อดักน้ำมัน	รายละเอียดการดำเนินการเมื่อพบว่า ผิดปกติ	ลงชื่อผู้ตรวจ
		บ่อที่ 1	บ่อที่ 2	บ่อที่ 3				
OS-MT-08 (Work shop)	3-9-68	/	/	/	/	/		[redacted]
	10-9-68	/	/	/	/	/		
	17-9-68	/	/	/	/	/		
	24-9-68	/	/	/	/	/		
OS-MT-09 (Store Keeper No.1)	3-9-68	/	/	/	/	/		
	10-9-68	/	/	/	/	/		
	17-9-68	/	/	/	/	/		
	24-9-68	/	/	/	/	/		
OS-PC-10 (Hazardous Waste)	3-9-68	/	/	/	/	/		
	10-9-68	/	/	/	/	/		
	17-9-68	/	/	/	/	/		
	24-9-68	/	/	/	/	/		
OS-PC-11 (T-188-1)	3-9-68	/	/	/	/	/		
	10-9-68	/	/	/	/	/		
	17-9-68	/	/	/	/	/		
	24-9-68	/	/	/	/	/		
OS-SE-12 (หน้าโรงงาน)	3-9-68	/	/	/	/	/		
	10-9-68	/	/	/	/	/		
	17-9-68	/	/	/	/	/		
	24-9-68	/	/	/	/	/		
OS-PC-13 (Load@ T-200)	3-9-68	/	/	/	/	/		
	10-9-68	/	/	/	/	/		
	17-9-68	/	/	/	/	/		
	24-9-68	/	/	/	/	/		

1. ตรวจสอบการปิดล็อกวาล์ว (ถ้ามี) ว่าอยู่ในตำแหน่ง "ปิด" และมีกุญแจล็อคอยู่หรือไม่ ถ้าไม่มีการดำเนินการทั้ง 2 อย่าง แสดงว่า "**ผิดปกติ**"
2. ตรวจสอบระดับน้ำมันหรือสารเคมีภายในบ่อที่ 1 ,2 และ 3 ว่ามีสภาพหรือระดับน้ำมันหรือสารเคมีปกติหรือไม่
   2.1 บ่อที่ 1 มีระดับน้ำมันหรือสารเคมีเพียงเล็กน้อย แสดงว่า "**ปกติ**" มีระดับน้ำมันหรือสารเคมี และเกิดการแข็งตัว หรือมีสิ่งสกปรกอื่นๆอยู่ แสดงว่า "ผิดปกติ"
   2.2 บ่อที่ 2 มีน้ำมันหรือสารเคมีเพียงเล็กน้อย แสดงว่า "**ผิดปกติ**"
   2.3 บ่อที่ 3 มีน้ำมันหรือสารเคมีเพียงเล็กน้อย แสดงว่า "**ผิดปกติ**"
3. สำหรับบ่อดักน้ำมัน OS-MT-09 (Store Keeper No.1) ถ้าตรวจพบว่ามีน้ำมันหรือสารเคมีอยู่ภายในไม่ว่าจะมากหรือน้อย แสดงว่า "**ผิดปกติ**"
4. เมื่อพบว่าสภาพบ่อดักน้ำมันมีสภาพ "**ผิดปกติ**" จะต้องรายงานให้หน่วยงานอาชีวอนามัย ความปลอดภัยและสิ่งแวดล้อมทราบทันที

Checklist ตรวจสอบสภาพบ่อดักน้ำมัน ทุกวันพุธของสัปดาห์

ประจำเดือน ตุลาคม พ.ศ. 2568

หมายเลขบ่อดักน้ำมัน	วันที่ตรวจ	สภาพบ่อดักน้ำมัน			การปิดล็อกวาล์ว	ไม่มีสิ่งของหรืออุปกรณ์วางบนฝาบ่อดักน้ำมัน	รายละเอียดการดำเนินการเมื่อพบว่า ผิดปกติ	ลงชื่อผู้ตรวจ
		บ่อที่ 1	บ่อที่ 2	บ่อที่ 3				
OS-PC-01 (2Z-151)	1-10-68	✓	✓	✓	✓	✓		[redacted]
	8-10-68	✓	✓	✓	✓	✓		
	15-10-68	✓	✓	✓	✓	✓		
	22-10-68	✓	✓	✓	✓	✓		
	29-10-68	✓	✓	✓	✓	✓		
OS-PC-02 (Tank farm)	1-10-68	✓	✓	✓	✓	✓		
	8-10-68	✓	✓	✓	✓	✓		
	15-10-68	✓	✓	✓	✓	✓		
	22-10-68	✓	✓	✓	✓	✓		
	29-10-68	✓	✓	✓	✓	✓		
OS-PC-03 (T-109)	1-10-68	✓	✓	✓	✓	✓		
	8-10-68	✓	✓	✓	✓	✓		
	15-10-68	✓	✓	✓	✓	✓		
	22-10-68	✓	✓	✓	✓	✓		
	29-10-68	✓	✓	✓	✓	✓		
OS-PC-04 (T-100)	1-10-68	✓	✓	✓	✓	✓		
	8-10-68	✓	✓	✓	✓	✓		
	15-10-68	✓	✓	✓	✓	✓		
	22-10-68	✓	✓	✓	✓	✓		
	29-10-68	✓	✓	✓	✓	✓		
OS-PC-05 (T-200)	1-10-68	✓	✓	✓	✓	✓		
	8-10-68	✓	✓	✓	✓	✓		
	15-10-68	✓	✓	✓	✓	✓		
	22-10-68	✓	✓	✓	✓	✓		
	29-10-68	✓	✓	✓	✓	✓		
OS-PC-06 (MO PUMP)	1-10-68	✓	✓	✓	✓	✓		
	8-10-68	✓	✓	✓	✓	✓		
	15-10-68	✓	✓	✓	✓	✓		
	22-10-68	✓	✓	✓	✓	✓		
	29-10-68	✓	✓	✓	✓	✓		
OS-PC-07 (T-107)	1-10-68	✓	✓	✓	✓	✓		
	8-10-68	✓	✓	✓	✓	✓		
	15-10-68	✓	✓	✓	✓	✓		
	22-10-68	✓	✓	✓	✓	✓		
	29-10-68	✓	✓	✓	✓	✓		

✓ ปกติ ✗ ผิดปกติ Review By.....EMR วันที่...../...../...

Checklist ตรวจสอบสภาพบ่อดักน้ำมัน ทุกวันพุธของสัปดาห์

ประจำเดือน ตุลาคม พ.ศ. 2568

หมายเลขบ่อดักน้ำมัน	วันที่ตรวจ	สภาพบ่อดักน้ำมัน			การปิดล๊อกวาล์ว	ไม่มีสิ่งของหรืออุปกรณ์วางบนฝาบ่อดักน้ำมัน	รายละเอียดการดำเนินการเมื่อพบว่า ผิดปกติ	ลงชื่อผู้ตรวจ
		บ่อที่ 1	บ่อที่ 2	บ่อที่ 3				
OS-MT-08 (Work shop)	1-10-68	/	/	/	/	/		[redacted]
	8-10-68	/	/	/	/	/		
	15-10-68	/	/	/	/	/		
	22-10-68	/	/	/	/	/		
	29-10-68	/	/	/	/	/		
OS-MT-09 (Store Keeper No.1)	10-10-68	/	/	/	/	/		
	8-10-68	/	/	/	/	/		
	15-10-68	/	/	/	/	/		
	22-10-68	/	/	/	/	/		
	29-10-68	/	/	/	/	/		
OS-PC-10 (Hazardous Waste)	1-10-68	/	/	/	/	/		
	8-10-68	/	/	/	/	/		
	15-10-68	/	/	/	/	/		
	22-10-68	/	/	/	/	/		
	29-10-68	/	/	/	/	/		
OS-PC-11 (T-188-1)	1-10-68	/	/	/	/	/		
	8-10-68	/	/	/	/	/		
	15-10-68	/	/	/	/	/		
	22-10-68	/	/	/	/	/		
	29-10-68	/	/	/	/	/		
OS-SE-12 (หน้าโรงงาน)	1-10-68	/	/	/	/	/		
	8-10-68	/	/	/	/	/		
	15-10-68	/	/	/	/	/		
	22-10-68	/	/	/	/	/		
	29-10-68	/	/	/	/	/		
OS-PC-13 (Load@ T-200)	1-10-68	/	/	/	/	/		
	8-10-68	/	/	/	/	/		
	15-10-68	/	/	/	/	/		
	22-10-68	/	/	/	/	/		
	29-10-68	/	/	/	/	/		

1. ตรวจสอบการปิดล๊อกวาล์ว (ถ้ามี) ว่าอยู่ในตำแหน่ง "ปิด" และมีกุญแจล็อคอยู่หรือไม่ ถ้าไม่มีการดำเนินการทั้ง 2 อย่าง แสดงว่า "**ผิดปกติ**"
2. ตรวจสอบระดับน้ำมันหรือสารเคมีภายในบ่อที่ 1 ,2 และ 3 ว่ามีสภาพหรือระดับน้ำมันหรือสารเคมีปกติหรือไม่
   2.1 บ่อที่ 1 มีระดับน้ำมันหรือสารเคมีเพียงเล็กน้อย แสดงว่า "**ปกติ**" มีระดับน้ำมันหรือสารเคมี และเกิดการแข็งตัว หรือมีสิ่งสกปรกอื่นๆอยู่ แสดงว่า "ผิดปกติ"
   2.2 บ่อที่ 2 มีน้ำมันหรือสารเคมีเพียงเล็กน้อย แสดงว่า "**ผิดปกติ**"
   2.3 บ่อที่ 3 มีน้ำมันหรือสารเคมีเพียงเล็กน้อย แสดงว่า "**ผิดปกติ**"
3. สำหรับบ่อดักน้ำมัน OS-MT-09 (Store Keeper No.1) ถ้าตรวจพบว่ามีน้ำมันหรือสารเคมีอยู่ภายในไม่ว่าจะมากหรือน้อย แสดงว่า "**ผิดปกติ**"
4. เมื่อพบว่าสภาพบ่อดักน้ำมันมีสภาพ "**ผิดปกติ**" จะต้องรายงานให้หน่วยงานอาชีวอนามัย ความปลอดภัยและสิ่งแวดล้อมทราบทันที

Checklist ตรวจสอบสภาพบ่อดักน้ำมัน ทุกวันพุธของสัปดาห์

ประจำเดือน พฤศจิกายน พ.ศ. 2564

หมายเลขบ่อดักน้ำมัน	วันที่ตรวจ	สภาพบ่อดักน้ำมัน			การปิดล็อกวาล์ว	ไม่มีสิ่งของหรืออุปกรณ์วางบนฝาบ่อดักน้ำมัน	รายละเอียดการดำเนินการเมื่อพบว่า ผิดปกติ	ลงชื่อผู้ตรวจ
		บ่อที่ 1	บ่อที่ 2	บ่อที่ 3				
OS-PC-01 (2Z-151)	5-11-64	✓	✓	✓	✓	✓		[redacted]
	12-11-64	✓	✓	✓	✓	✓		
	19-11-64	✓	✓	✓	✓	✓		
	26-11-64	✓	✓	✓	✓	✓		
OS-PC-02 (Tank farm)	5-11-64	✓	✓	✓	✓	✓		
	12-11-64	✓	✓	✓	✓	✓		
	19-11-64	✓	✓	✓	✓	✓		
	26-11-64	✓	✓	✓	✓	✓		
OS-PC-03 (T-109)	5-11-64	✓	✓	✓	✓	✓		
	12-11-64	✓	✓	✓	✓	✓		
	19-11-64	✓	✓	✓	✓	✓		
	26-11-64	✓	✓	✓	✓	✓		
OS-PC-04 (T-100)	5-11-64	✓	✓	✓	✓	✓		
	12-11-64	✓	✓	✓	✓	✓		
	19-11-64	✓	✓	✓	✓	✓		
	26-11-64	✓	✓	✓	✓	✓		
OS-PC-05 (T-200)	5-11-64	✓	✓	✓	✓	✓		
	12-11-64	✓	✓	✓	✓	✓		
	19-11-64	✓	✓	✓	✓	✓		
	26-11-64	✓	✓	✓	✓	✓		
OS-PC-06 (MO PUMP)	5-11-64	✓	✓	✓	✓	✓		
	12-11-64	✓	✓	✓	✓	✓		
	19-11-64	✓	✓	✓	✓	✓		
	26-11-64	✓	✓	✓	✓	✓		
OS-PC-07 (T-107)	5-11-64	✓	✓	✓	✓	✓		
	12-11-64	✓	✓	✓	✓	✓		
	19-11-64	✓	✓	✓	✓	✓		
	26-11-64	✓	✓	✓	✓	✓		

✓ ปกติ ✗ ผิดปกติ Review By.....EMR วันที่...../...../.....

Checklist ตรวจสอบสภาพบ่อดักน้ำมัน ทุกวันพุธของสัปดาห์

ประจำเดือน...พฤศจิกายน..... พ.ศ. ..2568.....

หมายเลขบ่อดักน้ำมัน	วันที่ตรวจ	สภาพบ่อดักน้ำมัน			การปิดล็อกวาล์ว	ไม่มีสิ่งของหรืออุปกรณ์วางบนฝาบ่อดักน้ำมัน	รายละเอียดการดำเนินการเมื่อพบว่า ผิดปกติ	ลงชื่อผู้ตรวจ
		บ่อที่ 1	บ่อที่ 2	บ่อที่ 3				
OS-MT-08	5-11-68	✓	✓	✓	✓	✓		[redacted]
(Work shop)	12-11-68	✓	✓	✓	✓	✓		
	19-11-68	✓	✓	✓	✓	✓		
	26-11-68	✓	✓	✓	✓	✓		
OS-MT-09	5-11-68	✓	✓	✓	✓	✓		
(Store Keeper No.1)	12-11-68	✓	✓	✓	✓	✓		
	19-11-68	✓	✓	✓	✓	✓		
	26-11-68	✓	✓	✓	✓	✓		
OS-PC-10	5-11-68	✓	✓	✓	✓	✓		
(Hazardous Waste)	12-11-68	✓	✓	✓	✓	✓		
	19-11-68	✓	✓	✓	✓	✓		
	26-11-68	✓	✓	✓	✓	✓		
OS-PC-11	5-11-68	✓	✓	✓	✓	✓		
(T-188-1)	12-11-68	✓	✓	✓	✓	✓		
	19-11-68	✓	✓	✓	✓	✓		
	26-11-68	✓	✓	✓	✓	✓		
OS-SE-12	5-11-68	✓	✓	✓	✓	✓		
(หน้าโรงงาน)	12-11-68	✓	✓	✓	✓	✓		
	19-11-68	✓	✓	✓	✓	✓		
	26-11-68	✓	✓	✓	✓	✓		
OS-PC-13	5-11-68	✓	✓	✓	✓	✓		
(Load@ T-200)	12-11-68	✓	✓	✓	✓	✓		
	19-11-68	✓	✓	✓	✓	✓		
	26-11-68	✓	✓	✓	✓	✓		

1. ตรวจสอบการปิดล็อกวาล์ว (ถ้ามี) ว่าอยู่ในตำแหน่ง "ปิด" และมีกุญแจล็อคอยู่หรือไม่ ถ้าไม่มีการดำเนินการทั้ง 2 อย่าง แสดงว่า "**ผิดปกติ**"
2. ตรวจสอบระดับน้ำมันหรือสารเคมีภายในบ่อที่ 1 ,2 และ 3 ว่ามีสภาพหรือระดับน้ำมันหรือสารเคมีปกติหรือไม่
   2.1 บ่อที่ 1 มีระดับน้ำมันหรือสารเคมีเพียงเล็กน้อย แสดงว่า "**ปกติ**" มีระดับน้ำมันหรือสารเคมี และเกิดการแข็งตัว หรือมีสิ่งสกปรกอื่นๆอยู่ แสดงว่า "ผิดปกติ"
   2.2 บ่อที่ 2 มีน้ำมันหรือสารเคมีเพียงเล็กน้อย แสดงว่า "**ผิดปกติ**"
   2.3 บ่อที่ 3 มีน้ำมันหรือสารเคมีเพียงเล็กน้อย แสดงว่า "**ผิดปกติ**"
3. สำหรับบ่อดักน้ำมัน OS-MT-09 (Store Keeper No.1) ถ้าตรวจพบว่ามีน้ำมันหรือสารเคมีอยู่ภายในไม่ว่าจะมากหรือน้อย แสดงว่า "**ผิดปกติ**"
4. เมื่อพบว่าสภาพบ่อดักน้ำมันมีสภาพ "**ผิดปกติ**" จะต้องรายงานให้หน่วยงานอาชีวอนามัย ความปลอดภัยและสิ่งแวดล้อมทราบทันที

Checklist ตรวจสอบสภาพบ่อดักน้ำมัน ทุกวันพุธของสัปดาห์

ประจำเดือน ธันวาคม พ.ศ. 2568

หมายเลขบ่อดักน้ำมัน	วันที่ตรวจ	สภาพบ่อดักน้ำมัน			การปิดล็อกวาล์ว	ไม่มีสิ่งของหรืออุปกรณ์วางบนฝาบ่อดักน้ำมัน	รายละเอียดการดำเนินการเมื่อพบว่า ผิดปกติ	ลงชื่อผู้ตรวจ
		บ่อที่ 1	บ่อที่ 2	บ่อที่ 3				
OS-PC-01 (2Z-151)	3-12-68	✓	✓	✓	✓	✓		[redacted]
	10-12-68	✓	✓	✓	✓	✓		
	17-12-68	✓	✓	✓	✓	✓		
	24-12-68	✓	✓	✓	✓	✓		
OS-PC-02 (Tank farm)	3-12-68	✓	✓	✓	✓	✓		
	10-12-68	✓	✓	✓	✓	✓		
	17-12-68	✓	✓	✓	✓	✓		
	24-12-68	✓	✓	✓	✓	✓		
OS-PC-03 (T-109)	3-12-68	✓	✓	✓	✓	✓		
	10-12-68	✓	✓	✓	✓	✓		
	17-12-68	✓	✓	✓	✓	✓		
	24-12-68	✓	✓	✓	✓	✓		
OS-PC-04 (T-100)	3-12-68	✓	✓	✓	✓	✓		
	10-12-68	✓	✓	✓	✓	✓		
	17-12-68	✓	✓	✓	✓	✓		
	24-12-68	✓	✓	✓	✓	✓		
OS-PC-05 (T-200)	3-12-68	✓	✓	✓	✓	✓		
	10-12-68	✓	✓	✓	✓	✓		
	17-12-68	✓	✓	✓	✓	✓		
	24-12-68	✓	✓	✓	✓	✓		
OS-PC-06 (MO PUMP)	3-12-68	✓	✓	✓	✓	✓		
	10-12-68	✓	✓	✓	✓	✓		
	17-12-68	✓	✓	✓	✓	✓		
	24-12-68	✓	✓	✓	✓	✓		
OS-PC-07 (T-107)	3-12-68	✓	✓	✓	✓	✓		
	10-12-68	✓	✓	✓	✓	✓		
	17-12-68	✓	✓	✓	✓	✓		
	24-12-68	✓	✓	✓	✓	✓		

✓ ปกติ ✕ ผิดปกติ Review By.....EMR วันที่...../...../.....

Checklist ตรวจสอบสภาพบ่อดักน้ำมัน ทุกวันพุธของสัปดาห์

ประจำเดือน ธันวาคม พ.ศ. 2568

หมายเลขบ่อดักน้ำมัน	วันที่ตรวจ	สภาพบ่อดักน้ำมัน			การปิดล็อกวาล์ว	ไม่มีสิ่งของหรืออุปกรณ์วางบนฝาบ่อดักน้ำมัน	รายละเอียดการดำเนินการเมื่อพบว่า ผิดปกติ	ลงชื่อผู้ตรวจ
		บ่อที่ 1	บ่อที่ 2	บ่อที่ 3				
OS-MT-08	3-12-68	/	/	/	/	/		[redacted]
(Work shop)	10-12-68	/	/	/	/	/		
	17-12-68	/	/	/	/	/		
	24-12-68	/	/	/	/	/		
OS-MT-09	3-12-68	/	/	/	/	/		
(Store Keeper No.1)	10-12-68	/	/	/	/	/		
	17-12-68	/	/	/	/	/		
	24-12-68	/	/	/	/	/		
OS-PC-10	3-12-68	/	/	/	/	/		
(Hazardous Waste)	10-12-68	/	/	/	/	/		
	17-12-68	/	/	/	/	/		
	24-12-68	/	/	/	/	/		
OS-PC-11	3-12-68	/	/	/	/	/		
(T-188-1)	10-12-68	/	/	/	/	/		
	17-12-68	/	/	/	/	/		
	24-12-68	/	/	/	/	/		
OS-SE-12	3-12-68	/	/	/	/	/		
(หน้าโรงงาน)	10-12-68	/	/	/	/	/		
	17-12-68	/	/	/	/	/		
	24-12-68	/	/	/	/	/		
OS-PC-13	3-12-68	/	/	/	/	/		
(Load@ T-200)	10-12-68	/	/	/	/	/		
	17-12-68	/	/	/	/	/		
	24-12-68	/	/	/	/	/		

1. ตรวจสอบการปิดล็อกวาล์ว (ถ้ามี) ว่าอยู่ในตำแหน่ง "ปิด" และมีกุญแจล็อคอยู่หรือไม่ ถ้าไม่มีการดำเนินการทั้ง 2 อย่าง แสดงว่า "**ผิดปกติ**"
2. ตรวจสอบระดับน้ำมันหรือสารเคมีภายในบ่อที่ 1 ,2 และ 3 ว่ามีสภาพหรือระดับน้ำมันหรือสารเคมีปกติหรือไม่
   2.1 บ่อที่ 1 มีระดับน้ำมันหรือสารเคมีเพียงเล็กน้อย แสดงว่า "**ปกติ**" มีระดับน้ำมันหรือสารเคมี และเกิดการแข็งตัว หรือมีสิ่งสกปรกอื่นๆอยู่ แสดงว่า "ผิดปกติ"
   2.2 บ่อที่ 2 มีน้ำมันหรือสารเคมีเพียงเล็กน้อย แสดงว่า "**ผิดปกติ**"
   2.3 บ่อที่ 3 มีน้ำมันหรือสารเคมีเพียงเล็กน้อย แสดงว่า "**ผิดปกติ**"
3. สำหรับบ่อดักน้ำมัน OS-MT-09 (Store Keeper No.1) ถ้าตรวจพบว่ามีน้ำมันหรือสารเคมีอยู่ภายในไม่ว่าจะมากหรือน้อย แสดงว่า "**ผิดปกติ**"
4. เมื่อพบว่าสภาพบ่อดักน้ำมันมีสภาพ "**ผิดปกติ**" จะต้องรายงานให้หน่วยงานอาชีวอนามัย ความปลอดภัยและสิ่งแวดล้อมทราบทันที